SATA

German Engineering

# KATALOG **2025**

LACKIERPISTOLEN | BECHERSYSTEME | ATEMSCHUTZ | FILTERTECHNIK | ZUSATZPRODUKTE | WERBEARTIKEL

# Inhaltsverzeichnis


## Lackierpistolen 3

jet X ..... 14
adam X pro / adam X ..... 18
SATAjet X 5500 PHASER ..... 22
SATAjet X 5500 ..... 24
SATAjet X 5500 Klarlack Edition ..... 28
SATAminijet 4400 B ..... 30
SATAjet 100 B ..... 34
SATAjet 1000 B ..... 36
Verlängerungen für SATAjet 1000 B RP ..... 40
SATAjet 1000 B Lignum 3 ..... 42
SATA spray master RP ..... 44
SATAjet 3000 K ..... 46
SATAjet 1000 K ..... 48
Verlängerungen für SATAjet 1000 K RP ..... 51
SATAminijet 1000 K ..... 52
Material- und Luftanschluss SATAjet 3000 K, 1000 K ..... 54
Material- und Luftanschluss SATAminijet 1000 K ..... 55
SATAjet K 1800 spray mix ..... 56
SATAjet 1000 H ..... 58
SATAjet H ..... 60
SATAjet 20 B ..... 62
SATAgraph 4 ..... 64
SATA adam 2 ..... 66
SATA QMR, Quick Material Regulator ..... 68
Lackierpistolenkoffer ..... 70
Zubehör für Lackierpistolen ..... 72
Lackierpistolen-Reinigung und -Wartung ..... 74
Ersatzteile für SATA Lackierpistolen mit Fließbecher ..... 76
Düsensätze und Ersatzteile ausgelaufener Modellreihen ..... 80
SATAjet X 5500 FUTURE ..... 83
SATAjet 5000 B PHASER ..... 84
SATAjet 5000 B ..... 85
SATAjet 4000 B ..... 87
SATAminijet 3000 B HVLP ..... 88
SATAjet B / SATAjet GR ..... 89

## Bechersysteme 90

RPS - the Original ..... 92
LCS - the Liner ..... 96
Zubehör für RPS ..... 100
Fließbecher für Lackierpistolen ..... 102
RPS / LCS Adapter für Lackierpistolen ..... 104
SATA Rührwerksbecher ..... 106
SATA BVD ..... 108

## Atemschutz 110

SATA air vision 5000 ..... 114
SATA vision 2000 ..... 118
SATA air star C ..... 120
Zubehör für SATA vision 2000/SATA air star C ..... 122
air star F 2.0 ..... 124
SATA air star F ..... 126

## Filtertechnik 128

SATA filter 584/564/544/524 ..... 130
SATA filter 564/524 ..... 133
SATA filter 103 prep/101 prep/100 prep ..... 134
Zubehör für SATA Filterbaureihe ..... 136
SATA filter 484/474/444 ..... 138
SATA filter 464/434/ 424/414 ..... 139

## Zusatzprodukte 140

SATA mini Set 2 ..... 144
SATA Materialdruckbehälter 10 ..... 146
SATA Materialdruckbehälter 22 ..... 148
SATA Materialdruckbehälter 45 ..... 150
SATA vario top spray ..... 152
SATA vario top spray ..... 154
Materialfeindruckregler ..... 155
SATA modulus ..... 156
Korrosionsschutz ..... 158
SATA clean RCS ..... 162
SATA clean RCS micro ..... 164
SATA multi clean 2 ..... 165
SATA trueSun ..... 166
SATA dry jet 2 ..... 168
SATA Schläuche ..... 170
Lackieranzüge ..... 172

## Werbeartikel 174

Werbeartikel ..... 175


Alle Preise sind unverbindliche Preisempfehlungen. Irrtümer, technische Änderungen und Druckfehler vorbehalten.

# Spezielle Hinweise

## Technischer Hinweis

Da überwiegend mit Schnellkupplungen gearbeitet wird, werden SATA-Lackierpistolen grundsätzlich mit Lufteingang 1/4" Außengewinde ausgeliefert.

## Lieferung

Sämtliche Preise verstehen sich ab Werk. Sie schließen Umverpackung, Fracht, Porto und Versicherungskosten nicht ein. Es gelten ausschließlich unsere allgemeinen Verkaufs- und Lieferbedingungen. Einsehbar unter www.sata.com/lzb. Anderslautenden Einkaufsbedingungen widersprechen wir. Für Lieferungen an eine von der Geschäftsadresse des Kunden abweichende Lieferadresse wird pauschal ein Zuschlag von Euro 7,90 berechnet.

## Preise

Bei den in der Preisliste genannten Preisen handelt es sich um eine unverbindliche Preisempfehlung, jeweils gültig für den hierin angegebenen Zeitraum. Sämtliche Preise verstehen sich zuzüglich gesetzlicher MwSt.. Eine Berichtigung einzelner Preise während der Laufzeit der jeweils gültigen Preisliste behalten wir uns ausdrücklich vor.

## Kleinaufträge

Bei Kleinaufträgen unter einem Warenwert von Euro 260,00 (Listenpreise ohne MwSt.) erfolgt die Berechnung brutto für netto. Mindestrechnungswert: Euro 70,00 (ohne MwSt.).

## Umtausch/Rückgabe

Warenumtausch und Rückgabe sind nur möglich nach vorheriger, schriftlicher Vereinbarung mit SATA. Der Rückversand der Ware muss in unbenutztem, einwandfreiem Zustand und unbeschädigter Originalverpackung erfolgen. Alte und unbrauchbare Teile sind von einer Rückgabe ausgeschlossen. Bei Umtausch bzw. Rückgabe wegen Falschbestellung oder sonstigen, nicht von SATA zu vertretenden Gründen erfolgt zum Ausgleich der Prüfungskosten und des Verwaltungsaufwandes als Bearbeitungsgebühr ein Abzug von 20 % des Bezugspreises. Die Mindestbearbeitungsgebühr beträgt in jedem Falle netto Euro 45,00 je Vorgang.

Die gesetzliche Gewährleistung bleibt davon unberührt.

**Irrtümer, technische Änderungen und Druckfehler vorbehalten.**

## Aufbau der Preislistenblätter

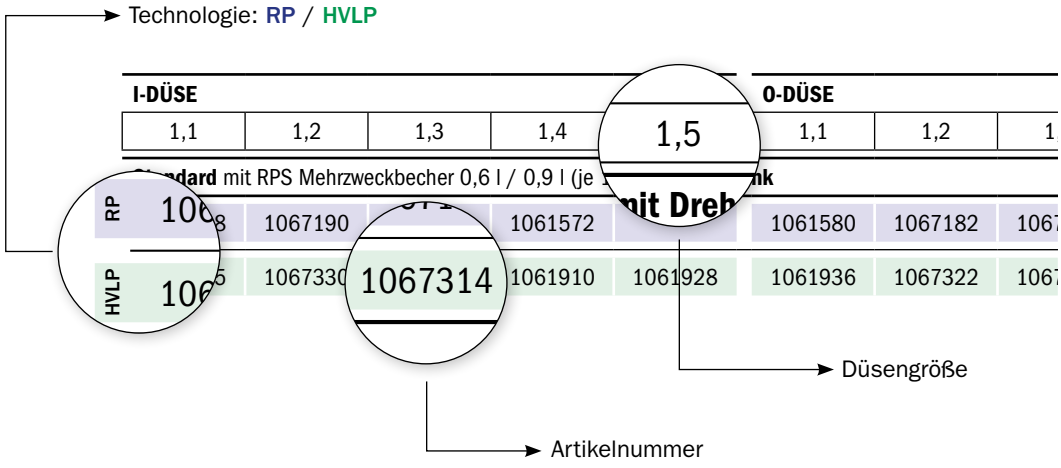


## Klassifizierung der Artikel in Konditionsgruppen (KG)

- **(0)** Sonderartikel
- **(1)** Lackierpistolen, Filtertechnik, Ausblasepistolen und Unterbodenschutzpistolen
- **(2)** Atemschutz
- **(3)** Einzelteile, Zubehör und Ersatzteile der KG 1 wie Düsensätze, Fließbecher usw.
- **(4)** Einzelteile, Zubehör und Ersatzteile der KG 2 und KG 5
- **(5)** Pumpen, Druckgefäße, Rostschutzanlagen, Automatikpistolen, Trockenblassysteme, Reinigungsgeräte und Spendersysteme
- **(6)** Sonstige Geräte, Service
- **(7)** Industrieprodukte
- **(8)** RPS / LCS Bechersysteme

Alle Preise sind unverbindliche Preisempfehlungen. Irrtümer, technische Änderungen und Druckfehler vorbehalten.

# Lackierpistolen jet X

Robuste Luftdüse aus eloxiertem Messing.

QCC™ – Quick Cup Connector. Becheranschluss mit Bajonett. Für schnellen, sauberen Becherwechsel und einfache Reinigung.

Aufhängehaken zur praktischen Aufbewahrung.

CCS™ – Color Code System. Für die einfache Kennzeichnung Deiner Lackierpistolen.

Farbdüse und -nadel aus korrosionsbeständigem Edelstahl.

Rund-/Breitstrahlregulierung mit einer halben Drehung erlaubt eine feine Justierung.

Farb- und Luftdüse mit innovativem Labyrinthluftstromsystem ermöglicht eine feine, homogene und nahezu pulsationsfreie Zerstäubung.

Option: adam X pro oder adam X – digitale Druckmesseinrichtung zum Einstellen des exakten Eingangsfließdrucks für höchste Farbtongenauigkeit und Reproduzierbarkeit der Lackierergebnisse.

Farbdüsenabdichtung für geringen Reinigungsaufwand und sichere Farbwechsel.

Wartungsarme, selbstnachstellende Dichtungen an Luftkolben und Farbnadel.

Ergonomisch geformter Griff.

Werkzeuglos demontierbarer Abzugsbügel mit integriertem Schlüssel für die Farbdüse (ausgenommen jet X BASIC).

Luftanschluss mit Drehgelenk kombiniert mit einem neuen, innovativen Luftmikrometer für eine noch präzisere Einstellung des Eingangsdrucks.

1+2=3 PREMIUM WARRANTY

**Garantie:** Qualität ist nicht genug – wir garantieren sie auch: 3 Jahre bei Registrierung!

Alle Preise sind unverbindliche Preisempfehlungen. Irrtümer, technische Änderungen und Druckfehler vorbehalten.

| Lackierpistolen | | Produktbeschreibung | Produktvorteile |
|---|---|---|---|
| | **jet X**<br>14 | Das innovative Labyrinthluftstromsystem führt die Luft in der Düse so, dass sie frei von Turbulenzen und Pulsationen austritt – das Resultat ist eine außerordentlich feine und homogene Zerstäubung. Die optimierte Materialverteilung und der gleichmäßige Spritzstrahl mit klar definierten Auslaufzonen ergeben ein kontrolliertes und direktes Lackiergefühl. Die jet X ist die neue Referenz in der Premiumklasse. | · Innovatives Labyrinthluftstromsystem für überragende Zerstäubung<br>· Gleichmäßiger Spritzstrahl mit klar definierten Auslaufzonen<br>· Zwei Strahlformen: „O“ (Speed) und „I“ (Control) mit konstanten Strahldimensionen bei allen Düsengrößen<br>· In folgenden Ausführungen erhältlich: DIGITAL ready, DIGITAL und DIGITAL pro<br>· Ausführung BASIC nur in ausgewählten Märkten<br>· jet X DIGITAL pro: Anzeige von Eingangsdruck, Betriebsdauer und Umgebungstemperatur; einstellbarer Soll-Wert für den Eingangsdruck mit Alarmfunktion; digitales Dashboard; einfacher Wechsel von bar auf psi sowie von °C auf °F und vieles mehr |
| | **adam X pro / adam X**<br>18 | Die Digitaleinheit mit dem größten Funktionsumfang. Zusammen mit der jet X DIGITAL ready unterstützt der adam X pro den Lackierprofi dabei, seine Ergebnisse auf höchstem Niveau zu standardisieren und zu reproduzieren. Er trägt dazu bei, Lackierfehler wie zum Beispiel Verlaufsstörungen und Wolkenbildung zu vermeiden. Die Bedienung folgt einem innovativen Bedienkonzept: Die verschiedenen Funktionen werden durch Doppeltippen seitlich ans Gehäuse sowie durch Neigen der Pistole ausgewählt. | · Anzeige von Ist- und Soll-Druck, umschaltbar von bar auf psi<br>· Darstellung evtl. Abweichungen in einer grafischen Visualisierung mit Alarmfunktion<br>· Anzeige der Umgebungstemperatur, umschaltbar von °C auf °F<br>· Anzeige von Betriebsstunden, Lackierdauer und Anzahl der Abzüge<br>· Übertragung von Daten an ein digitales Dashboard |
| | **SATAjet X 5500 PHASER**<br>22 | Die PHASER Lackierpistole wurde mit ihrer besonderen Optik, besonderen Materialien und einem besonderen Konzept für Ihre ganz besonderen Projekte entwickelt. Technisch ist die PHASER identisch mit der SATAjet X 5500. Sie verfügt über das gleiche Düsenkonzept und weist auch alle weiteren überzeugenden Features auf, die die SATAjet X 5500 zur herausragenden Lackierpistole machen. | · Ungewöhnliches Design – kombiniert mit hochwertigen Materialien und Detaillösungen<br>· Revolutionär, sparsam, leise, logisch – technisch ist die PHASER identisch mit der SATAjet X 5500. |
| | **SATAjet X 5500**<br>24 | Die SATAjet X 5500 ist die SATA Lackierpistole für den anspruchsvollen Profi. Mit dem X-Düsensystem sind Lackierer allen Lacksystemen und Verarbeitungsempfehlungen gewachsen. Darüber hinaus reduziert die Flüsterdüse spürbar die Lautstärke und gibt Lackierern ein weicheres, angenehmeres Lackiergefühl. | · Spürbar leiser: Flüsterdüse durch optimierte Strömungsgeometrie<br>· Präzise: Optimierte Materialverteilung für eine gleichmäßigere und feinere Zerstäubung in beiden Strahlvarianten<br>· Wartungsarm: Kein Luftverteilerring erforderlich<br>· Logisch: Konstante Strahldimensionen bei allen Düsengrößen mit gleichmäßig steigendem Materialdurchsatz<br>· Effizient: Erhebliche Materialeinsparung bei gleicher Applikationsweise |
| | **SATAjet X 5500 Klarlack Edition**<br>28 | Die SATAjet X 5500 RP 1,3cc ist mit einem eigens entwickelten, speziellen Düsensatz für die Klarlackapplikation ausgestattet. Die optimierte Materialverteilung in Kombination mit einer feineren Zerstäubung ermöglicht bereits bei geringen Schichtstärken eine geschlossene Benetzung. | · Spezielle Klarlackdüse auf Basis der bewährten I-Düsen-Technologie<br>· Feine und homogene Zerstäubung für einen perfekten Klarlackstand<br>· Geschlossene Benetzung bereits bei geringen Schichtstärken<br>· I-Düsen Strahlgeometrie ermöglicht eine kontrollierte Applikation |



Alle Preise sind unverbindliche Preisempfehlungen. Irrtümer, technische Änderungen und Druckfehler vorbehalten.

| Lackierpistolen | | Produktbeschreibung | Produktvorteile |
|---|---|---|---|
| | **SATAminijet 4400 B**<br>30 | Die SATAminijet 4400 B eignet sich perfekt für kleine oder schwer zugängliche Stellen. Für Kleinstreparaturen (Spot-Repair) an Fahrzeugen eignen sich die speziellen SR-Düsen. Alle modernen Lacksysteme lassen sich mit dieser Lackierpistole hervorragend verarbeiten. | · Klein und kompakt: Besonders geeignet für kleinere Flächen oder schwer zugängliche Stellen<br>· Spezielle Spot Repair-Düsensätze für Kleinschadenreparaturen an Fahrzeugen<br>· Wartungsarme, selbstnachstellende Dichtungen an Luftkolben und Farbnadel |
| | **SATAjet 100 B**<br>34 | Die SATAjet 100 B ist durch die extreme Flexibilität bei der Einstellung des Zerstäuberdruckes vielseitig einsetzbar. Durch den breiten Spritzstrahl und der feinen Zerstäubung können Füller und Grundierungen trotz höherer Materialviskosität verlaufend appliziert werden. Somit wird kostbare Arbeitszeit durch einen geringeren Schleifaufwand eingespart. | · Feine Zerstäubung auch bei geringem Eingangsfließdruck<br>· Geringer Farbnebel<br>· Druckeinstellung von 0,5 – 2,0 bar möglich<br>· Glatt polierter, ergonomisch optimierter Pistolenkörper<br>· QCC-Becheranschluss<br>· Selbstnachstellende Dichtungen |
| | **SATAjet 1000 B**<br>36 | Die SATAjet 1000 B wurde speziell für die Märkte LIC/Industrie/Holzlacke entwickelt. Dank der sehr großen Auswahl an Düsensätzen, Verlängerungen und der Möglichkeit, die Pistole sowohl mit einem Druckbecher als auch mit einem Fließbecher und pneumatischem Rührwerk auszurüsten, können nahezu alle verfügbaren Lacke von niedrigviskosen Holzbeizen und Klarlacken bis hin zu Klebstoffen und anderen thixotropen Materialien gespritzt werden. | · Allrounder: Dank breitem Düsenspektrum und vielfältigem Zubehör lassen sich unterschiedlichste Materialien hervorragend verarbeiten<br>· Vereinfachte Reinigung: Die glatte Oberfläche des Pistolenkörpers erleichtert die Reinigung für den Anwender<br>· QC-Quick Change Gewinde: Einfacher und schneller Luftdüsenwechsel mit nur 1,5 Umdrehungen<br>· Auch für schwer zugängliche Stellen: Dank der erhältlichen Verlängerungen sind mit der SATAjet 1000 B schwer zugängliche oder enger und tiefer liegende Stellen kein Problem |
| | **SATAjet 1000 B Lignum 3**<br>42 | Holzhandwerk erfordert Gespür für Hölzer und die perfekte Oberflächenbeschaffenheit, Erfahrung sowie gutes Werkzeug. Mit der SATAjet 1000 B Lignum 3 hat der Schreiner das beste Werkzeug, um dem Werkstück den letzten Schliff zu verleihen und die Oberfläche perfekt zu veredeln. | · Einsetzbar zum Verarbeiten unterschiedlichster Materialien – wasser- oder lösemittelbasierend<br>· Robuste, leicht zu reinigende Oberfläche<br>· Spezielle Düsensätze für die Applikation von besonderen Materialien wie bspw. Klebstoffen, Strukturlacken usw.<br>· Einsatz von Verlängerungen von 20 – 300 cm mit unterschiedlichen Spritzwinkeln für Spezialanwendungen möglich |
| | **SATA spray master RP**<br>44 | Der SATA spray master RP verbindet zukunftsweisende, nebelreduzierte Hochdrucktechnik mit den vorteilhaften Eigenschaften einer Materialdruck unterstützten Lackierpistole. Mit dieser einmaligen Kombination können nahezu alle Lacksysteme unterschiedlicher Viskosität bis hin zur Dickschichtlasur verarbeitet werden – und das mit hervorragendem Lackierergebnis. | · Allroundtalent: Mit dem druckbeaufschlagten Becher und dem Weithorn-Düsensatz lässt sich praktisch jedes Material im Schreiner- und Maler-Handwerk perfekt verarbeiten<br>· Feine Zerstäubung: Der optimierte Düseninnendruck sorgt für perfekte Ergebnisse<br>· Hohe Wirtschaftlichkeit: Die hohen Übertragungsraten liegen deutlich über den von der VOC-Gesetzgebung geforderten 65%<br>· Niedriger Luftverbrauch - somit auch für kleine Kompressoren geeignet<br>· Mit der Düsengröße "SM" (ca. 1,3) ist diese Pistole für nahezu jedes spritzfähige Material einsetzbar - es wird lediglich der Druck im Becher je nach Viskosität verändert. |

Alle Preise sind unverbindliche Preisempfehlungen. Irrtümer, technische Änderungen und Druckfehler vorbehalten.

| Lackierpistolen | | Produktbeschreibung | Produktvorteile |
|---|---|---|---|
| | **SATAjet 3000 K**<br>46 | Mit dieser Hochleistungs-Lackierpistole, die für den Einsatz mit Farbdruckgefäßen oder Pumpensystemen konzipiert ist, erzielen Sie hochwertige Lackierergebnisse auf großen Flächen. Der langgezogene Spritzstrahl mit feinster Materialzerstäubung ergibt eine perfekte Oberflächenqualität mit homogenem Farbverlauf. Die Robustheit, der geringe Wartungsaufwand und die ergonomische Ausgewogenheit der SATAjet 3000 K sind ideale Voraussetzungen für den Dauereinsatz in Industrie und Handwerk. | · Verarbeitung aller Lacksysteme mit spritzfähiger Viskosität<br>· Alle materialführenden Bereiche sind in Edelstahl ausgeführt und daher korrosionsbeständig<br>· Extra robuste Ausführung mit axialer Rund- / Breitstrahlregulierung<br>· Ergonomisch der Handgeometrie angepasst, einfache Handhabung der Bedienelemente |
| | **SATAjet 1000 K**<br>48 | Die kompakte und leichte SATAjet 1000 K ist der Allrounder unter den Lackierpistolen mit Materialversorgung aus Druckbehältern oder über Doppelmembranpumpen. Dank des breiten Düsenspektrums lassen sich mit dieser Kesselpistole unterschiedlichste Materialien wie beispielsweise niedrigviskose Holzbeizen, Klarlacke, Strukturlacke und Lasuren bis hin zu Klebern und anderen hochviskosen Materialien hervorragend verarbeiten. | · Einsetzbar zum Verarbeiten unterschiedlichster Materialien – wasser- oder lösemittelbasiert<br>· Griffige, ergonomisch gute Handhabung der Bedienelemente wie Materialmengenregulierung, Rund- / Breitstrahlregulierung zur Einhandbedienung und integrierter Luftmikrometer<br>· QC-Gewinde für einen einfachen und schnellen Luftdüsenwechsel mit nur 1,5 Umdrehungen<br>· Spezielle Luftführungen an den Hörnern der Luftkappe verhindern durch Rücknebel verursachte Ablagerungen<br>· Mit Verlängerungen in verschiedenen Ausführungen lassen sich selbst schwer zugängliche Stellen einwandfrei beschichten |
| | **SATAminijet 1000 K**<br>52 | Die Baureihe SATAminijet 1000 K wurde speziell für die Industrielackierung von Kleinteilen unter Serienbedingungen bei kleinen bis mittleren Losgrößen entwickelt. Hierzu zählen beispielsweise die industrielle Serienlackierung von kleinen Platten und Gehäusen, die Trennmittelbeschichtung und der Innenausbau. | · Ergonomisch gestaltete kompakte Pistole für kleine Flächen oder schwer zugängliche Stellen<br>· QC-Gewinde für schnelle Luftdüsenwechsel mit nur 2 Umdrehungen<br>· Robuste, leicht zu reinigende Oberfläche |
| | **SATAjet K 1800 spray mix**<br>56 | SATA ergänzt das Lackierpistolen-Sortiment mit der SATAjet K 1800 spray mix um ein innovatives Produkt im Bereich der Höchstdruckapplikation. Das Leichtgewicht in dieser Pistolenklasse mit ausbalanciertem Schwerpunkt kombiniert ein ergonomisch optimiertes Design mit einem ausgewogenen Düsensortiment und mit dem innovativen clampLock Farbnadelsystem. | · Ergonomisches Design mit ausbalanciertem Schwerpunkt<br>· Geringes Pistolengewicht<br>· Einachsige Abzugsmechanik für geringe Abzugskräfte und ermüdungsarmes Arbeiten<br>· Innovatives, zweiteiliges Farbnadelsystem clampLock<br>· Materialanschlusssystem für Spalt- oder Inlinefilter<br>· Materialanschluss 1/4" - 18 NPSM (Außengewinde) / Luftanschluss 1/4" (Außengewinde) |
| | **SATAjet 1000 H**<br>58 | Die SATAjet 1000 H RP ist die Allround-Lackierpistole für Handwerk und Industrie in der Hängebecher-Version. | · Mit 1l-Aluminium-Hängebecher<br>· Zur Verarbeitung lösemittelhaltiger Materialien geeignet<br>· QC-Gewinde für einen einfachen und schnellen Luftdüsenwechsel mit nur 1,5 Umdrehungen<br>· Reinigungsfreundliche, korrosionsbeständige Oberfläche<br>· Robust und langlebig |



Alle Preise sind unverbindliche Preisempfehlungen. Irrtümer, technische Änderungen und Druckfehler vorbehalten.

| Lackierpistolen | | Produktbeschreibung | Produktvorteile |
|---|---|---|---|
| | **SATAjet H**<br>60 | Diese robuste und leicht zu reinigende Lackierpistole eignet sich ideal für Decklacke und ist sowohl in der Industrie als auch im Handwerk einsetzbar. | · Feine Zerstäubung - bei hoher Flächenleistung<br>· Hohes Arbeitstempo<br>· Stufenlose R/B-Regulierung<br>· Integriertes Luftmikrometer<br>· Materialmengenregulierung |
| | **SATAjet 20 B**<br>62 | Die SATAjet 20 B bietet vielfältige Möglichkeiten in allen Bereichen der Designlackierung. Ob Grafik, Fahrzeugdesign, Airbrush aller Art, Modellbau oder Kunst- und Schriftenmalerei – die Ergebnisse begeistern. | · Design-Pistole mit Rundstrahldüse<br>· Ideal für Rechts- und Linkshänder<br>· Gewohntes Handling durch ähnliche Form einer Lackierpistole<br>· Material- und Luftmengenregulierung<br>· Ohne Werkzeug wechselbarer Luftanschluss - frei wählbar für liegende oder stehende Flächen<br>· Breites Düsenangebot für vielfältige Einsätze<br>· Geeignet für wasserbasierende- und lösemittelhaltige Lacke |
| | **SATAgraph 4**<br>64 | Die SATA unter den Airbrushpistolen: Die SATAgraph 4 eignet sich besonders zum Zeichnen feiner Punkte sowie filigraner Linien und Konturen. Sie ist in verschiedenen Ausführungen erhältlich, vielseitig einsetzbar und einfach in der Handhabung. | · Gekoppelte Luft- und Materialsteuerung für sichere Spritzkontrolle<br>· Abnehmbare Nadelkappe zum Ziehen feinster Linien<br>· Höchste Präzision für unterschiedlichste Anwendungsgebiete<br>· Einfache Handhabung für ermüdungsfreies Arbeiten |
| | **SATA adam 2**<br>66 | Um bei Lackierungen den richtigen Farbton zu treffen, ist der korrekt eingestellte Eingangsdruck an der Pistole mitentscheidend. Ist dieser zu niedrig oder zu hoch, kann der Farbton abweichen. Die Folge sind teure Nacharbeiten, die den Betriebsablauf stören. Ausschließen lässt sich die Fehlerursache „falscher Eingangsfließdruck“ mit SATA Digitalpistolen oder mit dem Zubehör SATA adam 2 und SATA adam 2 U. Im Handumdrehen lässt sich das Display von einer Lackierpistole abnehmen; beispielsweise um es auf einer anderen Pistole mit vormontiertem „dock“ einzusetzen. Somit ist der SATA adam 2 hoch flexibel nutzbar. Das feststehende Display erlaubt stets ein bequemes Ablesen des Drucks. | · Zum Nachrüsten – macht aus jeder Standard-Lackierpistole eine „Digitale“<br>· Exaktes Anzeigen und Einstellen des Eingangsdruckes – sichert höchste Farbtonreproduzierbarkeit<br>· Einsatz eines Displays auf unterschiedlichen SATA Lackierpistolen möglich. SATA adam 2 U passt auch auf Lackierpistolen anderer Hersteller – so „digitalisieren“ Sie kostengünstig Ihren gesamten Pistolenbestand<br>· Lange Batterielebensdauer, einfacher Wechsel der Batterie<br>· Display kann mit einem Handgriff aufgesteckt und abgenommen werden |
| | **SATA QMR, Quick Material Regulator**<br>68 | Der SATA QUICK MATERIAL REGULATOR wird anstelle der Materialmengenregulierung an der Pistole montiert. Er ermöglicht eine Voreinstellung einer reduzierten Materialaustrittsmenge, die schnell, präzise und reproduzierbar per Knopfdruck abgerufen werden kann. Der SATA QMR kann einfach und kostengünstig nachgerüstet werden. | · Per Knopfdruck fixierbare Position der Materialmengenregulierung und somit des Materialflusses<br>· Ermöglicht dem Anwender eine schnelle und reproduzierbare Einstellung der erforderlichen Materialmenge<br>· Nachrüstbar, wartungsfrei und einfach zu bedienen<br>· Einsatz in Arbeitsprozessen, bei denen eine reduzierte Materialmenge wiederholt erforderlich ist<br>· Release-Funktion: durch einfaches Ziehen wird die vollständige Materialmenge wieder freigegeben<br>· Für viele SATA Lackierpistolen erhältlich |

Alle Preise sind unverbindliche Preisempfehlungen. Irrtümer, technische Änderungen und Druckfehler vorbehalten.

SATA

ATA
ATA

# Works for you.

Eine makellos lackierte Oberfläche zu erschaffen, ist eine anspruchsvolle Aufgabe. Sie verlangt Können, Erfahrung und ein gutes Stück Hingabe. Es ist ein Job für Profis. Mit der jet X haben wir Dein ideales Werkzeug konzipiert. Eine Lackierpistole, die Dir hilft, höchste Qualität zu erzielen – und es Dir so leicht macht wie nie zuvor. Ein Werkzeug, in das unsere ganze Erfahrung und das Feedback der Lackiererinnen und Lackierer eingeflossen ist. Die Lackierpistole, die für Dich arbeitet.

## Noch nie war es so einfach, so gute Ergebnisse zu erzielen.

Das Düsenkonzept der jet X beruht auf dem innovativen Labyrinthluftstromsystem. Es führt die Luft in der Düse so, dass sie an jeder Bohrung mit exakt demselben Druck und frei von Turbulenzen und Pulsationen austritt. So erreichen wir eine außerordentlich feine und homogene Zerstäubung – und ein neues Level bei der Oberflächenqualität. Sowohl bei der HVLP- als auch der RP-Technologie.

Der Spritzstrahl bleibt über die ganze Höhe absolut gleichmäßig. Er besitzt klar definierte Auslaufzonen und ist spielend zu beherrschen – für ein kontrolliertes und direktes Lackiergefühl.

## Alles I/O.

Die Düsen der jet X sind in zwei Strahlformen erhältlich:

Die „I“- oder „Control“-Düsen erzeugen eine gestreckte Strahlform mit einer gleichmäßigen Materialverteilung. Sie erreichen eine geringere Applikationsgeschwindigkeit, bieten aber maximale Kontrolle.

Die „O“- oder „Speed“-Düsen besitzen eine ovale Strahlform mit einer größeren Auslaufzone und einem nasseren Strahlkern, der eine höhere Applikationsgeschwindigkeit ermöglicht.

## Ausgewogen – in jeder Hinsicht

Die jet X DIGITAL ready ist um ca. 50 Gramm leichter als das Vorgängermodell SATAjet X 5500. Der ergonomische Pistolenkörper liegt ausgesprochen satt und angenehm in der Hand und ist so ausbalanciert, dass er auch mit einem großen gefüllten Becher nicht kopflastig wird.

## Strahlformen

I-Düse „Control“ mit HVLP/RP

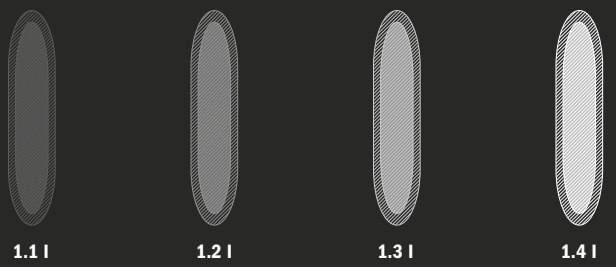

1.1 I | 1.2 I | 1.3 I | 1.4 I

O-Düse „Speed“ mit HVLP/RP

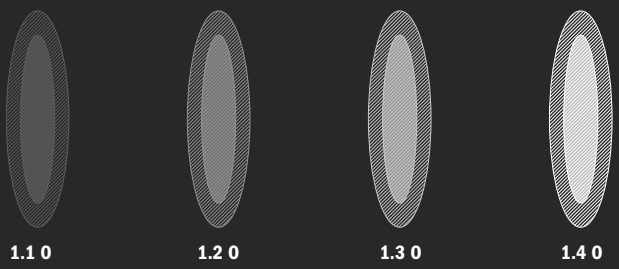

1.1 O | 1.2 O | 1.3 O | 1.4 O

## So einfach ist gründlich: der abnehmbare Abzugsbügel

Der Abzugsbügel aus technischem Polymer lässt sich mit einem Handgriff abnehmen – ohne Werkzeug, ohne Sprengringe. Die Wartung wird einfacher, die Reinigung gründlicher. Cleverer Zusatznutzen: Mit dem integrierten Schlüssel kann die Farbdüse gelöst oder festgezogen werden.

## 3 in 1: der innovative Luftanschluss

Das Luftmikrometer zur Einstellung des Eingangsfließdrucks sitzt am Luftanschluss. Es erlaubt eine bequeme und präzise Justierung des Luftdrucks. Ebenfalls integriert ist das praktische Drehgelenk.

## Die verschiedenen Ausführungen der jet X im Vergleich

| | jet X BASIC* | jet X DIGITAL ready | jet X DIGITAL | jet X DIGITAL pro |
|---|---|---|---|---|
| 01. Innovatives Labyrinthluftstromsystem | X | X | X | X |
| 02. 2 Strahlformen: I-Düse: Control / O-Düse: Speed | X | X | X | X |
| 03. Luftanschluss mit Drehgelenk und Luftmikrometer | X | X | X | X |
| 04. demontierbarer Abzugsbügel mit Schlüssel für die Farbdüse | | X | X | X |
| 05. QAC (Quick Adam Connector) | | X | X | X |
| 06. Grundausstattung | | adam X/X pro nachrüstbar | adam X | adam X pro |
| 07. Anzeige Eingangsdruck | | (1) (2) | X | X |
| 08. Umstellung bar/psi | | (1) (2) | X | X |
| 09. Eingabe Soll-Druck | | (2) | | X |
| 10. Alarm bei Unterschreiten Umgebungstemperatur von 20 Grad und Überschreiten von 30 Grad | | (2) | | X |
| 11. Anzeige Betriebsdauer | | (1) (2) | X | X |
| 12. Anzeige Umgebungstemperatur | | (1) (2) | X | X |
| 13. Umstellung °C/°F | | (1) (2) | X | X |
| 14. Anzeige Batteriestatus | | (1) (2) | X | X |
| 15. Bedienung durch Doppeltippen | | (1) (2) | X | X |
| 16. Bedienung durch Neigen | | (2) | | X |
| 17. ePaper-Display | | (2) | | X |
| 18. Statistiken über Betriebsstunden, Lackierdauer und Anzahl der Abzüge | | (2) | | X |
| 19. Übertragung wichtiger Parameter auf das digitale Dashboard | | (2) | | X |

* nicht in DE, AT, BE, NL, LU, CN erhältlich

(1) adam X (2) adam X pro

SATA

# jet X

## RP/HVLP

| Technische Daten | RP | HVLP |
|---|---|---|
| Empfohlener Luft - Eingangsfließ-druck | 2,0 bar | 2,0 bar |
| Luft - Eingangsfließdruck Einsatz-bereich | 0,5 - 2,4 bar | 0,5 - 2,4 bar |
| Empfohlener Lackierabstand | 17 - 21 cm | 10 - 15 cm |
| Luftbedarf | 335 Nl/min | 445 Nl/min |

| | I-Düse | | | |
|---|---|---|---|---|
| | 1,1 | 1,2 | 1,3 | 1,4 |
| | **DIGITAL pro** | | | |
| RP | 1200310 | 1200394 | 1200477 | 1201988 |
| HVLP | 1200039 | 1200112 | 1200196 | 1201946 |
| | **DIGITAL** | | | |
| RP | 1200302 | 1200386 | 1200469 | 1201970 |
| HVLP | 1200021 | 1200104 | 1200188 | 1201938 |
| | **DIGITAL ready** | | | |
| RP | 1200328 | 1200401 | 1200485 | 1201962 |
| HVLP | 1200047 | 1200120 | 1200203 | 1200542 |
| | **Düsensatz** | | | |
| RP | 1203992 | 1204015 | 1204031 | 1204073 |
| HVLP | 1204007 | 1204023 | 1204065 | 1204081 |



Alle Preise sind unverbindliche Preisempfehlungen. Irrtümer, technische Änderungen und Druckfehler vorbehalten.

| | O-Düse | | | | |
|---|---|---|---|---|---|
| | 1,1 | 1,2 | 1,3 | 1,4 | |
| | **DIGITAL pro** | | | | |
| RP | 1200352 | 1200435 | 1200518 | 1200576 | |
| HVLP | 1200071 | 1200154 | 1200237 | 1200279 | |
| | **DIGITAL** | | | | |
| RP | 1200344 | 1200427 | 1200500 | 1200568 | |
| HVLP | 1200063 | 1200146 | 1200229 | 1200261 | |
| | **DIGITAL ready** | | | | |
| RP | 1200360 | 1200443 | 1200526 | 1200584 | |
| HVLP | 1200089 | 1200162 | 1200245 | 1200287 | |
| | **Düsensatz** | | | | |
| RP | 1203869 | 1203885 | 1203900 | 1203926 | |
| HVLP | 1203877 | 1203893 | 1203918 | 1203984 | |

| | 10X40 | |
|---|---|---|
| | 10X40 | |
| | **DIGITAL pro** | |
| RP | 1215583 | |
| | **DIGITAL** | |
| RP | 1215608 | |
| | **DIGITAL ready** | |
| RP | 1215591 | |
| | **Düsensatz** | |
| RP | 1215624 | |



Alle Preise sind unverbindliche Preisempfehlungen. Irrtümer, technische Änderungen und Druckfehler vorbehalten.

## Ersatzteile

## jet X

| | |
|---|---|
| 1188334 | CCS-Ringe, grün, blau, rot, schwarz und violett (VPE 5 Stück) |
| 1197400 | Abzugsbügelset, kpl. für jet X DIGITAL, DIGITAL pro, DIGITAL ready |
| 1197426 | Lufttrennring |
| 1197434 | Farbnadelpackung |
| 1197442 | Käfig |
| 1197450 | Druckfeder (je 3 Stück) für Farbnadel |
| 1197468 | Materialmengenregulierung |
| 1197484 | Abschlussschraube, kpl. |
| 1197492 | Luftkolbenkopf |
| 1201508 | Luftmikrometer mit Drehgelenk |
| 1201665 | Spindel für R-/B-Regulierung |
| 1201996 | adam X |
| 1202001 | adam X pro |
| 1202712 | Rändelknopf mit Schraube (je 1 Stück) |
| 1206722 | QAC-Abdeckung mit Handstütze |
| 1206780 | Set, bestehend aus Farbmarkierungsringen (blau und grün) |
| 140582 | Dichtelement (Verpackungseinheit 5 Stück) für Farbdüse |
| 96875 | Kunststoffeinsatz für Pistolen mit QCC-Becheranschluss |

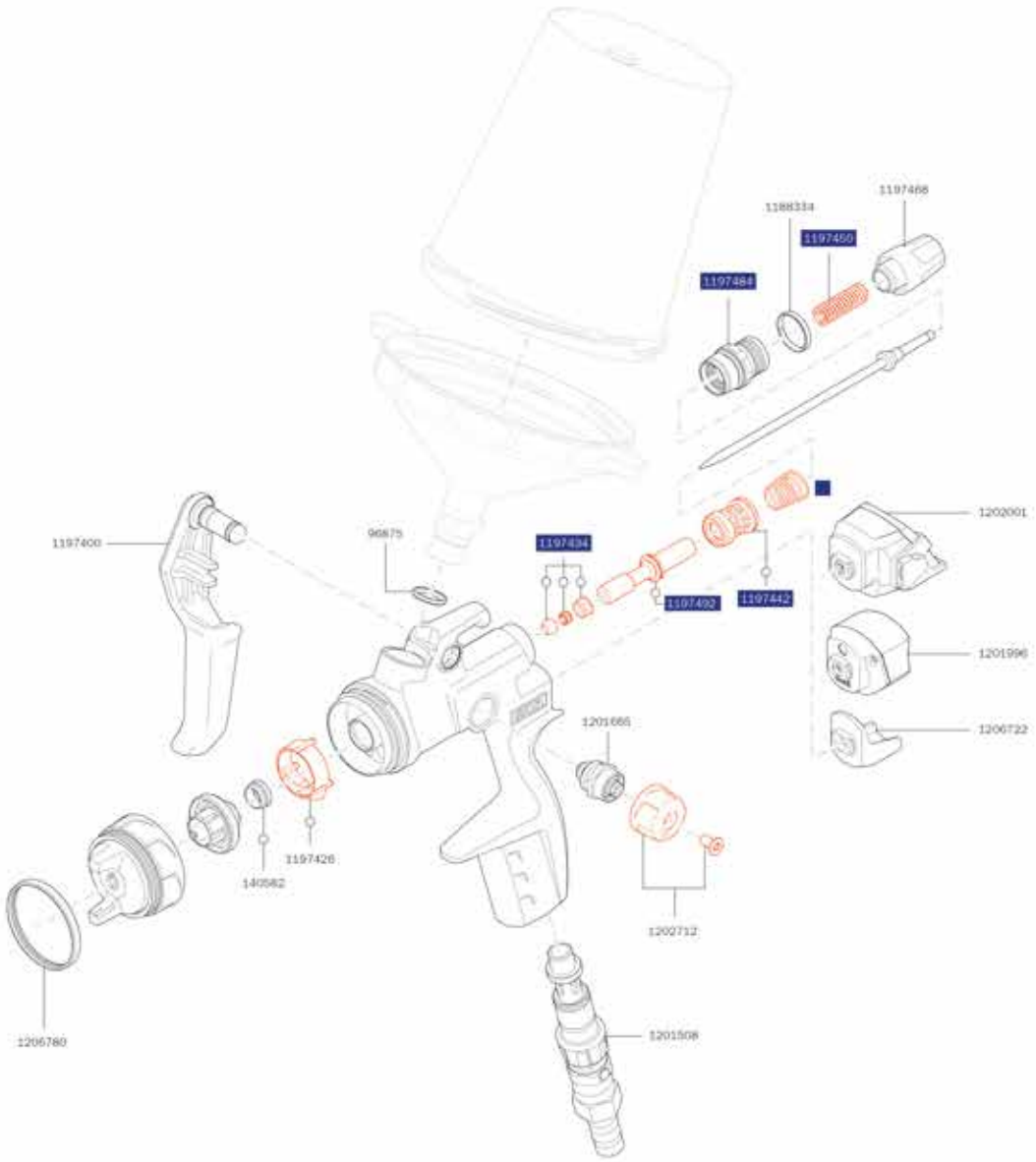


## Werkzeugsatz

1183631
Universalschlüssel, Kombi-Tool, Reinigungsbürste

## Reparatursets

1203562
Reparatur-Set

1204461
Serviceeinheit Luftachse

o 1203554
Dichtungs-Set

Alle Preise sind unverbindliche Preisempfehlungen. Irrtümer, technische Änderungen und Druckfehler vorbehalten.

jetX
SATA

# adam X pro / adam X

## adam X pro

1202001
adam X pro für jet X, außer BASIC

## adam X

1201996
adam X für jet X, außer BASIC

## Ersatzteile

1203463
Batterieset für adam X

1203497
Batterieset für adam X pro

1206722
QAC-Abdeckung mit Handstütze für jet X

1206756
Transport- und Entladeschutz für adam X pro

Alle Preise sind unverbindliche Preisempfehlungen. Irrtümer, technische Änderungen und Druckfehler vorbehalten.

adamXpro
21.1°C
0.0
2.0
bar

# Eine digitale Welt für die jet X

Die jet X ist die höchstentwickelte Lackierpistole von SATA. Mit ihrem innovativen Düsenkonzept erreicht sie eine neue Oberflächenqualität bei Basis- und Klarlacken. Sie hilft Dir, auf einfachere Weise bessere Lackierergebnisse zu erzielen.

Die Digitaleinheiten der adam X Serie ermöglichen Dir, diese Ergebnisse auf ihrem hohen Niveau zu standardisieren – und zu reproduzieren. Mit ihren vielfältigen Funktionen unterstützen sie Dich dabei, Prozesse nachvollziehbar zu machen und Fehler zu vermeiden. adam X und adam X pro können mit allen digitalen Varianten der jet X genutzt werden.

## Der adam X

Der adam X bildet den Einstieg in die digitale Welt des Lackierens bei SATA. Er ist besonders kompakt und übersichtlich – er eignet sich vor allem für diejenigen, die in erster Linie die Grundfunktionen nutzen möchten.

Der adam X zeigt den Eingangsfließdruck, die Umgebungstemperatur, die Betriebsdauer und den Batteriestatus an. Die Menüpunkte werden mit einem Fingertippen auf das Gehäuse ausgewählt. Einfach und praktisch, auch mit Handschuhen.

## Der adam X pro

Der adam X pro bietet eine große Vielfalt an digitalen Funktionen. Damit hilft er dem Profi in der Lackierkabine, den Prozess zu analysieren und zu steuern – mit einer nie dagewesenen Informationstiefe und Genauigkeit.

Das ist weit mehr als nur Luxus: Die Datenanalyse hilft dem Lackierer und der Lackiererin dabei, besser zu werden. Sie trägt dazu bei, Ergebnisse zu optimieren und Lackierfehler wie Verlaufsstörungen und Wolkenbildung zu vermeiden

Die Bedienung folgt einem Konzept, das im Hinblick auf die Bedingungen in der Lackierkabine entwickelt wurde. Es ist völlig neu – aber in wenigen Minuten vertraut: Die verschiedenen Funktionen werden durch Doppeltippen seitlich ans Gehäuse sowie durch Neigen der Pistole ausgewählt.

| | adam X | adam X pro |
|---|---|---|
| 01. Montage am QAC ohne Docking Station | X | X |
| 02. Anzeige Eingangsdruck | X | X |
| 03. Umstellung bar/psi | X | X |
| 04. Eingabe Soll-Druck | X | X |
| 05. Alarmfunktion für Über- und Unterschreiten des Soll-Drucks | | X |
| 06. Anzeige Betriebsdauer | X | X |
| 07. Anzeige Umgebungstemperatur | X | X |
| 08. Umstellung °C/°F | X | X |
| 09. Anzeige Batteriestatus | X | X |
| 10. Bedienung durch Doppeltippen | X | X |
| 11. Bedienung durch Neigen | | X |
| 12. ePaper-Display | | X |
| 13. Statistiken über Betriebsstunden, Lackierdauer und Anzahl der Abzüge | | X |
| 14. Übertragung wichtiger Parameter auf das digitale Dashboard | | X |

jetX

# SATAjet X 5500 PHASER

## RP/HVLP

| Technische Daten | RP | HVLP |
|---|---|---|
| Empfohlener Luft - Eingangsfließ-druck | 2,0 bar | 2,0 bar |
| Luft - Eingangsfließdruck Einsatz-bereich | 0,5 - 2,4 bar | 0,5 - 2,4 bar |
| Empfohlener Lackierabstand | 17 - 21 cm | 10 - 15 cm |
| Luftbedarf | 290 Nl/min | 430 Nl/min |

| | I-Düse | | |
|---|---|---|---|
| | 1,2 | 1,3 | 1,4 |
| | **Standard mit RPS Mehrzweckbecher 0,6 l / 0,9 l (je 1x)** | | |
| RP | 1096066 | 1096074 | 1150002 |
| HVLP | 1096157 | 1096149 | 1096131 |
| | **Düsensatz** | | |
| RP | 1096181 | 1096199 | 1150028 |
| HVLP | 1096272 | 1096264 | 1096256 |

| | O-Düse | | |
|---|---|---|---|
| | 1,2 | 1,3 | 1,4 |
| | **Standard mit RPS Mehrzweckbecher 0,6 l / 0,9 l (je 1x)** | | |
| RP | 1096090 | 1096082 | 1150010 |
| HVLP | 1096107 | 1096115 | 1096123 |
| | **Düsensatz** | | |
| RP | 1096214 | 1096206 | 1150036 |
| HVLP | 1096222 | 1096230 | 1096248 |



Alle Preise sind unverbindliche Preisempfehlungen. Irrtümer, technische Änderungen und Druckfehler vorbehalten.

## Ersatzteile

# SATAjet X 5500 PHASER

| | |
|---|---|
| 1006669 | Set, bestehend aus Farbmarkierungsringen (blau, grün, schwarz Verpackungseinheit je 1 Stück) |
| 1006734 | Befestigungs-Clip für Abzugsbügel |
| 1092973 | Abzugsbügelset |
| 1092981 | Luftanschlussstück 1/4" Außengewinde |
| 1092999 | Rändelknopf mit Schraube (Verpackungseinheit 2 Stück) |
| 1093004 | Materialmengenregulierung mit Gegenmutter |
| 1093012 | Luftmikrometer |
| 1097379 | Universal-Schlüsseleinheit (Verpackungseinheit 3 Stück) |
| 131987 | Ersatz-Stecksieb 200µm, pastellgrün (Verpackungseinheit 100 Stück) |
| 133934 | Dichtung (Verpackungseinheit 3 Stück) für Spindel |
| 133942 | Dichtungshalter, kpl. |
| 133959 | Druckfeder (je 3 Stück) für Farbnadel und Luftkolben |
| 133991 | Luftkolbenkopf (Verpackungseinheit 3 Stück) |
| 140582 | Dichtelement (Verpackungseinheit 5 Stück) für Farbdüse |
| 15438 | Farbnadelpackung |
| 211391 | Arretierschraube (Verpackungseinheit 3 Stück) für Luftmikrometer |
| 211409 | CCS-Clips, grün, blau, rot, schwarz (Verpackungseinheit 4 Stück) |
| 211508 | Dichtring (Verpackungseinheit 5 Stück) |
| 213025 | Spindel für R-/B-Regulierung |
| 86843 | Luftkolbenstange |
| 96875 | Kunststoffeinsatz für Pistolen mit QCC-Becheranschluss |

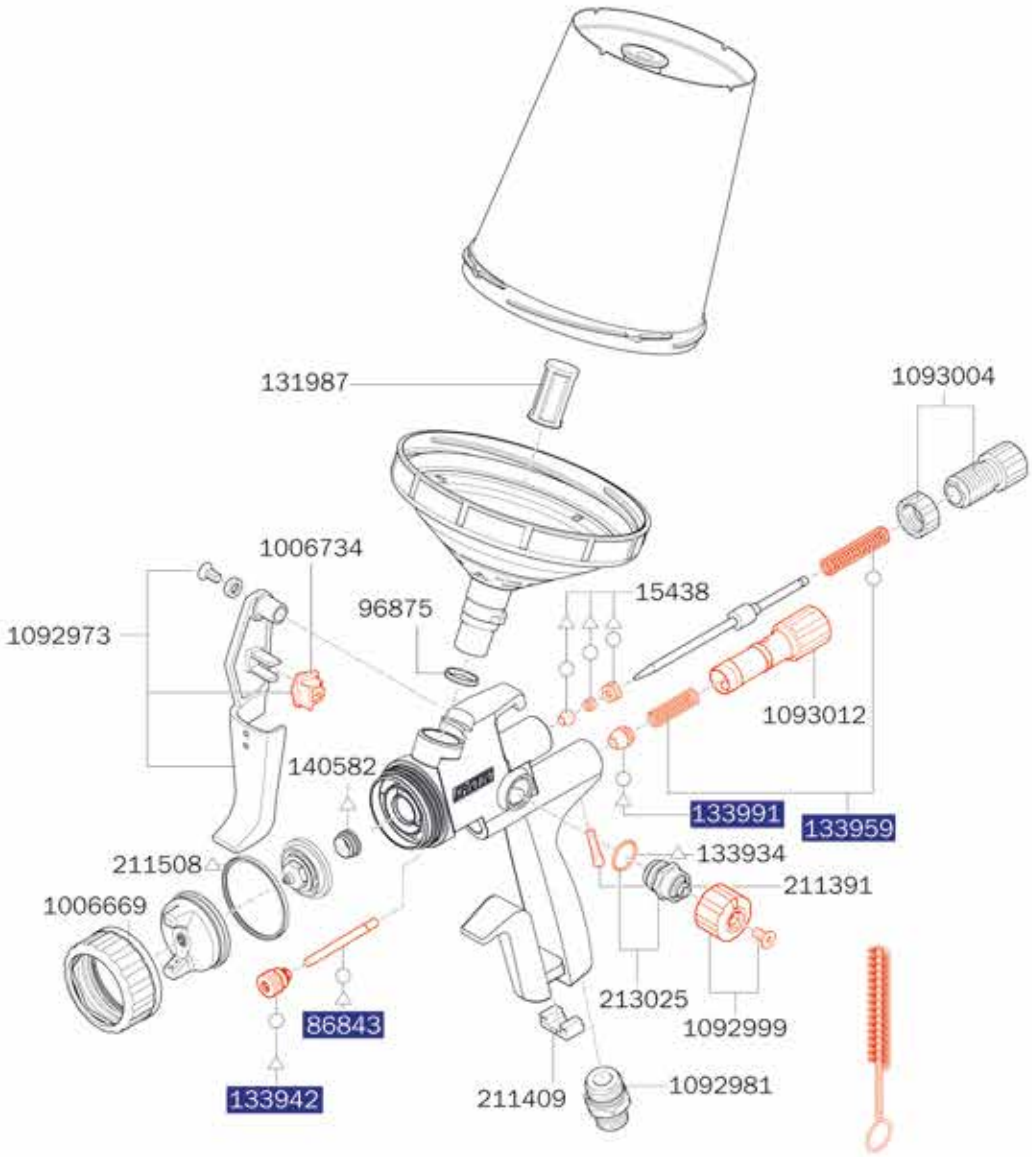


## Werkzeugsatz

1057323
Universalschlüssel, Kombi-Tool, Reinigungsbürste, CCS-Clips, Lacksieb

## Reparatursets

- 1093020 Reparatur-Set
- 82552 Luftkolben-Serviceeinheit
- o 136960 Dichtungs-Set
- △ 1173286 Wartungsset



Alle Preise sind unverbindliche Preisempfehlungen. Irrtümer, technische Änderungen und Druckfehler vorbehalten.

# SATAjet X 5500

## RP/HVLP

| Technische Daten | RP | HVLP |
|---|---|---|
| Empfohlener Luft - Eingangsfließ-druck | 2,0 bar | 2,0 bar |
| Luft - Eingangsfließdruck Einsatz-bereich | 0,5 - 2,4 bar | 0,5 - 2,4 bar |
| Empfohlener Lackierabstand | 17 - 21 cm | 10 - 15 cm |
| Luftbedarf | 290 Nl/min | 430 Nl/min |

| | I-Düse | | | | | | |
|---|---|---|---|---|---|---|---|
| | 1,1 | 1,2 | 1,3 | 1,4 | 1,5 | 1,6 | 1,8 |
| | **Standard mit RPS Mehrzweckbecher 0,6 l / 0,9 l (je 1x) mit Drehgelenk** | | | | | | |
| RP | 1061548 | 1061556 | 1061564 | 1061572 | 1106534 | 1106542 | 1126889 |
| HVLP | 1061895 | 1061902 | 1061887 | 1061910 | 1061928 | - | - |
| | **DIGITAL mit RPS Mehrzweckbecher 0,6 l / 0,9 l (je 1x) mit Drehgelenk** | | | | | | |
| RP | 1061621 | 1061647 | 1061697 | 1061712 | - | - | - |
| HVLP | 1061994 | 1061879 | 1062025 | 1062033 | 1062067 | - | - |
| | **Düsensatz** | | | | | | |
| RP | 1063536 | 1063544 | 1063552 | 1063560 | 1106493 | 1106526 | 1125120 |
| HVLP | 1063619 | 1063627 | 1063635 | 1063651 | 1063669 | - | - |



Alle Preise sind unverbindliche Preisempfehlungen. Irrtümer, technische Änderungen und Druckfehler vorbehalten.

| | **O-Düse** | | | | | | | |
|---|---|---|---|---|---|---|---|---|
| | 1,1 | 1,2 | 1,3 | 1,4 | 1,5 | 1,6 | 1,8 | |
| | **Standard mit RPS Mehrzweckbecher 0,6 l / 0,9 l (je 1x) mit Drehgelenk** | | | | | | | |
| RP | 1061580 | 1061598 | 1061605 | 1061613 | 1106550 | 1106568 | 1126897 | |
| HVLP | 1061936 | 1061944 | 1061952 | 1061960 | 1061978 | - | - | |
| | **DIGITAL mit RPS Mehrzweckbecher 0,6 l / 0,9 l (je 1x) mit Drehgelenk** | | | | | | | |
| RP | 1061746 | 1061788 | 1061803 | 1061829 | - | - | - | |
| HVLP | 1062075 | 1062108 | 1062124 | 1062158 | 1062166 | - | - | |
| | **Düsensatz** | | | | | | | |
| RP | 1063578 | 1063586 | 1063594 | 1063601 | 1106500 | 1106518 | 1125138 | |
| HVLP | 1063677 | 1063685 | 1063643 | 1063693 | 1063700 | - | - | |

| | **10/40** |
|---|---|
| | 10/40 |
| | **Standard mit RPS Mehrzweckbecher 0,6 l / 0,9 l (je 1x) mit Drehgelenk** |
| RP | 1202663 |
| | **DIGITAL mit RPS Mehrzweckbecher 0,6 l / 0,9 l (je 1x) mit Drehgelenk** |
| RP | 1202803 |
| | **Düsensatz** |
| RP | 1202233 |



Alle Preise sind unverbindliche Preisempfehlungen. Irrtümer, technische Änderungen und Druckfehler vorbehalten.

## Ersatzteile

## SATAjet X 5500

| | |
|---|---|
| 1057357 | Rändelknopf mit Schraube (je 2 Stück) |
| 1057414 | Batterie-Set |
| 1097379 | Universal-Schlüsseleinheit (Verpackungseinheit 3 Stück) |
| 131987 | Ersatz-Stecksieb 200µm, pastellgrün (Verpackungseinheit 100 Stück) |
| 133934 | Dichtung (Verpackungseinheit 3 Stück) für Spindel |
| 133942 | Dichtungshalter, kpl. |
| 133959 | Druckfeder (je 3 Stück) für Farbnadel und Luftkolben |
| 133991 | Luftkolbenkopf (Verpackungseinheit 3 Stück) |
| 140582 | Dichtelement (Verpackungseinheit 5 Stück) für Farbdüse |
| 15438 | Farbnadelpackung |
| 16162 | Drehgelenk |
| 19745 | Drehgelenk |
| 211391 | Arretierschraube (Verpackungseinheit 3 Stück) für Luftmikrometer |
| 211409 | CCS-Clips, grün, blau, rot, schwarz (Verpackungseinheit 4 Stück) |
| 211433 | Abzugsbügelset |
| 211441 | Dichtungshalter mit Hülse |
| 211458 | Bügelrollen-Set |
| 211466 | Luftmikrometer |
| 211474 | Materialmengenregulierung mit Gegenmutter |
| 211508 | Dichtring (Verpackungseinheit 5 Stück) |
| 211516 | Drehgelenk mit Dichtungshalter und Hülse |
| 213025 | Spindel für R-/B-Regulierung |
| 86843 | Luftkolbenstange |
| 96875 | Kunststoffeinsatz für Pistolen mit QCC-Becheranschluss |

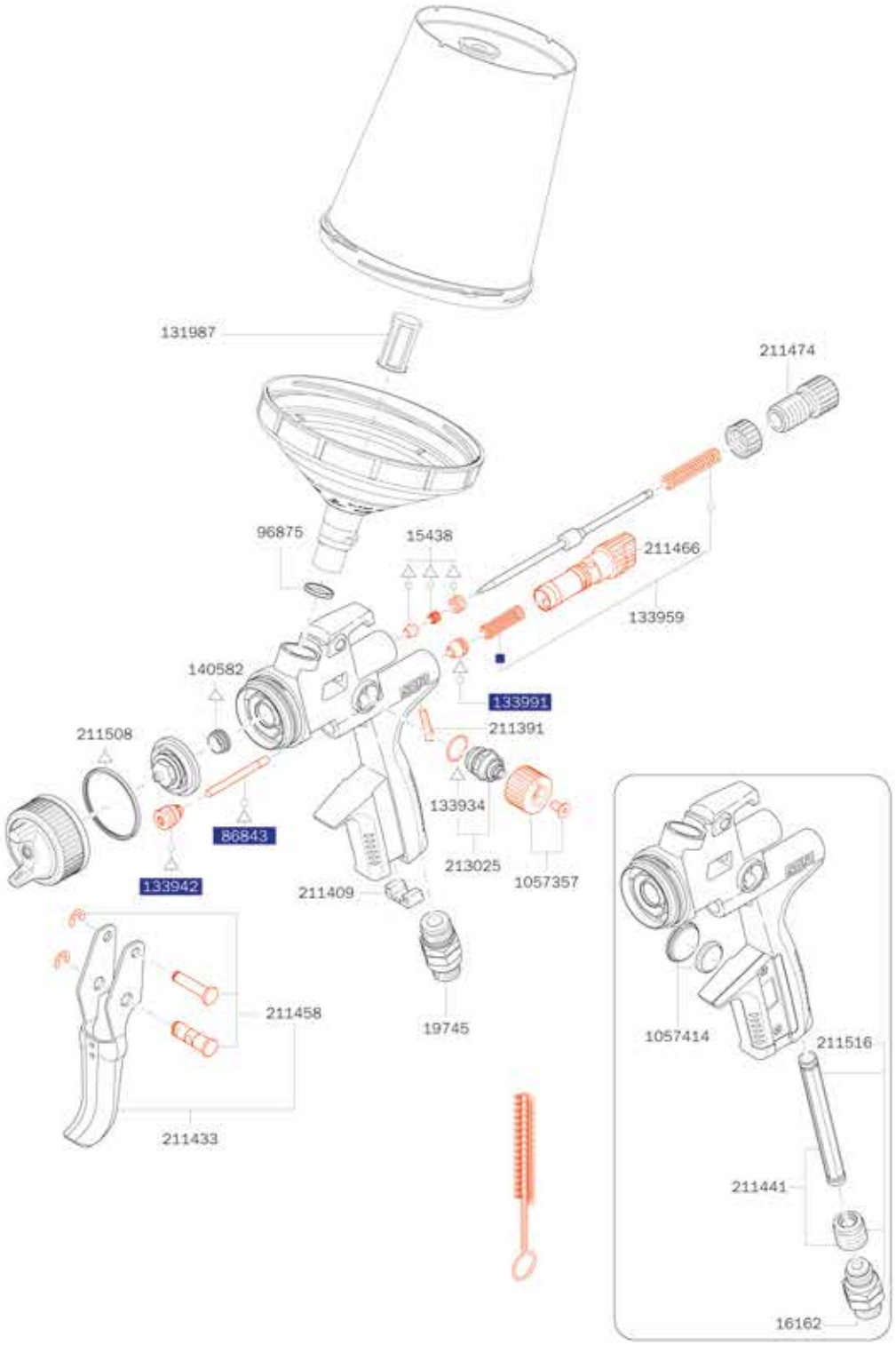


### Werkzeugsatz

1057323
Universalschlüssel, Kombi-Tool, Reinigungsbürste, CCS-Clips, Lacksieb

### Reparatursets

1047522
Reparatur- Set

82552
Luftkolben-Serviceeinheit

o 136960
Dichtungs-Set

△ 1173286
Wartungsset

Alle Preise sind unverbindliche Preisempfehlungen. Irrtümer, technische Änderungen und Druckfehler vorbehalten.

# SATAjet X 5500 Klarlack Edition

| Technische Daten | RP |
|---|---|
| Empfohlener Luft - Eingangsfließ-druck | 2,0 bar |
| Luft - Eingangsfließdruck Einsatz-bereich | 0,5 - 2,4 bar |
| Empfohlener Lackierabstand | 17 - 21 cm |
| Luftbedarf | 290 Nl/min |

## Pistole

1185893
SATAjet X 5500 RP Klarlack Edition DIGITAL bar Düse 1,3cc RPS-Mehrzweckbecher 0,6 l / 0,9 l (je 1x), Drehgelenk

1174573
SATAjet X 5500 RP Klarlack Edition Düse 1,3cc RPS-Mehrzweckbecher 0,6 l / 0,9 l (je 1x), Drehgelenk

## Düsensatz

1174606
Düsensatz SATAjet X 5500 RP 1,3cc



Alle Preise sind unverbindliche Preisempfehlungen. Irrtümer, technische Änderungen und Druckfehler vorbehalten.

## Ersatzteile

# SATAjet X 5500 Klarlack Edition

| | |
|---|---|
| 1057414 | Batterie-Set |
| 1097379 | Universal-Schlüsseleinheit (Verpackungseinheit 3 Stück) |
| 1159400 | Bügelrollen-Set, schwarz |
| 131987 | Ersatz-Stecksieb 200µm, pastellgrün (Verpackungseinheit 100 Stück) |
| 133934 | Dichtung (Verpackungseinheit 3 Stück) für Spindel |
| 133942 | Dichtungshalter, kpl. |
| 133959 | Druckfeder (je 3 Stück) für Farbnadel und Luftkolben |
| 133991 | Luftkolbenkopf (Verpackungseinheit 3 Stück) |
| 140582 | Dichtelement (Verpackungseinheit 5 Stück) für Farbdüse |
| 15438 | Farbnadelpackung |
| 16162 | Drehgelenk |
| 19745 | Drehgelenk |
| 211391 | Arretierschraube (Verpackungseinheit 3 Stück) für Luftmikrometer |
| 211409 | CCS-Clips, grün, blau, rot, schwarz (Verpackungseinheit 4 Stück) |
| 211441 | Dichtungshalter mit Hülse |
| 211508 | Dichtring (Verpackungseinheit 5 Stück) |
| 211516 | Drehgelenk mit Dichtungshalter und Hülse |
| 213025 | Spindel für R-/B-Regulierung |
| 86843 | Luftkolbenstange |
| 96875 | Kunststoffeinsatz für Pistolen mit QCC-Becheranschluss |

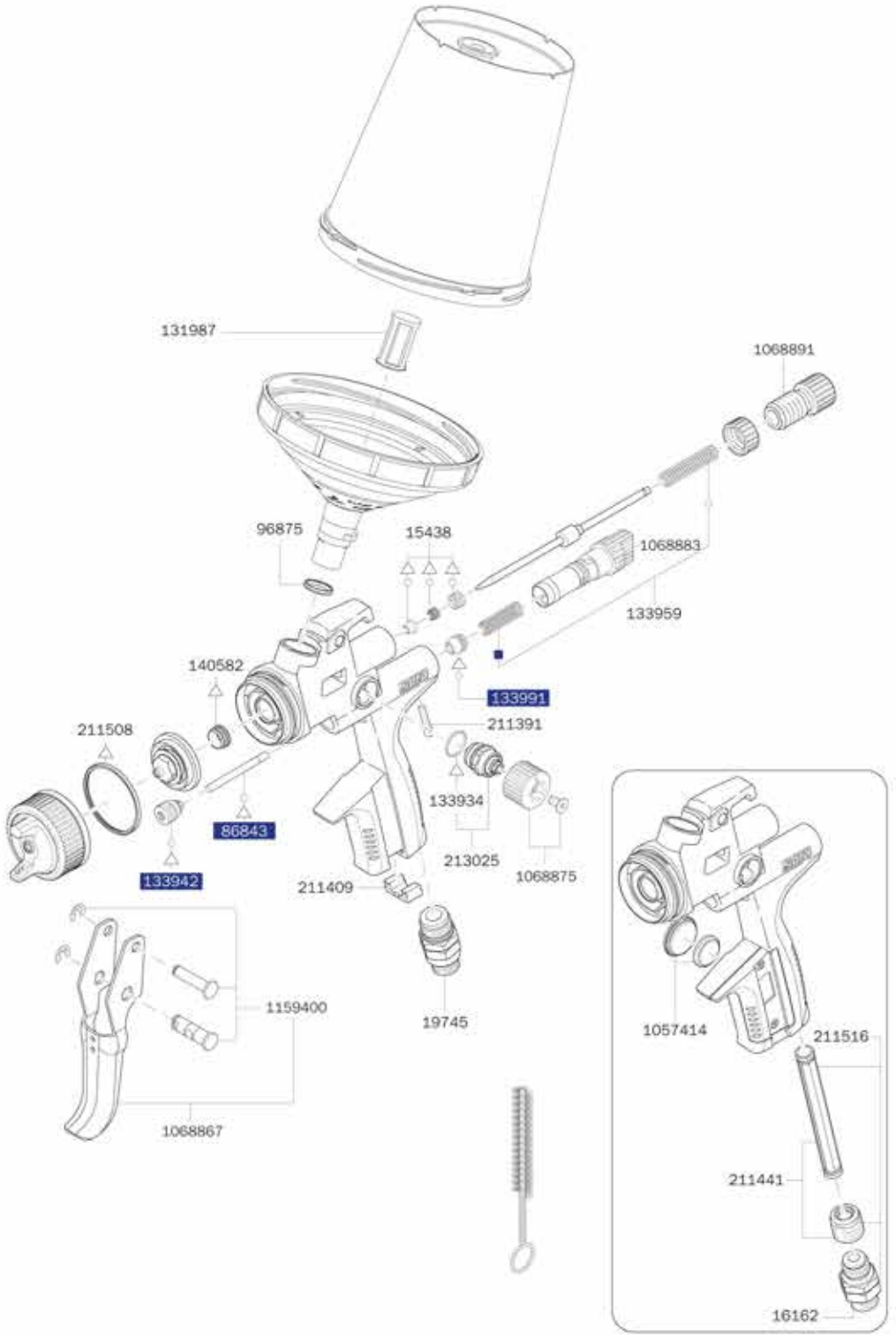


## Werkzeugsatz

1057323
Universalschlüssel, Kombi-Tool, Reinigungsbürste, CCS-Clips, Lacksieb

## Reparatursets

- o 136960 Dichtungs-Set
- 82552 Luftkolben-Serviceeinheit
- △ 1173286 Wartungsset



Alle Preise sind unverbindliche Preisempfehlungen. Irrtümer, technische Änderungen und Druckfehler vorbehalten.

# SATAminijet 4400 B

## RP/HVLP

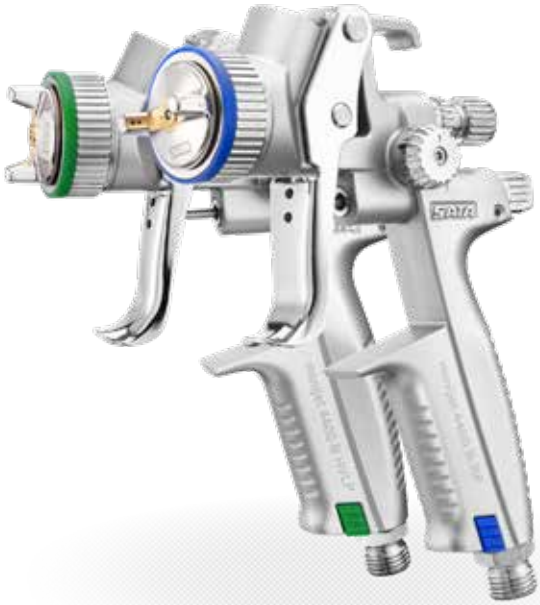

| Technische Daten | RP | HVLP |
|---|---|---|
| Empfohlener Luft - Eingangsfließ-druck | 2,5 bar | 2,0 bar |
| Luft - Eingangsfließdruck Einsatz-bereich | 0,5 - 2,5 bar | 0,5 - 2,0 bar |
| Empfohlener Lackierabstand | 12 - 19 cm | 12 - 15 cm |
| Luftbedarf | 200 Nl/min | 120 Nl/min |

| | 0,3 SR | 0,8 SR | 1,0 SR | 1,2 SR | 1,3 SR | 1,4 SR | 0,3 | 0,5 |
|---|---|---|---|---|---|---|---|---|
| | **Spot-Repair mit RPS Mehrzweckbecher 0,3 l (2x)** | | | | | | | |
| RP | 1114149 | 202390 | 198358 | 198366 | 1065136 | - | - | - |
| HVLP | - | 198168 | 198176 | 198184 | - | 198192 | - | - |
| | **Spot-Repair mit 125 ccm QCC-Kunststoff-Mehrwegbecher** | | | | | | | |
| RP | - | 198200 | 198218 | 198226 | - | - | - | - |
| HVLP | - | 198069 | 198077 | 198085 | - | 198093 | - | - |
| | **Pistole mit 125 ccm QCC-Kunststoff-Mehrwegbecher** | | | | | | | |
| RP | - | - | - | - | - | - | - | 202416 |
| HVLP | - | - | - | - | - | - | 197970 | 197988 |
| | **Düsensatz** | | | | | | | |
| RP | 1114131 | 201285 | 201293 | 201301 | 1065037 | - | - | 202408 |
| HVLP | - | 201244 | 201251 | 201269 | - | 201277 | 201194 | 201202 |

| | 0,8 | 1,0 | 1,1 | 1,4 | 1,6 | | | |
|---|---|---|---|---|---|---|---|---|
| | **Pistole mit 125 ccm QCC-Kunststoff-Mehrwegbecher** | | | | | | | |
| RP | - | - | - | 198234 | 198242 | - | - | - |
| HVLP | 197996 | 198002 | 198010 | - | - | - | - | - |
| | **Düsensatz** | | | | | | | |
| RP | - | - | - | 201319 | 201327 | - | - | - |
| HVLP | 201210 | 201228 | 201236 | - | - | - | - | - |

## design set

198382
SATA design set mit SATAminijet 4400 B HVLP Düse 1,0

Alle Preise sind unverbindliche Preisempfehlungen. Irrtümer, technische Änderungen und Druckfehler vorbehalten.

# Spritzstrahlvergleich

## SATAminijet 4400 B HVLP

Standarddüse / SR-Düse

1,0 HVLP
(bei 2,0 bar)
Spritzabstand 15 cm

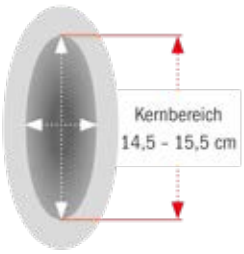


1,0 SR HVLP
(bei 2,0 bar)
Spritzabstand 15 cm

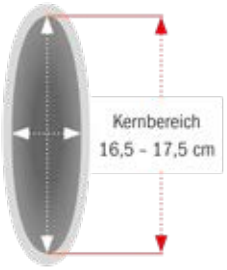


## SATAminijet 4400 B RP

Standarddüse / SR-Düse

1,4 RP
(bei 2,5 bar)
Spritzabstand 15 cm

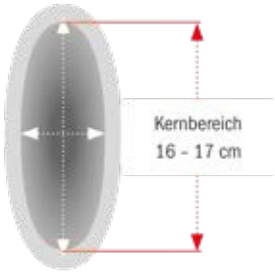


1,2 SR RP
(bei 2,5 bar)
Spritzabstand 15 cm

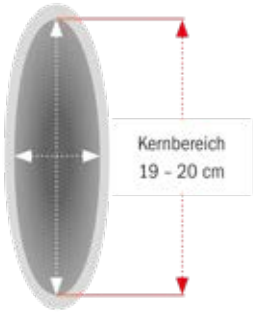


1,3 SR RP
(bei **2,0 bar**)
Spritzabstand 15 cm

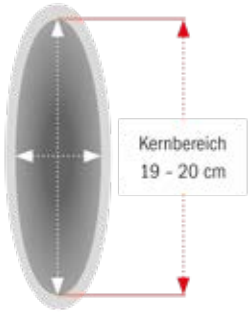


**SR-Düsen speziell für Spot Repair-Anwendungen**

- Geringe Gefahr der Entstehung von hellen Rändern
- Ermöglicht das Auftragen sehr dünner Lackschichten



Alle Preise sind unverbindliche Preisempfehlungen. Irrtümer, technische Änderungen und Druckfehler vorbehalten.

## Ersatzteile

## SATAminijet 4400 B

1097379
Universal-Schlüsseleinheit (Verpackungseinheit 3 Stück)

133983
Luftanschlussstück 1/4" (Außengewinde)

16295
Glasbecher 25 ml, mit Steckdeckel

197418
CCS-Clips, grün, blau, rot, schwarz (Verpackungseinheit 4 Stück)

197467
Luftverteilerring (Verpackungseinheit 3 Stück)

197541
Kunststoff-Mehrwegbecher, 0,125 l mit QCC ohne Feingewinde

197558
Tropfsperre (Verpackungseinheit 4 Stück)

198408
Luftkolbenstange

198473
Abzugsbügelset

198523
Luftmikrometer, kpl.

198549
Spindel für R-/B-Regulierung

198911
Alu-Mehrwegbecher, 0,15 l mit QCC ohne Feingewinde für SATAjet 5000er Serie, jet 4000 B, jet 3000 B, jet 2000, jet 1000 B, jet 100 B, jet RP, minijet 4400 B

199075
Schraubdeckel mit Tropfenfangring und Tropfsperre

199406
Materialmengenregulierung mit Gegenmutter

199414
Packung für Farbnadel und Luftkolbenstange

199430
Arretierschraube (Verpackungseinheit 3 Stück) für Luftmikrometer

199448
Luftkolbenkopf (Verpackungseinheit 3 Stück)

199455
Dichtelement (Verpackungseinheit 5 Stück) für Farbdüse

199463
Bügelrollen-Set

199471
Dichtung (Verpackungseinheit 3 Stück) für Spindel

200162
Rändelknopf mit Schraube (je 2 Stück)

200220
Steckbecheranschluss mit QCC

200238
Glasbecher 25 ml, mit Steckdeckel (Verpackungseinheit 5 Stück) und QCC Steckanschluss (Verpackungseinheit 1 Stück)

200907
Dichtring (Verpackungseinheit 5 Stück)

201467
Druckfeder (je 3 Stück) für Farbnadel und Luftkolben

3988
Lacksieb, 300 µm (Verpackungseinheit 10 Stück)

53033
Glasbecher 25 ml, mit Steckdeckel (Verpackungseinheit 5 Stück)

58164
Glasbecher 25 ml, mit Blinddeckel

64022
Kunststoffdeckel (3 Stück)

76018
Lacksieb, 300 µm (Verpackungseinheit 100 Stück)

76026
Lacksieb, 300 µm (Verpackungseinheit 500 Stück)

96875
Kunststoffeinsatz für Pistolen mit QCC-Becheranschluss

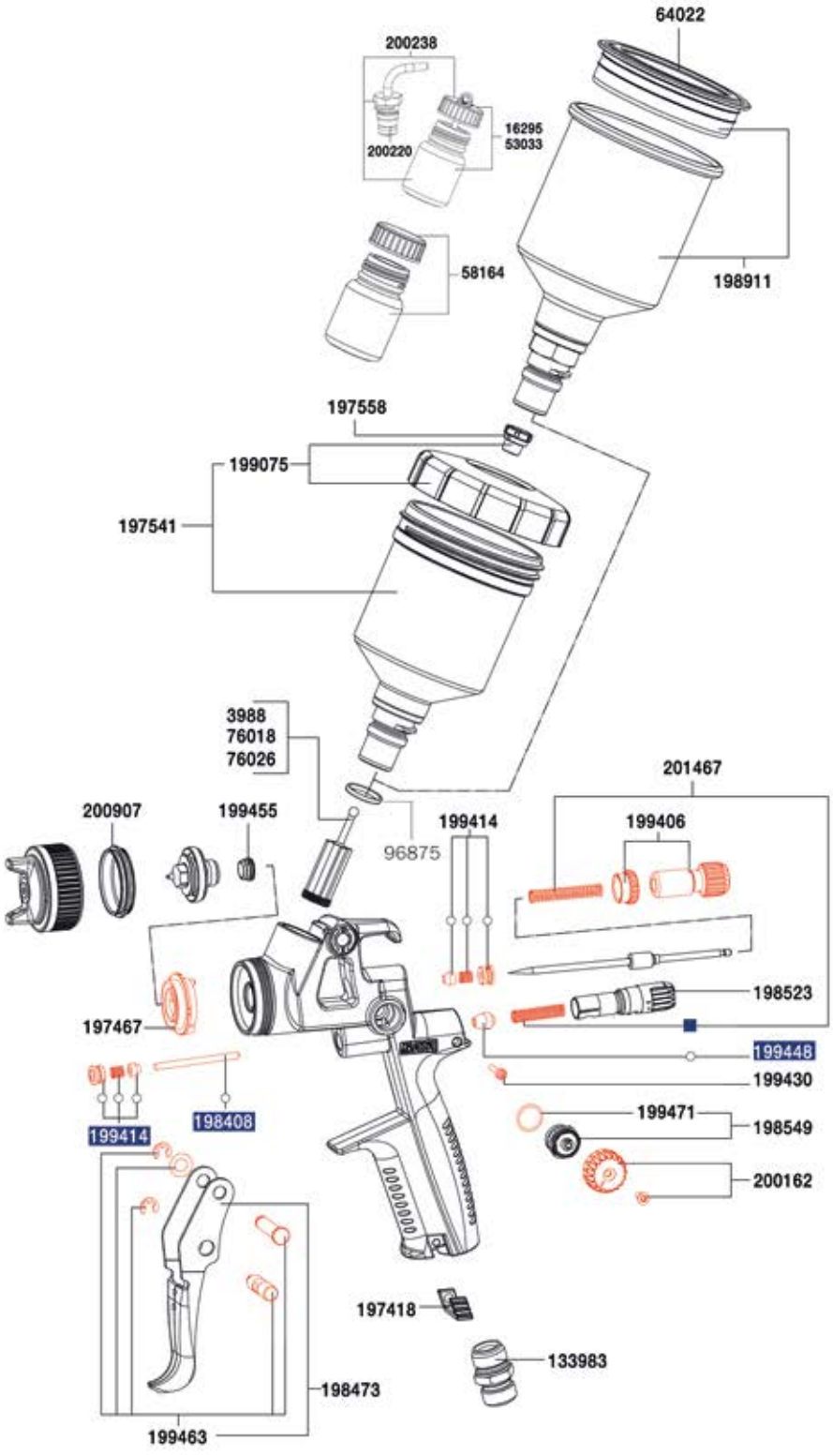


### Werkzeugsatz

198572
Universalschlüssel, Kombi-Tool, Reinigungsbürste, Ausziehwerkzeug, Lacksieb

### Reparatursets

198614
Reparatur-Set

199422
Luftkolben-Serviceeinheit

o 200246
Dichtungs-Set

Alle Preise sind unverbindliche Preisempfehlungen. Irrtümer, technische Änderungen und Druckfehler vorbehalten.

# SATAjet 100 B

## RP/HVLP/P

| Technische Daten | RP | HVLP | P |
|---|---|---|---|
| Empfohlener Luft - Eingangsfließ-druck | 2,0 bar | 2,0 bar | 2,0 bar |
| Luft - Eingangsfließdruck Einsatz-bereich | 1,5 - 2,0 bar | 2,0 bar | 1,5 - 2,0 bar |
| Empfohlener Lackierabstand | 17 - 21 cm | 10 - 15 cm | 17 - 21 cm |
| Luftbedarf | 290 Nl/min | 350 Nl/min | 245 Nl/min |

| | 1,4 | 1,6 | 1,7 | 1,8 | 1,9 | 2,0 | 2,1 |
|---|---|---|---|---|---|---|---|
| | **Pistole mit RPS-Mehrzweckbecher 0,3 l / 0,6 l / 0,9 l (je 1x) ohne Drehgelenk** | | | | | | |
| RP | 1012632 | 1012640 | - | 1012658 | - | 1012666 | - |
| HVLP | 1012674 | - | 1012682 | - | 1012690 | - | 1012707 |
| | **Pistole mit 0,6 l QCC-Kunststoff-Mehrwegbecher ohne Drehgelenk** | | | | | | |
| RP | 146969 | 145193 | - | 145201 | - | 145219 | - |
| HVLP | 146373 | - | 145722 | - | 145730 | - | 145748 |
| | **Pistole mit 0,75 l QCC-Alu-Mehrwegbecher ohne Drehgelenk** | | | | | | |
| RP | 153023 | 146134 | - | 146142 | - | 147421 | - |
| HVLP | 147447 | - | 146175 | - | 146183 | - | 147454 |
| | **Düsensatz** | | | | | | |
| RP | 146977 | 145250 | - | 145268 | - | 145276 | - |
| HVLP | 146381 | - | 145417 | - | 145425 | - | 145433 |

## SATAjet 100 B F RP 1,1 UV ohne Drehgelenk*

203125
SATAjet 100 B F RP Düse 1,1 UV RPS-Mehrzweckbecher 0,6 l UV (3x)

182592
SATAjet 100 B F RP Düse 1,1 UV 0,75 l QCC Alu-Mehrwegbecher

182600
Düsensatz SATAjet 100 B F RP 1,1 UV

## SATAjet 100 B P ohne Drehgelenk**

1012715
SATAjet 100 B P RPS-Mehrzweckbecher 0,3 l / 0,6 l / 0,9 l (je 1x)

145185
SATAjet 100 B Düse P 0,6 l QCC Kunststoff-Mehrwegbecher

146217
SATAjet 100 B Düse P 0,75 l QCC Alu-Mehrwegbecher

145284
Düsensatz SATAjet 100 B P

***Für UV-Primeranwendungen. ****Für Polyester-Spritzspachtelanwendungen.**



Alle Preise sind unverbindliche Preisempfehlungen. Irrtümer, technische Änderungen und Druckfehler vorbehalten.

## Ersatzteile

## SATAjet 100 B

| | |
|---|---|
| 1097379 | Universal-Schlüsseleinheit (Verpackungseinheit 3 Stück) |
| 130393 | Dichtring für Luftdüsenring |
| 130492 | Abzugsbügelset |
| 133926 | Bügelrollen-Set |
| 133934 | Dichtung (Verpackungseinheit 3 Stück) für Spindel |
| 133942 | Dichtungshalter, kpl. |
| 133959 | Druckfeder (je 3 Stück) für Farbnadel und Luftkolben |
| 133967 | Arretierschraube für Luftmikrometer |
| 133983 | Luftanschlussstück 1/4" (Außengewinde) |
| 133991 | Luftkolbenkopf (Verpackungseinheit 3 Stück) |
| 139188 | Materialmengenregulierung mit Gegenmutter |
| 139964 | Luftmikrometer |
| 140574 | Rändelknopf mit Schraube |
| 140582 | Dichtelement (Verpackungseinheit 5 Stück) für Farbdüse |
| 143230 | Luftverteilerring (Verpackungseinheit 3 Stück) |
| 15438 | Farbnadelpackung |
| 16162 | Drehgelenk |
| 1826 | Tropfsperre (Verpackungseinheit 4 Stück) |
| 25874 | O-Ring |
| 27243 | Kunststoff-Mehrwegbecher, 0,6 l, QCC ohne Feingewinde für SATAjet 5000er Serie, jet X, jet 4000 B, jet 1000 B, jet 100 B, minijet 4400 B |
| 3988 | Lacksieb, 300 µm (Verpackungseinheit 10 Stück) |
| 49395 | Schraubdeckel mit Tropfenfangring und Tropfsperre |
| 6395 | CCS-Clips, grün, blau, rot, schwarz (Verpackungseinheit 4 Stück) |
| 76018 | Lacksieb, 300 µm (Verpackungseinheit 100 Stück) |
| 76026 | Lacksieb, 300 µm (Verpackungseinheit 500 Stück) |
| 78154 | Abschlusskappe |
| 89771 | Spindel für R-/B-Regulierung |
| 91959 | Luftkolbenstange |

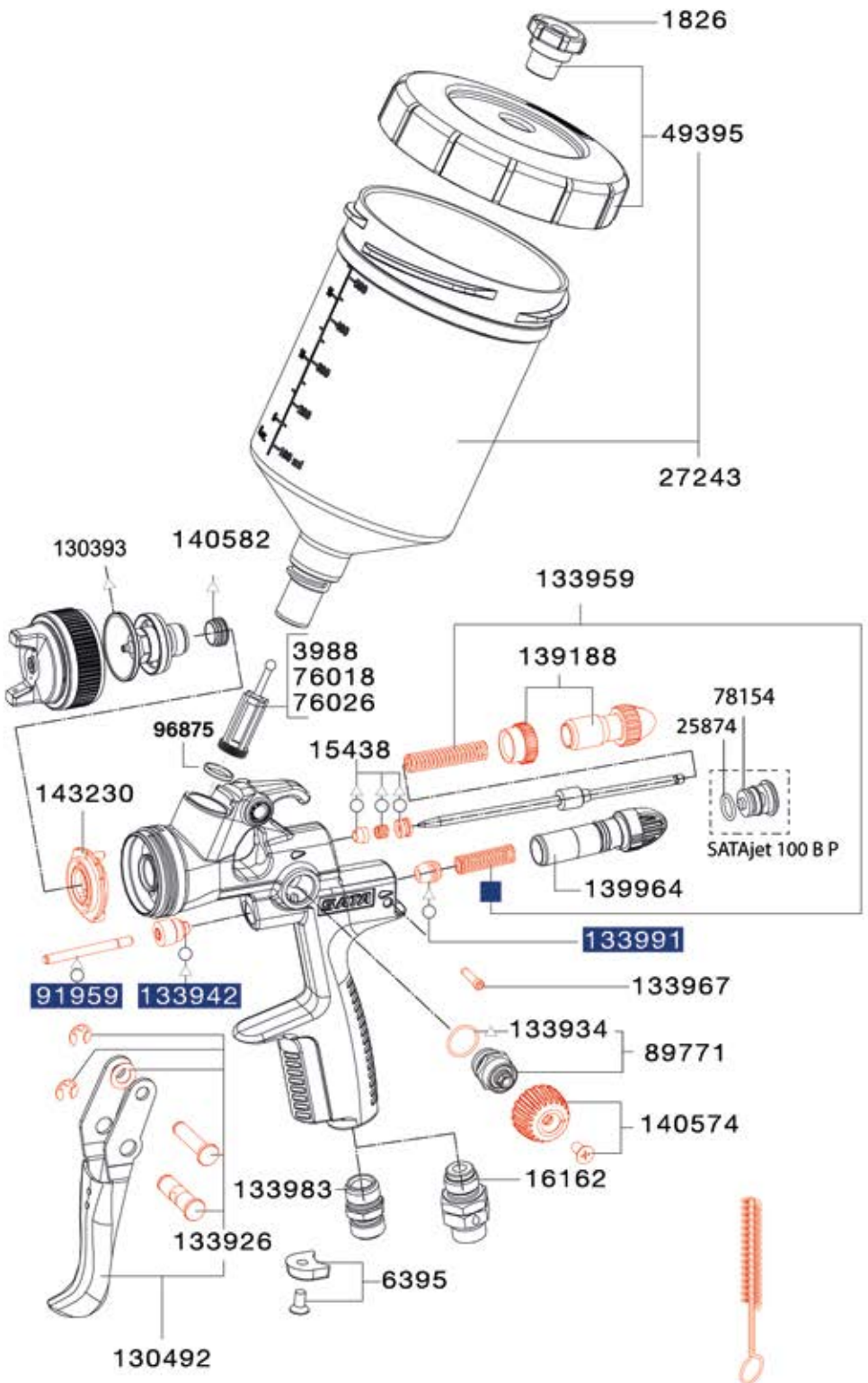


### Werkzeugsatz

9050
Universalschlüssel, Reinigungsbürste, Innensechskant SW4, Innensechskant SW2, Ausziehwerkzeug, Lacksieb

### Reparatursets

- 130542 Reparatur-Set
- 92759 Luftkolben-Serviceeinheit
- o 183780 Dichtungs-Set
- △ 1173260 Wartungsset



Alle Preise sind unverbindliche Preisempfehlungen. Irrtümer, technische Änderungen und Druckfehler vorbehalten.

# SATAjet 1000 B

## RP

| Technische Daten | RP |
|---|---|
| Empfohlener Luft - Eingangsfließ-druck | 2,0 bar |
| Luft - Eingangsfließdruck Einsatz-bereich | 1,5 - 2,0 bar |
| Empfohlener Lackierabstand | 17 - 21 cm |
| Luftbedarf | 275 Nl/min |

| | 0,8 | 1,0 | 1,3 | 1,6 | 1,8 | 2,0 | 2,5 | 3,0 |
|---|---|---|---|---|---|---|---|---|
| | **Pistole mit 0,6 l QCC-Kunststoff-Mehrwegbecher ohne Drehgelenk** | | | | | | | |
| RP | 151183 | 151191 | 149302 | 149310 | 150391 | 149328 | 151209 | 151217 |
| | **Pistole mit 0,6 l QCC-Kunststoff-Mehrwegbecher mit Drehgelenk** | | | | | | | |
| RP | 157875 | 157883 | 157891 | 157909 | 157917 | 157925 | 157933 | 157941 |
| | **Pistole mit 0,75 l QCC-Alu-Mehrwegbecher ohne Drehgelenk** | | | | | | | |
| RP | 151225 | 151233 | 150342 | 149344 | 150409 | 149351 | 151241 | 151258 |
| | **Düsensatz** | | | | | | | |
| RP | 151316 | 151324 | 149161 | 149179 | 150417 | 149187 | 151332 | 151340 |

| | 2,5 HV | 3,0 HV | 4,0 | 5,0 | | | | |
|---|---|---|---|---|---|---|---|---|
| | **Pistole mit 0,6 l QCC-Kunststoff-Mehrwegbecher ohne Drehgelenk - für hochviskose Materialien** | | | | | | | |
| RP | 1003194 | 1003201 | - | - | - | - | - | - |
| | **Pistole mit 0,6 l QCC-Kunststoff-Mehrwegbecher ohne Drehgelenk - große Düsen** | | | | | | | |
| RP | - | - | 154161 | - | - | - | - | - |
| | **Pistole mit 0,6 l QCC-Kunststoff-Mehrwegbecher mit Drehgelenk - für hochviskose Materialien** | | | | | | | |
| RP | 1003235 | 1003243 | - | - | - | - | - | - |
| | **Pistole mit 0,6 l QCC-Kunststoff-Mehrwegbecher mit Drehgelenk - große Düsen** | | | | | | | |
| RP | - | - | 157958 | - | - | - | - | - |
| | **Pistole mit 0,75 l QCC-Alu-Mehrwegbecher ohne Drehgelenk - für hochviskose Materialien** | | | | | | | |
| RP | 1003219 | 1003227 | - | - | - | - | - | - |
| | **Pistole mit 0,75 l QCC-Alu-Mehrwegbecher ohne Drehgelenk - große Düsen** | | | | | | | |
| RP | - | - | 154179 | - | - | - | - | - |
| | **Düsensatz - für hochviskose Materialien** | | | | | | | |
| RP | 222372 | 222380 | - | - | - | - | - | - |
| | **Düsensatz - große Düsen** | | | | | | | |
| RP | - | - | 154187 | 154195 | - | - | - | - |



Alle Preise sind unverbindliche Preisempfehlungen. Irrtümer, technische Änderungen und Druckfehler vorbehalten.

## SATAjet 1000 B RP für Klebstoffanwendungen

164962
SATAjet 1000 B RP Düse 1,6 D Drall-Rundstrahl 0,6 l QCC Kunststoff-Mehrwegbecher

164970
Düsensatz SATAjet 1000 B RP 1,6 D (Drall-Rundstrahldüse)

214320
SATAjet 1000 B RP Düse 1,3 DA Druckbecherpistole für Dispersionsklebstoffe, inkl. SATA BVD Anbausatz

214338
Düsensatz SATAjet 1000 B RP 1,3 DA für Dispersionsklebstoffe



Alle Preise sind unverbindliche Preisempfehlungen. Irrtümer, technische Änderungen und Druckfehler vorbehalten.

# SATAjet 1000 B

## HVLP

| Technische Daten | HVLP |
|---|---|
| Empfohlener Luft - Eingangsfließ-druck | 2,0 bar |
| Luft - Eingangsfließdruck Einsatz-bereich | 2,0 bar |
| Empfohlener Lackierabstand | 13 - 17 cm |
| Luftbedarf | 350 Nl/min |

| | 1,4 | 1,7 | 1,9 | 2,1 |
|---|---|---|---|---|
| | **Pistole mit 0,6 l QCC-Kunststoff-Mehrwegbecher ohne Drehgelenk** | | | |
| HVLP | 149377 | 149385 | 149393 | 149401 |
| | **Pistole mit 0,6 l QCC-Kunststoff-Mehrwegbecher mit Drehgelenk** | | | |
| HVLP | 157966 | 157974 | 157982 | 157990 |
| | **Pistole mit 0,75 l QCC-Alu-Mehrwegbecher ohne Drehgelenk** | | | |
| HVLP | 149419 | 149427 | 149435 | 149443 |
| | **Düsensatz** | | | |
| HVLP | 149195 | 149203 | 149211 | 149229 |

Alle Preise sind unverbindliche Preisempfehlungen. Irrtümer, technische Änderungen und Druckfehler vorbehalten.

## Ersatzteile

## SATAjet 1000 B

| | |
|---|---|
| 1097379 | Universal-Schlüsseleinheit (Verpackungseinheit 3 Stück) |
| 130393 | Dichtring für Luftdüsenring |
| 130492 | Abzugsbügelset |
| 133926 | Bügelrollen-Set |
| 133934 | Dichtung (Verpackungseinheit 3 Stück) für Spindel |
| 133942 | Dichtungshalter, kpl. |
| 133959 | Druckfeder (je 3 Stück) für Farbnadel und Luftkolben |
| 133967 | Arretierschraube für Luftmikrometer |
| 133983 | Luftanschlussstück 1/4" (Außengewinde) |
| 133991 | Luftkolbenkopf (Verpackungseinheit 3 Stück) |
| 139188 | Materialmengenregulierung mit Gegenmutter |
| 139964 | Luftmikrometer |
| 140574 | Rändelknopf mit Schraube |
| 140582 | Dichtelement (Verpackungseinheit 5 Stück) für Farbdüse |
| 143230 | Luftverteilerring (Verpackungseinheit 3 Stück) |
| 15438 | Farbnadelpackung |
| 16162 | Drehgelenk |
| 1826 | Tropfsperre (Verpackungseinheit 4 Stück) |
| 27243 | Kunststoff-Mehrwegbecher, 0,6 l, QCC ohne Feingewinde für SATAjet 5000er Serie, jet X, jet 4000 B, jet 1000 B, jet 100 B, minijet 4400 B |
| 3988 | Lacksieb, 300 µm (Verpackungseinheit 10 Stück) |
| 49395 | Schraubdeckel mit Tropfenfangring und Tropfsperre |
| 6395 | CCS-Clips, grün, blau, rot, schwarz (Verpackungseinheit 4 Stück) |
| 76018 | Lacksieb, 300 µm (Verpackungseinheit 100 Stück) |
| 76026 | Lacksieb, 300 µm (Verpackungseinheit 500 Stück) |
| 89771 | Spindel für R-/B-Regulierung |
| 91959 | Luftkolbenstange |
| 96875 | Kunststoffeinsatz für Pistolen mit QCC-Becheranschluss |

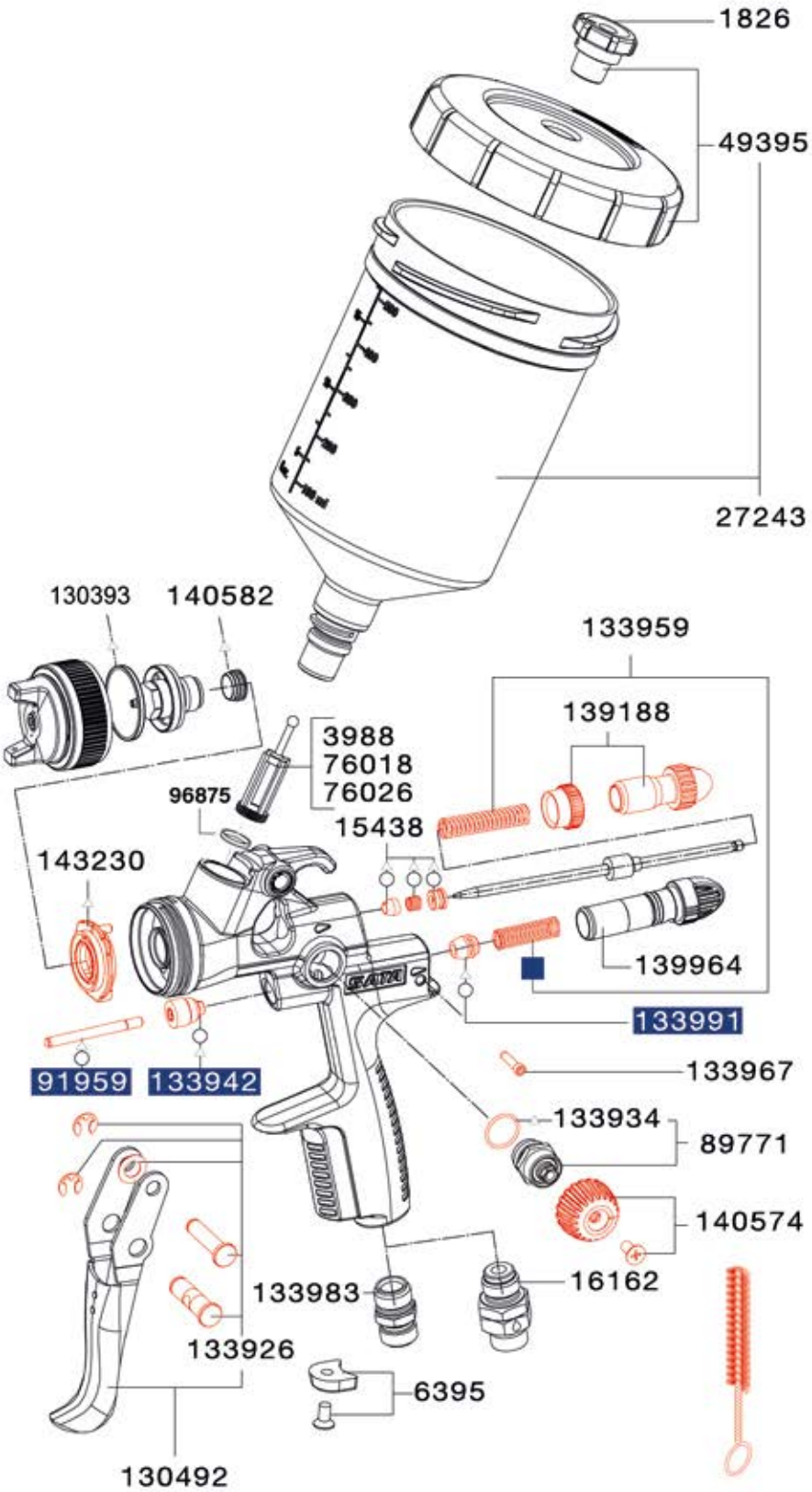


### Werkzeugsatz

9050
Universalschlüssel, Reinigungsbürste, Innensechskant SW4, Innensechskant SW2, Ausziehwerkzeug, Lacksieb

### Reparatursets

- 130542 Reparatur-Set
- 92759 Luftkolben-Serviceeinheit
- o 183780 Dichtungs-Set
- △ 1173260 Wartungsset



Alle Preise sind unverbindliche Preisempfehlungen. Irrtümer, technische Änderungen und Druckfehler vorbehalten.

# Verlängerungen für SATAjet 1000 B RP

## Standarddüse

154211
Verlängerung mit Standarddüse (0°) 20 cm mit Düsensatz 1,6 RP für SATAjet 1000 B RP

154229
Verlängerung mit Standarddüse (0°), 30 cm mit Düsensatz 1,6 RP für SATAjet 1000 B RP

154237
Verlängerung mit Standarddüse (0°), 40 cm mit Düsensatz 1,6 RP für SATAjet 1000 B RP

## Schrägstrahldüse

154252
Verlängerung mit Schrägstrahldüse (45°), 20 cm mit Düsensatz 1,6 RP für SATAjet 1000 B RP

154260
Verlängerung mit Schrägstrahldüse (45°), 30 cm mit Düsensatz 1,6 RP für SATAjet 1000 B RP

154278
Verlängerung mit Schrägstrahldüse (45°), 40 cm mit Düsensatz 1,6 RP für SATAjet 1000 B RP

178533
Verlängerung mit Schrägstrahldüse (75°), drehbar 40 cm mit Düsensatz 1,6 RP für SATAjet 1000 B RP, vorzugsweise mit BVD-Druckbecher

185520
Verlängerung mit Schrägstrahldüse (75°), drehbar, 20 cm mit Düsensatz 1,6 RP für SATAjet 1000 B RP, vorzugsweise mit BVD-Druckbecher

## Winkelkopfdüse

154294
Verlängerung mit Winkelkopfdüse (90°), 20 cm mit Düsensatz 1,6 RP für SATAjet 1000 B RP

154302
Verlängerung mit Winkelkopfdüse (90°), 30 cm mit Düsensatz 1,6 RP für SATAjet 1000 B RP

154310
Verlängerung mit Winkelkopfdüse (90°), 40 cm mit Düsensatz 1,6 RP für SATAjet 1000 B RP

## Radialdüse

196162
Verlängerung mit Radialdüse (360°), 20 cm mit Düse 1,6 SATAjet 1000 B RP, Funktion nur mit SATA BVD-Druckbecher

196170
Verlängerung mit Radialdüse (360°), 30 cm mit Düsensatz 1,6 RP für SATAjet 1000 B RP, Funktion ausschließlich mit SATA BVD-Druckbecher

196188
Verlängerung mit Radialdüse (360°), 40 cm mit Düsensatz 1,6 RP für SATAjet 1000 B RP, Funktion ausschließlich mit SATA BVD-Druckbecher

Alle Preise sind unverbindliche Preisempfehlungen. Irrtümer, technische Änderungen und Druckfehler vorbehalten.

LIGNUM

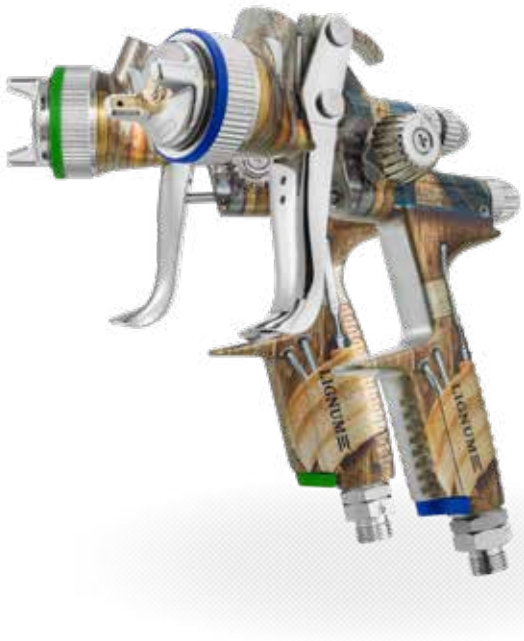

# SATAjet 1000 B Lignum 3

## RP/HVLP

| Technische Daten | RP | HVLP |
|---|---|---|
| Empfohlener Luft - Eingangsfließ-druck | 2,0 bar | 2,0 bar |
| Luft - Eingangsfließdruck Einsatz-bereich | 1,5 - 2,0 bar | 2,0 bar |
| Empfohlener Lackierabstand | 17 - 21 cm | 13 - 17 cm |
| Luftbedarf | 275 Nl/min | 350 Nl/min |

| | 1,3 | 1,4 | 1,6 | 1,7 | 1,8 | 1,9 | 2,0 | 2,5 |
|---|---|---|---|---|---|---|---|---|
| | **Pistole mit 0,6 l QCC-Kunststoff-Mehrwegbecher mit Drehgelenk** | | | | | | | |
| RP | 1107805 | - | 1107813 | - | 1107821 | - | 1107839 | 1107847 |
| HVLP | - | 1107772 | - | 1107780 | - | 1107798 | - | - |
| | **Düsensatz** | | | | | | | |
| RP | 149161 | - | 149179 | - | 150417 | - | 149187 | 151332 |
| HVLP | - | 149195 | - | 149203 | - | 149211 | - | - |

| | 0,8 | 1,0 | 2,1 | 3,0 | 2,5 HV | 3,0 HV | 4,0 | 5,0 |
|---|---|---|---|---|---|---|---|---|
| | **Düsensatz** | | | | | | | |
| RP | 151316 | 151324 | - | 151340 | - | - | - | - |
| HVLP | - | - | 149229 | - | - | - | - | - |
| | **Düsensatz - für hochviskose Materialien** | | | | | | | |
| RP | - | - | - | - | 222372 | 222380 | - | - |
| | **Düsensatz - große Düsen** | | | | | | | |
| RP | - | - | - | - | - | - | 154187 | 154195 |



Alle Preise sind unverbindliche Preisempfehlungen. Irrtümer, technische Änderungen und Druckfehler vorbehalten.

## Ersatzteile

# SATAjet 1000 B
# Lignum 3

1097379
Universal-Schlüsseleinheit (Verpackungseinheit 3 Stück)

130393
Dichtring für Luftdüsenring

130492
Abzugsbügelset

133926
Bügelrollen-Set

133934
Dichtung (Verpackungseinheit 3 Stück) für Spindel

133942
Dichtungshalter, kpl.

133959
Druckfeder (je 3 Stück) für Farbnadel und Luftkolben

133967
Arretierschraube für Luftmikrometer

133991
Luftkolbenkopf (Verpackungseinheit 3 Stück)

139188
Materialmengenregulierung mit Gegenmutter

139964
Luftmikrometer

140574
Rändelknopf mit Schraube

140582
Dichtelement (Verpackungseinheit 5 Stück) für Farbdüse

143230
Luftverteilerring (Verpackungseinheit 3 Stück)

15438
Farbnadelpackung

16162
Drehgelenk

1826
Tropfsperre (Verpackungseinheit 4 Stück)

27243
Kunststoff-Mehrwegbecher, 0,6 l, QCC ohne Feingewinde für SATAjet 5000er Serie, jet X, jet 4000 B, jet 1000 B, jet 100 B, minijet 4400 B

3988
Lacksieb, 300 µm (Verpackungseinheit 10 Stück)

49395
Schraubdeckel mit Tropfenfangring und Tropfsperre

6395
CCS-Clips, grün, blau, rot, schwarz (Verpackungseinheit 4 Stück)

76018
Lacksieb, 300 µm (Verpackungseinheit 100 Stück)

76026
Lacksieb, 300 µm (Verpackungseinheit 500 Stück)

89771
Spindel für R-/B-Regulierung

91959
Luftkolbenstange

96875
Kunststoffeinsatz für Pistolen mit QCC-Becheranschluss

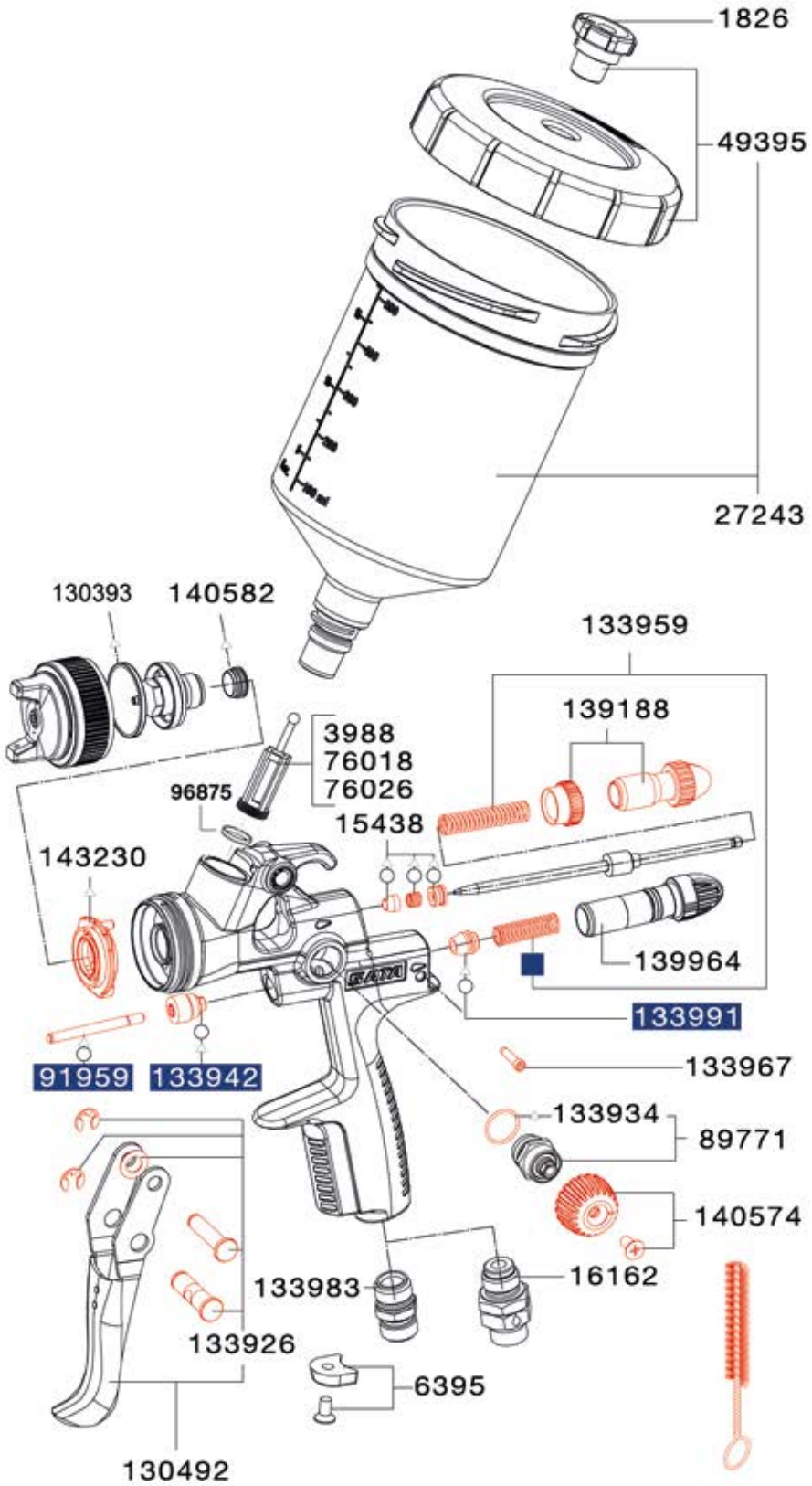


## Werkzeugsatz

9050
Universalschlüssel, Reinigungsbürste, Innensechskant SW4, Innensechskant SW2, Ausziehwerkzeug, Lacksieb

## Reparatursets

130542
Reparatur-Set

92759
Luftkolben-Serviceeinheit

183780
Dichtungs-Set

1173260
Wartungsset

Alle Preise sind unverbindliche Preisempfehlungen. Irrtümer, technische Änderungen und Druckfehler vorbehalten.

# SATA spray master RP

## RP

| Technische Daten | RP |
|---|---|
| Empfohlener Luft - Eingangsfließ-druck | 2,0 bar |
| Luft - Eingangsfließdruck Einsatz-bereich | 1,0 - 2,0 bar |
| Empfohlener Lackierabstand | 17 - 21 cm |
| Luftbedarf | 230 Nl/min |

| | SM W | 1,7 W | 2,0 W | |
|---|---|---|---|---|
| | **Pistole** | | | |
| RP | 72900 | 73734 | 74120 | |
| | **Düsensatz** | | | |
| RP | 77982 | 73791 | 78279 | |

Alle Preise sind unverbindliche Preisempfehlungen. Irrtümer, technische Änderungen und Druckfehler vorbehalten.

## Ersatzteile

# SATA spray master RP

1188912
SATA Schnellkupplungsnippel G 1/4" (Innengewinde)

120816
Druckablassschraube (Verpackungseinheit 2 Stück)

133926
Bügelrollen-Set

133934
Dichtung (Verpackungseinheit 3 Stück) für Spindel

133959
Druckfeder (je 3 Stück) für Farbnadel und Luftkolben

133967
Arretierschraube für Luftmikrometer

133983
Luftanschlussstück 1/4" (Außengewinde)

133991
Luftkolbenkopf (Verpackungseinheit 3 Stück)

1503
Senkschraube, Edelstahl für Mikrometer und R-/B-Regulierungen

16162
Drehgelenk

20412
Alu-Druckbecher 0,7 l mit Feingewinde ohne Deckel

20438
Sicherheitsventil PN 2

20461
Luftschlauch, Kunststoff

21014
Alu-Deckel, kpl.

2600
Serviceeinheit aus Düseneinsatz, Verteilerscheibe und Dichtring

29629
Luftkolbenstange

3657
Rändelknopf

3749
Stopfbuchse für Luftkolben

422
Dichtung für Luftkolben

53603
Luftmikrometer

53777
Luftanschluss für Alu-Deckel

54049
Dichtungsring (Verpackungseinheit 4 Stück)

54221
Spindel für R-/B-Regulierung

61416
Materialmengenregulierung mit Gegenmutter

6445
Farbnadelpackung

64766
Distanzscheibe

6486
Abzugsbügelset

65920
Regelarmatur, kpl.

6981
SATA Schnellkupplungsnippel G 1/4" (Innengewinde)

70664
Tropfsperre (Verpackungseinheit 10 Stück)

8268
Dichtring

83493
Druckbecheranschluss

83501
Luftschlauch, kpl. mit Druckbecheranschluss

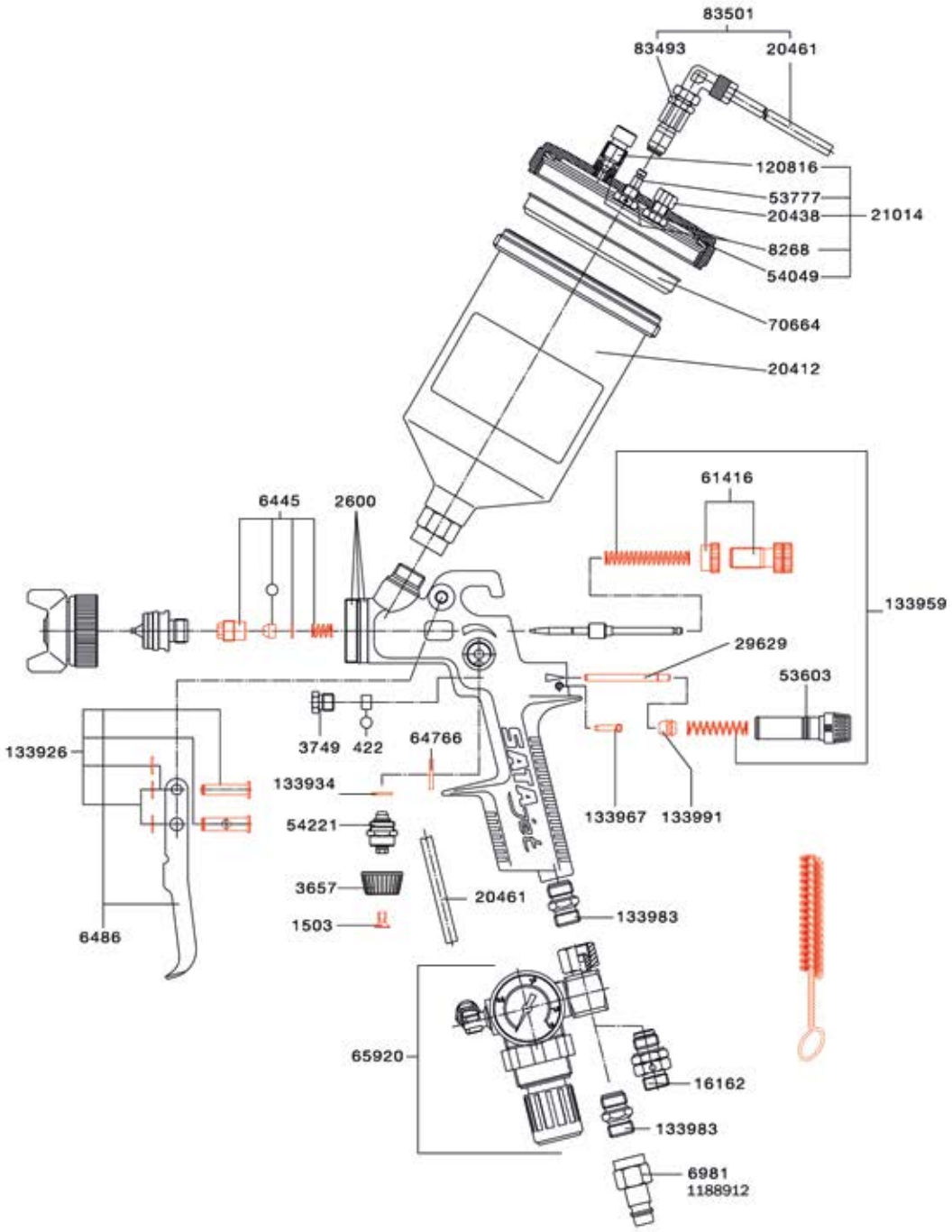


## Werkzeugsatz

9654
Universalschlüssel, Reinigungsbürste, Innensechskant SW4, Innensechskant SW2, Lacksieb, Steckschlüssel SW 7

## Reparatursets

70623
Reparatur-Set

o 9829
Dichtungs-Set

73254
Reparatur-Set, für Regelarmatur



Alle Preise sind unverbindliche Preisempfehlungen. Irrtümer, technische Änderungen und Druckfehler vorbehalten.

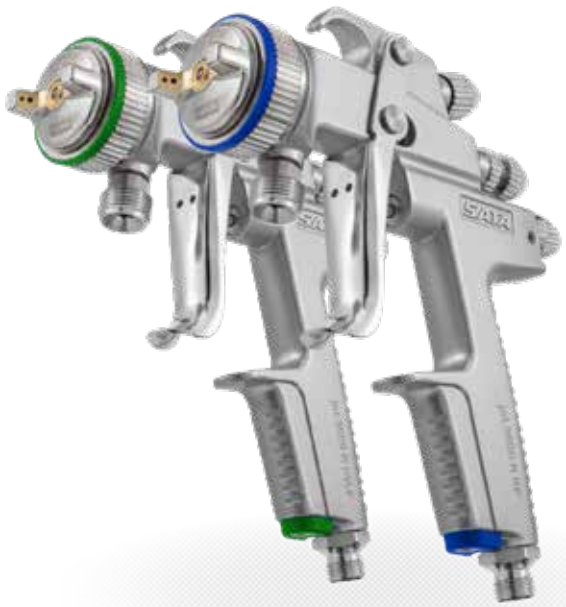

# SATAjet 3000 K

## RP/HVLP

| Technische Daten | RP | HVLP |
|---|---|---|
| Empfohlener Luft - Eingangsfließ-druck | 2,5 bar | 2,5 bar |
| Luft - Eingangsfließdruck Einsatz-bereich | 2,5 - 3,0 bar | 2,5 bar |
| Empfohlener Lackierabstand | 17 - 21 cm | 10 - 15 cm |
| Luftbedarf | 430 Nl/min | 560 Nl/min |
| Max. Material - Eingangsdruck | 10,0 bar | 10,0 bar |

| | 0,8 | 1,0 | 1,1 | 1,2 | 1,3 | 1,4 | 1,5 | 1,6 |
|---|---|---|---|---|---|---|---|---|
| | **Pistole** | | | | | | | |
| RP | 92932 | - | 93336 | - | 93344 | - | 93351 | - |
| HVLP | 93385 | 92924 | - | 93393 | - | 193656 | - | 96164 |
| | **Düsensatz** | | | | | | | |
| RP | 92494 | - | 92502 | - | 92510 | - | 92528 | - |
| HVLP | 92783 | 92791 | - | 92809 | - | 191379 | - | 92817 |

| | 1,7 | 2,0 | | | | | | |
|---|---|---|---|---|---|---|---|---|
| | **Pistole** | | | | | | | |
| RP | 93369 | 93377 | - | - | - | - | - | - |
| HVLP | - | 96172 | - | - | - | - | - | - |
| | **Düsensatz** | | | | | | | |
| RP | 95422 | 95356 | - | - | - | - | - | - |
| HVLP | - | 92825 | - | - | - | - | - | - |

## Notwendiges Zubehör für SATA-Kesselpistolen

92031
SATA Materialrohr G 3/8" (Innengewinde) - 3/8" (Außengewinde) für SATA Kesselpistolen

38265
SATA Materialfilter 60 msh, G 3/8" (Innengewinde) und 3/8" (Außengewinde) für SATA Kesselpistolen außer SATAminijet

12260
Sieb, 60 msh (Verpackungseinheit 4 Stück) für SATA Materialfilter

12278
Sieb, 100 msh (Verpackungseinheit 4 Stück) für SATA Materialfilter

74856
Sieb-Set: Sieb 200 msh (4 Stück), Siebhalter (2 Stück), Schraube (1 Stück) für SATA Materialfilter

**Auf Anfrage lieferbar: Pistolen und Düsensätze mit standzeitverlängernder Oberflächenveredelung der Farbdüse- und nadel.**



Alle Preise sind unverbindliche Preisempfehlungen. Irrtümer, technische Änderungen und Druckfehler vorbehalten.

## Ersatzteile

## SATAjet 3000 K

| | |
|---|---|
| 1097379 | Universal-Schlüsseleinheit (Verpackungseinheit 3 Stück) |
| 133926 | Bügelrollen-Set |
| 133942 | Dichtungshalter, kpl. |
| 133959 | Druckfeder (je 3 Stück) für Farbnadel und Luftkolben |
| 133967 | Arretierschraube für Luftmikrometer |
| 133991 | Luftkolbenkopf (Verpackungseinheit 3 Stück) |
| 134098 | Luftanschlussstück 1/4" (Außengewinde) |
| 139964 | Luftmikrometer |
| 15438 | Farbnadelpackung |
| 6395 | CCS-Clips, grün, blau, rot, schwarz (Verpackungseinheit 4 Stück) |
| 91959 | Luftkolbenstange |
| 92056 | Abzugsbügelset |
| 92619 | Materialmengenregulierung mit Gegenmutter |
| 92742 | Rund-/ Breitstrahlregulierung, kpl. |
| 93526 | Materialanschluss, Edelstahl |
| 93559 | Einsatz, Edelstahl |
| 97824 | Luftverteilerring (3 Stück) |

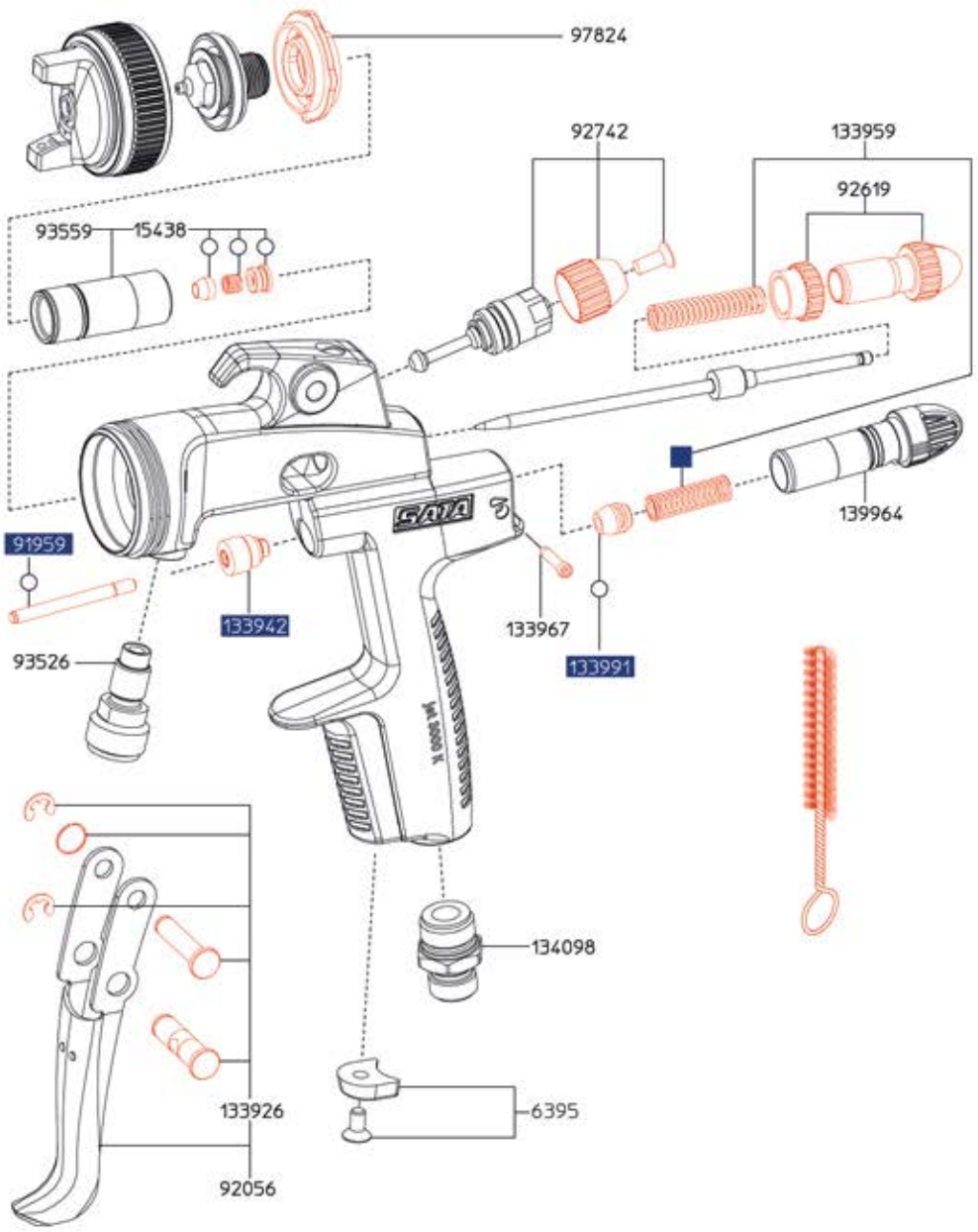


## Werkzeugsatz

9050
Universalschlüssel, Reinigungsbürste, Innensechskant SW4, Innensechskant SW2, Ausziehwerkzeug, Lacksieb

## Reparatursets

- 92767 Reparatur-Set
- 92759 Luftkolben-Serviceeinheit
- o 183780 Dichtungs-Set



Alle Preise sind unverbindliche Preisempfehlungen. Irrtümer, technische Änderungen und Druckfehler vorbehalten.

# SATAjet 1000 K

## RP

| Technische Daten | RP |
|---|---|
| Empfohlener Luft - Eingangsfließ-druck | 2,5 bar |
| Luft - Eingangsfließdruck Einsatz-bereich | 2,5 bar |
| Empfohlener Lackierabstand | 17 - 21 cm |
| Luftbedarf | 410 Nl/min |
| Max. Material - Eingangsdruck | 10,0 bar |

| | 0,8 | 1,1 | 1,3 | 1,5 | 1,7 | 2,0 | 2,5 | 3,0 |
|---|---|---|---|---|---|---|---|---|
| | **Pistole** | | | | | | | |
| RP | 132092 | 132100 | 132118 | 132126 | 132134 | 132142 | 153486 | 153494 |
| | **Pistole mit standzeitverlängernder Oberflächenbeschichtung der Farbdüse und -nadel** | | | | | | | |
| RP | 141903 | 141911 | 141929 | 141937 | 141945 | 141952 | - | - |
| | **Düsensatz** | | | | | | | |
| RP | 132159 | 132167 | 132175 | 132183 | 132191 | 132209 | 153528 | 153536 |
| | **Düsensatz mit standzeitverlängernder Oberflächenbeschichtung der Farbdüse und -nadel** | | | | | | | |
| RP | 141648 | 141655 | 141663 | 141689 | 141697 | 141705 | 159442 | - |

| | 4,0 | 2,5 - 55 SK | 3,0 - 55 SK | 4,0 - 79 SK | 5,0 | | | |
|---|---|---|---|---|---|---|---|---|
| | **Pistole - große Düsen** | | | | | | | |
| RP | 154336 | - | - | - | - | - | - | - |
| | **Pistole mit Schlitzdüse** | | | | | | | |
| RP | - | 154344 | 154351 | 154369 | - | - | - | - |
| | **Düsensatz - große Düsen** | | | | | | | |
| RP | 154377 | - | - | - | 154385 | - | - | - |
| | **Schlitz-Düsensatz** | | | | | | | |
| RP | - | 154393 | 154401 | 154419 | - | - | - | - |

## SATAjet 1000 K RP für Klebstoffanwendungen

161232
SATAjet 1000 K RP Düse 1,6 D Drall-Rundstrahl Materialanschluss 3/8" (Außengewinde)

159707
Düsensatz SATAjet 1000 K RP 1,6 D (Drall-Rundstrahldüse)

211979
SATAjet 1000 K RP Düse 1,3 DA für Dispersionsklebstoffe Materialanschluss 3/8" (Außengewinde)

211961
Düsensatz SATAjet 1000 K RP 1,3 DA, für Dispersionsklebstoffe

**3,0 – 55 SK: 55 = Winkel / SK = Sinter Keramik**



Alle Preise sind unverbindliche Preisempfehlungen. Irrtümer, technische Änderungen und Druckfehler vorbehalten.

# SATAjet 1000 K

## HVLP

| Technische Daten | HVLP |
|---|---|
| Empfohlener Luft - Eingangsfließ-druck | 2,5 bar |
| Luft - Eingangsfließdruck Einsatz-bereich | 2,5 bar |
| Empfohlener Lackierabstand | 10 - 15 cm |
| Luftbedarf | 530 Nl/min |
| Max. Material - Eingangsdruck | 10,0 bar |

| | 0,8 | 1,0 | 1,2 | 1,4 | 1,6 | 2,0 |
|---|---|---|---|---|---|---|
| | **Pistole** | | | | | |
| HVLP | 139196 | 139204 | 139212 | 193664 | 139220 | 139238 |
| | **Pistole mit standzeitverlängernder Oberflächenbeschichtung der Farbdüse und -nadel** | | | | | |
| HVLP | 141960 | 141978 | 141986 | - | 142000 | 142018 |
| | **Düsensatz** | | | | | |
| HVLP | 139253 | 139261 | 139279 | 191387 | 139287 | 139295 |
| | **Düsensatz mit standzeitverlängernder Oberflächenbeschichtung der Farbdüse und -nadel** | | | | | |
| HVLP | 141762 | 141770 | 141804 | - | 141812 | 141838 |

## Notwendiges Zubehör für SATA-Kesselpistolen

38265
SATA Materialfilter 60 msh, G 3/8" (Innengewinde) und 3/8" (Außengewinde) für SATA Kesselpistolen außer SATAminijet

92031
SATA Materialrohr G 3/8" (Innengewinde) - 3/8" (Außengewinde) für SATA Kesselpistolen

Alle Preise sind unverbindliche Preisempfehlungen. Irrtümer, technische Änderungen und Druckfehler vorbehalten.

## Ersatzteile

## SATAjet 1000 K

| | |
|---|---|
| 1097379 | Universal-Schlüsseleinheit (Verpackungseinheit 3 Stück) |
| 130393 | Dichtring für Luftdüsenring |
| 130484 | Einsatz, kpl. |
| 130492 | Abzugsbügelset |
| 130534 | Luftverteilerring (Verpackungseinheit 3 Stück) |
| 133926 | Bügelrollen-Set |
| 133934 | Dichtung (Verpackungseinheit 3 Stück) für Spindel |
| 133942 | Dichtungshalter, kpl. |
| 133959 | Druckfeder (je 3 Stück) für Farbnadel und Luftkolben |
| 133967 | Arretierschraube für Luftmikrometer |
| 133983 | Luftanschlussstück 1/4" (Außengewinde) |
| 133991 | Luftkolbenkopf (Verpackungseinheit 3 Stück) |
| 139188 | Materialmengenregulierung mit Gegenmutter |
| 139964 | Luftmikrometer |
| 140574 | Rändelknopf mit Schraube |
| 140582 | Dichtelement (Verpackungseinheit 5 Stück) für Farbdüse |
| 15438 | Farbnadelpackung |
| 6395 | CCS-Clips, grün, blau, rot, schwarz (Verpackungseinheit 4 Stück) |
| 89771 | Spindel für R-/B-Regulierung |
| 91959 | Luftkolbenstange |
| 93526 | Materialanschluss, Edelstahl |

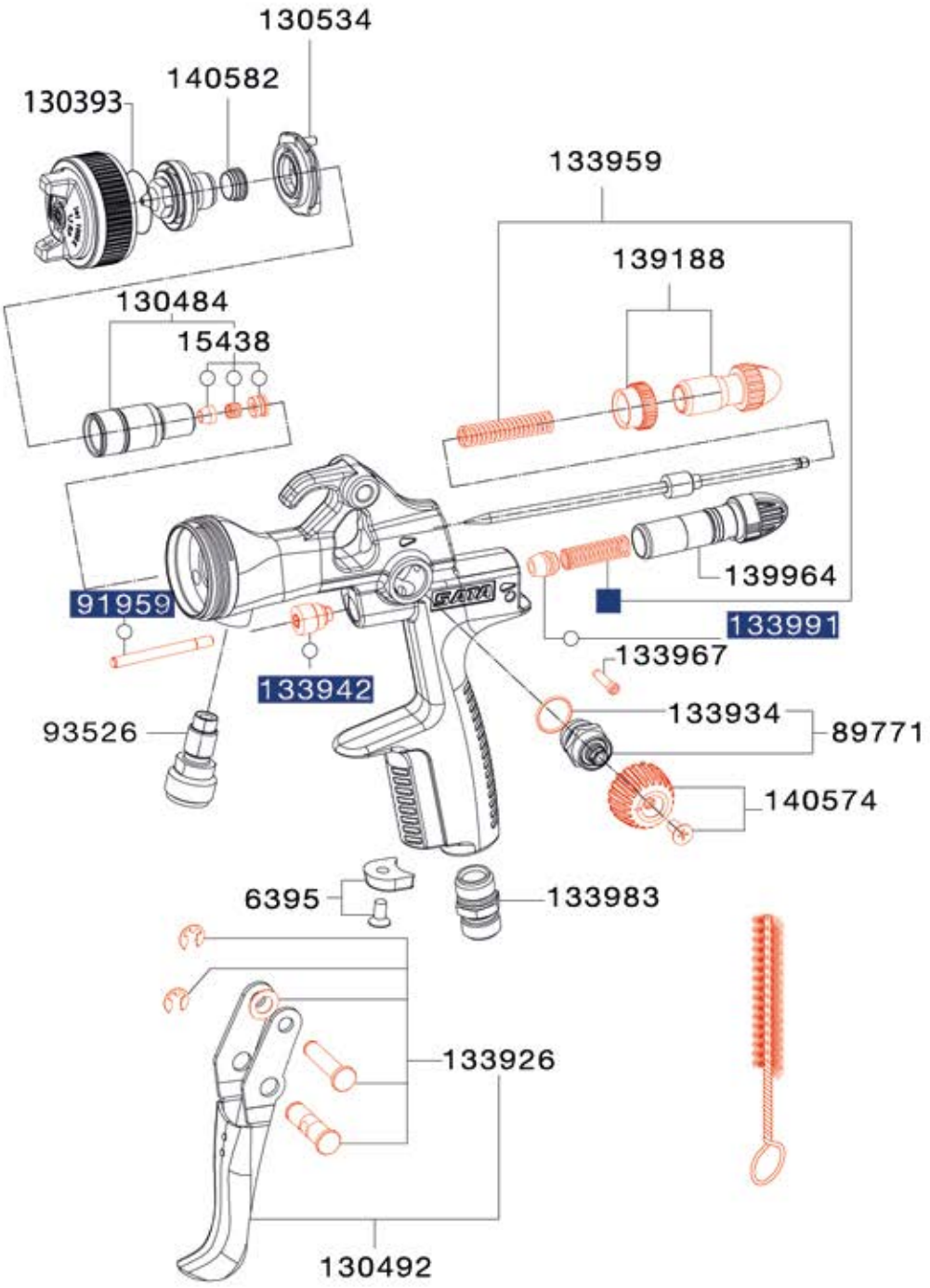


### Werkzeugsatz

9050
Universalschlüssel, Reinigungsbürste, Innensechskant SW4, Innensechskant SW2, Ausziehwerkzeug, Lacksieb

### Reparatursets

- 130542 Reparatur-Set
- 92759 Luftkolben-Serviceeinheit
- o 183780 Dichtungs-Set

Alle Preise sind unverbindliche Preisempfehlungen. Irrtümer, technische Änderungen und Druckfehler vorbehalten.

# Verlängerungen für SATAjet 1000 K RP

## Standarddüse

154435
Verlängerung mit Standarddüse (0°), 20 cm mit Düsensatz 1,5 RP für SATAjet 1000 K RP

154443
Verlängerung mit Standarddüse (0°), 30 cm mit Düsensatz 1,5 RP für SATAjet 1000 K RP

154450
Verlängerung mit Standarddüse (0°), 40 cm mit Düsensatz 1,5 RP für SATAjet 1000 K RP

## Schrägstrahldüse

154476
Verlängerung mit Schrägstrahldüse (45°), 20 cm mit Düsensatz 1,6 RP für SATAjet 1000 K RP

154484
Verlängerung mit Schrägstrahldüse (45°), 30 cm mit Düsensatz 1,6 RP für SATAjet 1000 K RP

154492
Verlängerung mit Schrägstrahldüse (45°), 40 cm mit Düsensatz 1,6 RP für SATAjet 1000 K RP

## Winkelkopfdüse

154559
Verlängerung mit Winkelkopfdüse (90°), 20 cm mit Düsensatz 1,5 RP für SATAjet 1000 K RP

154567
Verlängerung mit Winkelkopfdüse (90°), 30 cm mit Düsensatz 1,5 RP für SATAjet 1000 K RP

154575
Verlängerung mit Winkelkopfdüse (90°), 40 cm mit Düsensatz 1,5 RP für SATAjet 1000 K RP

## Radialdüse

154518
Verlängerung mit Radialdüse (360°), 20 cm mit Düsensatz 1,6 RP für SATAjet 1000 K RP

154526
Verlängerung mit Radialdüse (360°), 30 cm mit Düsensatz 1,6 RP für SATAjet 1000 K RP

154534
Verlängerung mit Radialdüse (360°), 40 cm mit Düsensatz 1,6 RP für SATAjet 1000 K RP



Alle Preise sind unverbindliche Preisempfehlungen. Irrtümer, technische Änderungen und Druckfehler vorbehalten.

# SATAminijet 1000 K

## RP/HVLP

| Technische Daten | RP | HVLP |
|---|---|---|
| Empfohlener Luft - Eingangsfließ-druck | 2,5 bar | 2,0 bar |
| Luft - Eingangsfließdruck Einsatz-bereich | 2,5 bar | 2,0 - 2,5 bar |
| Empfohlener Lackierabstand | 17 - 21 cm | 10 - 15 cm |
| Luftbedarf | 200 Nl/min | 120 Nl/min |
| Max. Material - Eingangsdruck | 10,0 bar | 10,0 bar |

| | 0,3 | 0,5 | 0,8 | 1,0 | 1,2 | 1,4 |
|---|---|---|---|---|---|---|
| | **Pistole** | | | | | |
| RP | 187450 | 187468 | 187476 | 187484 | 187492 | 197152 |
| HVLP | 190280 | 190298 | 190306 | 190314 | 190322 | - |
| | **Düsensatz** | | | | | |
| RP | 187625 | 187633 | 187641 | 187658 | 187666 | 197160 |
| HVLP | 190348 | 190355 | 190363 | 190371 | 190389 | - |

## Notwendiges Zubehör

187419
SATA Materialrohr G 1/4" (Innengewinde) - 1/4" (Außengewinde) für SATAminijet 1000 K

187690
SATA Materialfilter 60 msh, 1/4" (Außengewinde) für SATAminijet 1000 K

199018
SATA Materialrohr G 1/4" (Innengewinde) - 3/8" (Außengewinde) für SATAminijet 1000 K

**Weiteres Zubehör hinten in diesem Kapitel.**

Alle Preise sind unverbindliche Preisempfehlungen. Irrtümer, technische Änderungen und Druckfehler vorbehalten.

## Ersatzteile

# SATAminijet 1000 K

| | |
|---|---|
| 124164 | Rändelknopf |
| 125146 | Materialmengen-Regulierschraube |
| 126276 | Abzugsbügelset |
| 126292 | Packungs-Set Luftkolbenstange |
| 131037 | O-Ring 7 x 1 mm (SATAminijet 3000 B HVLP, minijet 4 HVLP) |
| 133983 | Luftanschlussstück 1/4" (Außengewinde) |
| 187344 | Materialanschluss, Edelstahl |
| 187427 | Spindel für R-/B-Regulierung |
| 187435 | Luftverteilerring (Verpackungseinheit 3 Stück) |
| 198523 | Luftmikrometer, kpl. |
| 201467 | Druckfeder (je 3 Stück) für Farbnadel und Luftkolben |
| 44644 | Gegenmutter |
| 44735 | Senkschraube M 2,5 x 5, VA |
| 44826 | Luftkolbendichtung |
| 44834 | Luftkolbenstange |
| 6395 | CCS-Clips, grün, blau, rot, schwarz (Verpackungseinheit 4 Stück) |
| 64972 | Arretierschraube für Luftmikrometer |
| 79905 | Farbnadelpackung |

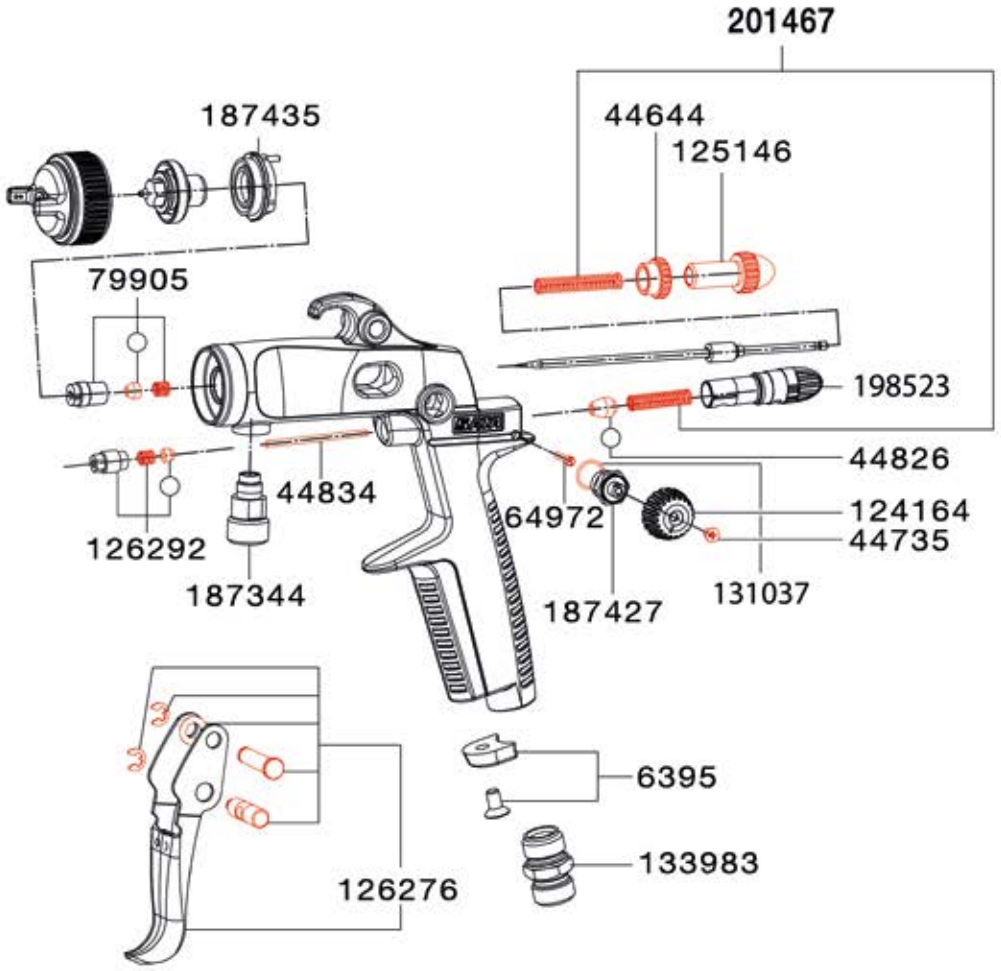


## Werkzeugsatz

125856
Universalschlüssel, Reinigungsbürste, Ausziehwerkzeug, Schraubenschlüssel

## Reparatursets

126284
Reparatur-Set

o 50658
Dichtungs-Set



Alle Preise sind unverbindliche Preisempfehlungen. Irrtümer, technische Änderungen und Druckfehler vorbehalten.

## Artikel

## Material- und Luftanschluss SATAjet 3000 K, 1000 K

| |
|---|
| 1171751 |
| Kugelhahn (Teflon) mit beidseitiger Verschraubung G 3/8" (Innengewinde) |
| 1188912 |
| SATA Schnellkupplungsnippel G 1/4" (Innengewinde) |
| 13623 |
| SATA Schnellkupplung 1/4" (Außengewinde) |
| 147504 |
| SATA Schlauchpaar 9 x 9 mm, 15 m lang, mit Überzugsgeflecht, G 3/8" und G 1/2" (Mat.), G 1/4" (Luft) (Innengewinde) |
| 147512 |
| SATA Schlauchpaar 9 x 9 mm, 10 m lang, mit Überzugsgeflecht, G 3/8" und G 1/2" (Mat.), G 1/4" (Luft) (Innengewinde) |
| 147520 |
| SATA Schlauchpaar 9 x 9 mm, 6 m lang, mit Überzugsgeflecht, G 3/8" und G 1/2" (Mat.), G 1/4" (Luft) (Innengewinde) |
| 38265 |
| SATA Materialfilter 60 msh, G 3/8" (Innengewinde) und 3/8" (Außengewinde) |
| 6981 |
| SATA Schnellkupplungsnippel G 1/4" (Innengewinde) |
| 91140 |
| SATA Materialkupplung 3/8" (Außengewinde) mit Stecknippel G 3/8" (Innengewinde) |
| 91157 |
| SATA Materialkupplung 3/8" (Außengewinde) mit Stecknippel G 3/8" (Innengewinde) und Sieb 60 msh |
| 92031 |
| SATA Materialrohr G 3/8" (Innengewinde) - 3/8" (Außengewinde) |

## Ersatzsiebe

## Material- und Luftanschluss SATAjet 3000 K, 1000 K

| |
|---|
| 12260 |
| Sieb, 60 msh (Verpackungseinheit 4 Stück) |
| 12278 |
| Sieb, 100 msh (Verpackungseinheit 4 Stück) |
| 74856 |
| Sieb-Set: Sieb 200 msh (4 Stück), Siebhalter (2 Stück), Schraube (1 Stück) |

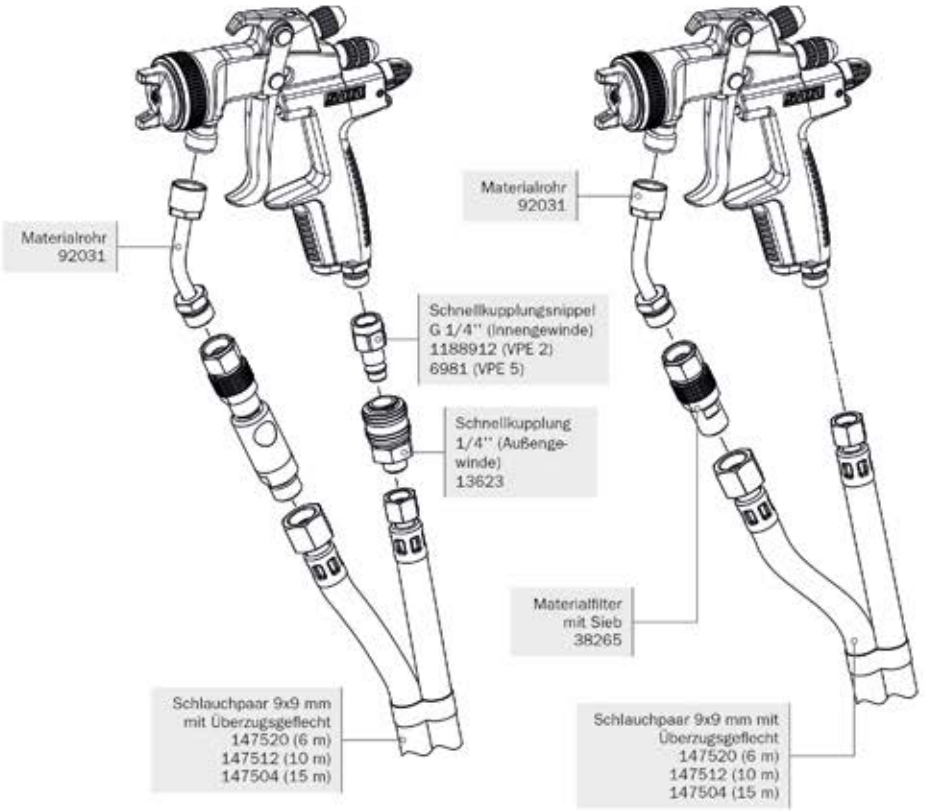


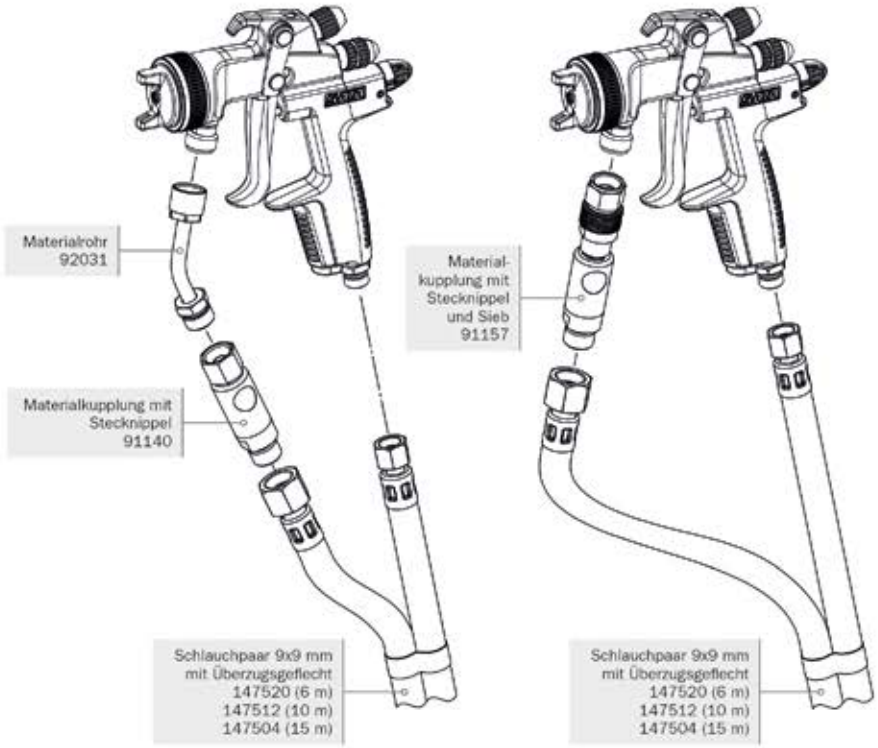


Alle Preise sind unverbindliche Preisempfehlungen. Irrtümer, technische Änderungen und Druckfehler vorbehalten.

**Artikel**

## Material- und Luftanschluss SATAminijet 1000 K

| | |
|---|---|
| 1171751 | Kugelhahn (Teflon) mit beidseitiger Verschraubung G 3/8" (Innengewinde) |
| 1188912 | SATA Schnellkupplungsnippel G 1/4" (Innengewinde) |
| 13623 | SATA Schnellkupplung 1/4" (Außengewinde) |
| 147504 | SATA Schlauchpaar 9 x 9 mm, 15 m lang, mit Überzugsgeflecht, G 3/8" und G 1/2" (Mat.), G 1/4" (Luft) (Innengewinde) |
| 147512 | SATA Schlauchpaar 9 x 9 mm, 10 m lang, mit Überzugsgeflecht, G 3/8" und G 1/2" (Mat.), G 1/4" (Luft) (Innengewinde) |
| 147520 | SATA Schlauchpaar 9 x 9 mm, 6 m lang, mit Überzugsgeflecht, G 3/8" und G 1/2" (Mat.), G 1/4" (Luft) (Innengewinde) |
| 187419 | SATA Materialrohr G 1/4" (Innengewinde) - 1/4" (Außengewinde) |
| 187690 | SATA Materialfilter 60 msh, 1/4" (Außengewinde) |
| 187708 | SATA Schlauchpaar 6 x 6 mm, 3 m lang, G 1/4" (Innengewinde) (Mat. und Luft) |
| 187716 | SATA Schlauchpaar 6 x 6 mm, 6 m lang, G 1/4" und G 1/2" (Mat.), G 1/4" (Luft) (Innengewinde) |
| 187724 | SATA Schlauchpaar 6 x 6 mm, 10 m lang, G 1/4" und G 1/2" (Mat.), G 1/4" (Luft) (Innengewinde) |
| 187732 | SATA Schlauchpaar 6 x 6 mm, 15 m lang, G 1/4" und G 1/2" (Mat.), G 1/4" (Luft) (Innengewinde) |
| 199018 | SATA Materialrohr G 1/4" (Innengewinde) - 3/8" (Außengewinde) |
| 6981 | SATA Schnellkupplungsnippel G 1/4" (Innengewinde) |

**Ersatzsiebe**

## Material- und Luftanschluss SATAminijet 1000 K

| | |
|---|---|
| 12260 | Sieb, 60 msh (Verpackungseinheit 4 Stück) |
| 12278 | Sieb, 100 msh (Verpackungseinheit 4 Stück) |
| 74856 | Sieb-Set: Sieb 200 msh (4 Stück), Siebhalter (2 Stück), Schraube (1 Stück) |

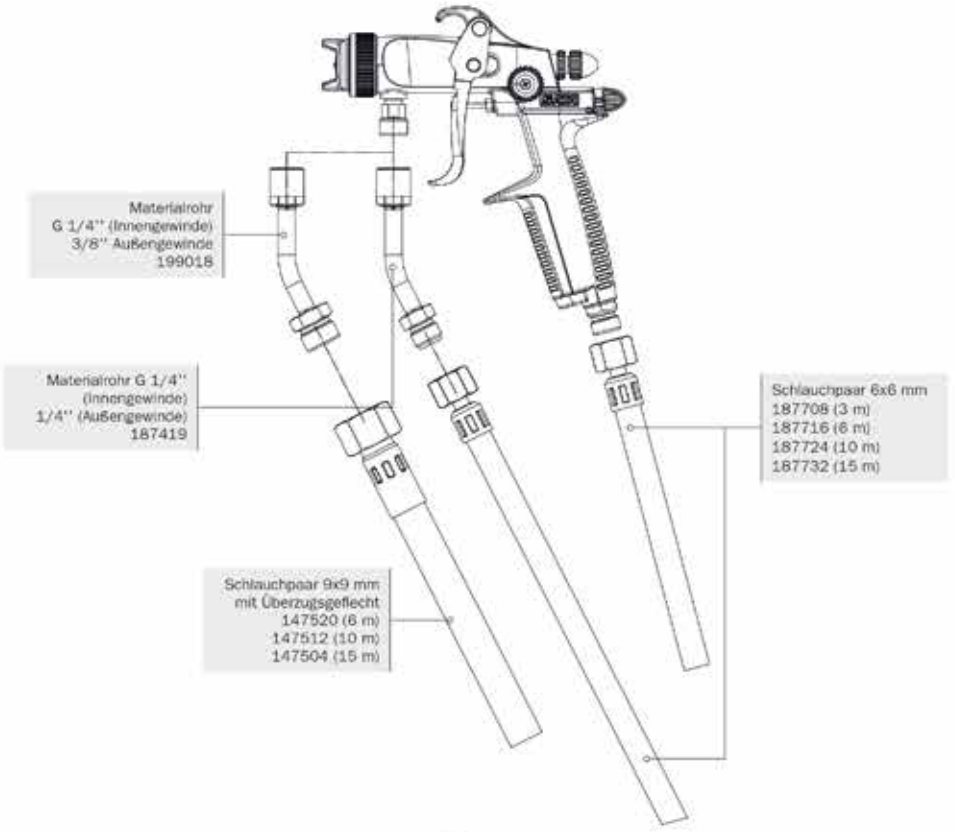


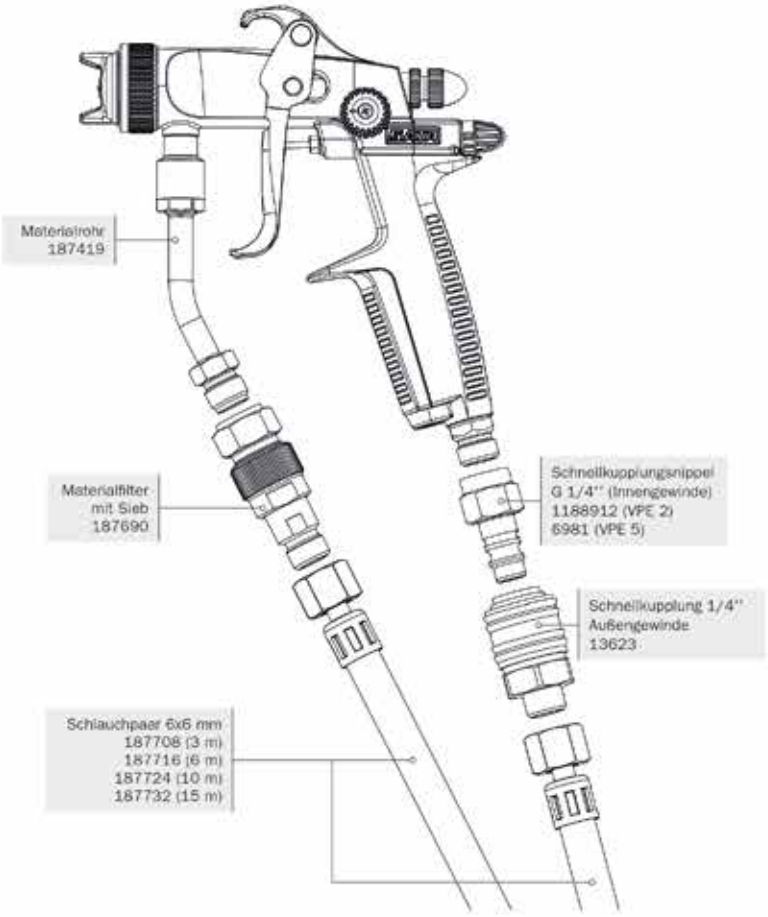




Alle Preise sind unverbindliche Preisempfehlungen. Irrtümer, technische Änderungen und Druckfehler vorbehalten.

# SATAjet K 1800 spray mix

## spray mix

| Technische Daten | SATAjet K 1800 spray mix |
|---|---|
| Empfohlener Luft - Eingangsfließ-druck | variabel |
| Empfohlener Lackierabstand | 18 - 25 cm |
| Luftbedarf | 120 Nl/min |
| Max. Material - Eingangsdruck | 250 bar |

## Spray mix Pistole

1091454
SATAjet K 1800 spray mix mit Materialrohr und Materialfilter lang für Inlinefilter, Filter 100 msh, ohne Materialdüse

1090076
SATAjet K 1800 spray mix mit Materialrohr und Materialfilter kurz für Spaltfilter, Filter 100 msh, ohne Materialdüse

1068023
SATAjet K 1800 spray mix ohne Materialrohr und Materialfilter, ohne Materialdüse

| Düsen-Nr. | Artikelnummer | Ø mm | Ø inch | Winkel | Breite | l/min à 70 bar | Sieb | Sieb |
|---|---|---|---|---|---|---|---|---|
| **Materialdüse** | | | | | | | | |
| 1840 | 23044 | 0,18 mm | 0,007 in | 40° | 18 cm | 0,16 l/min | 200 msh | 85 µm |
| 2325 | 7328 | 0,23 mm | 0,009 in | 25° | 14 cm | 0,23 l/min | 200 msh | 85 µm |
| 2350 | 7435 | 0,23 mm | 0,009 in | 50° | 22 cm | 0,23 l/min | 200 msh | 85 µm |
| 2360 | 74922 | 0,23 mm | 0,009 in | 60° | 24 cm | 0,23 l/min | 200 msh | 85 µm |
| 2825 | 16998 | 0,28 mm | 0,011 in | 25° | 14 cm | 0,30 l/min | 200 msh | 85 µm |
| 2850 | 50906 | 0,28 mm | 0,011 in | 50° | 22 cm | 0,30 l/min | 200 msh | 85 µm |
| 2865 | 13771 | 0,28 mm | 0,011 in | 65° | 26 cm | 0,30 l/min | 200 msh | 85 µm |
| 3325 | 20206 | 0,33 mm | 0,013 in | 25° | 14 cm | 0,45 l/min | 100 msh | 150 µm |
| 3350 | 50898 | 0,33 mm | 0,013 in | 50° | 23 cm | 0,45 l/min | 100 msh | 150 µm |
| 3365 | 13789 | 0,33 mm | 0,013 in | 65° | 28 cm | 0,45 l/min | 100 msh | 150 µm |
| 3375 | 74930 | 0,33 mm | 0,013 in | 75° | 32 cm | 0,45 l/min | 100 msh | 150 µm |
| 3390 | 73742 | 0,33 mm | 0,013 in | 90° | 40 cm | 0,45 l/min | 100 msh | 150 µm |
| 3825 | 13797 | 0,38 mm | 0,015 in | 25° | 15 cm | 0,61 l/min | 100 msh | 150 µm |
| 3850 | 7344 | 0,38 mm | 0,015 in | 50° | 25 cm | 0,61 l/min | 100 msh | 150 µm |
| 3882 | 74948 | 0,38 mm | 0,015 in | 82° | 34 cm | 0,61 l/min | 100 msh | 150 µm |
| 4650 | 19307 | 0,46 mm | 0,018 in | 50° | 25 cm | 0,95 l/min | 60 msh | 250 µm |
| 4682 | 74955 | 0,46 mm | 0,018 in | 82° | 35 cm | 0,95 l/min | 60 msh | 250 µm |
| 5370 | 150276 | 0,53 mm | 0,021 in | 70° | 33 cm | 1,28 l/min | 60 msh | 250 µm |
| 6050 | 17004 | 0,60 mm | 0,024 in | 50° | 31 cm | 1,59 l/min | 60 msh | 250 µm |



Alle Preise sind unverbindliche Preisempfehlungen. Irrtümer, technische Änderungen und Druckfehler vorbehalten.

## Ersatzteile
## SATAjet K 1800 spray mix

| | |
|---|---|
| 1129461 | Einsteckfilter gelb 100 mesh VPE 10 |
| 1134767 | Abschlußschraube kpl mit Verschlußscheibe |
| 1134775 | Ersatzfederset (je 1 St. Luftkolben und Farbnadelfeder) (SATAjet K 1800 spray mix) |
| 1134783 | Luftkolbenkäfig kpl. (für SATAjet K 1800 spray mix) |
| 1134791 | Luftkolben kpl. (für SATAjet K 1800 spray mix) |
| 1134808 | Packungsschraube inkl. 2 St. Farbnadeldichtung (für SATAjet K 1800 spray mix) |
| 1134832 | Vordüse kpl. (für SATAjet K 1800 spray mix) |
| 1134840 | Luftdüse kpl. (für SATAjet K 1800 spray mix) |
| 1134858 | Berührschutz (für SATAjet K 1800 spray mix) |
| 1134866 | Luftdüsenring kpl. (für SATAjet K 1800 spray mix) |
| 1134874 | Abzugsbügel kpl. (für SATAjet K 1800 spray mix) |
| 1134882 | Materialanschluss kurz für Spaltsieb, ohne Material-filtergehäuse (für SATAjet K 1800 spray mix) |
| 1134890 | Materialanschluss lang für Inlinefilter, mit Materialfilter-gehäuse (für SATAjet K 1800 spray mix) |
| 1134915 | Materialfiltergehäuse kurz für Spaltsieb (für SATAjet K 1800 spray mix) |
| 1134923 | Materialfiltergehäuse lang für Inlinefilter (für SATAjet K 1800 spray mix) |
| 1134931 | Materialdrehgelenk (für SATAjet K 1800 spray mix) |
| 1134949 | Rund-/Breitstrahlregulierung kpl. (SATAjet K 1800 spray mix) |
| 1139767 | Farbnadel kpl. (SATAjet K 1800 spray mix) (Farbnadel und Farbnadelmitnehmer) |
| 1181651 | Dichtung für Vordüse |
| 1181669 | Luftverteilerring für Vordüse |
| 12260 | Sieb, 60 msh (Verpackungseinheit 4 Stück) |
| 12278 | Sieb, 100 msh (Verpackungseinheit 4 Stück) |
| 133983 | Luftanschlussstück 1/4" (Außengewinde) |
| 16162 | Drehgelenk |
| 48934 | SATA Luftmikrometer, 1/4" (Außengewinde) |
| 74856 | Sieb-Set: Sieb 200 msh (4 Stück), Siebhalter (2 Stück), Schraube (1 Stück) |

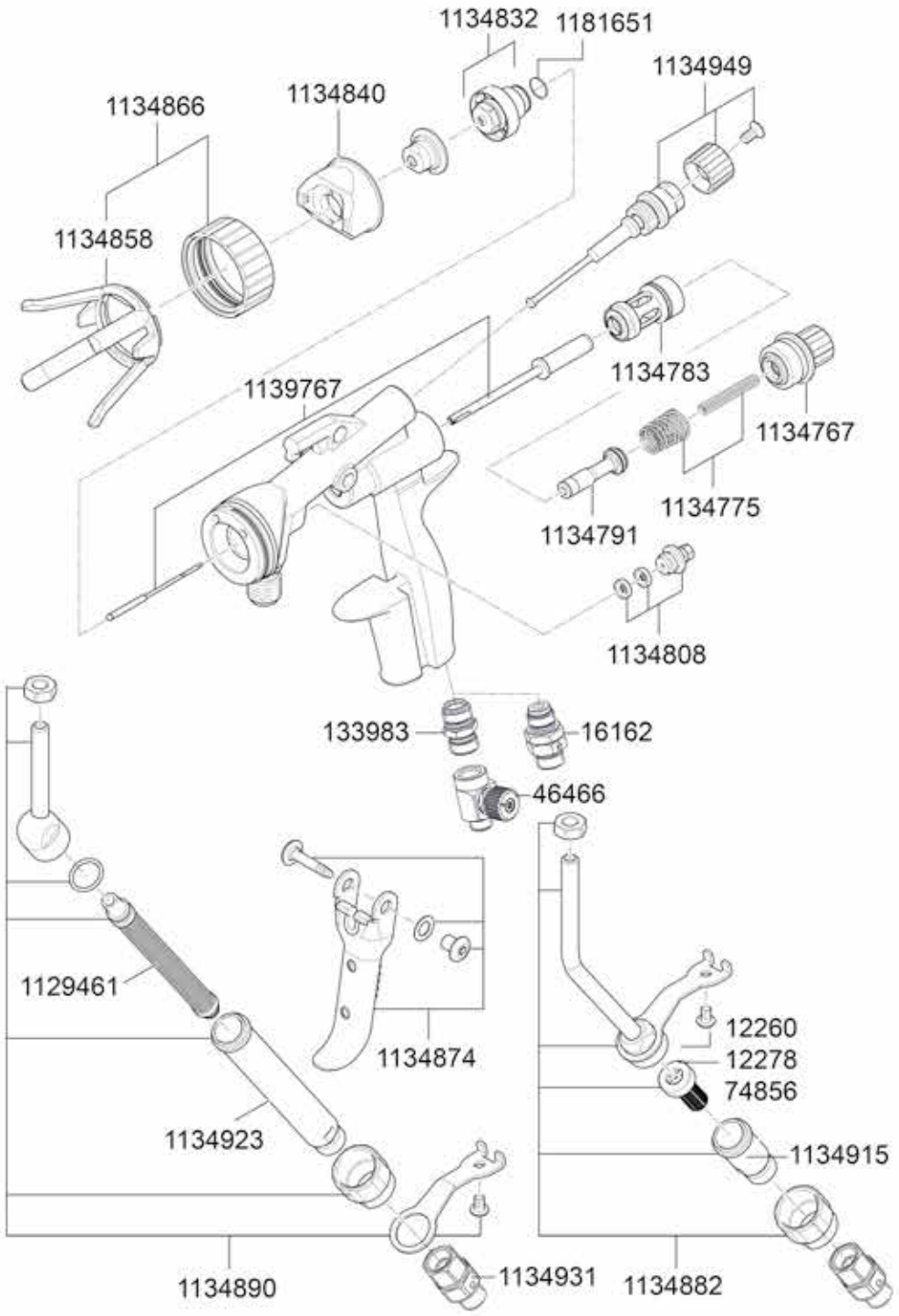


## Reparatursets

| | |
|---|---|
| 1112854 | SATA Düsenreinigungs-Set |



Alle Preise sind unverbindliche Preisempfehlungen. Irrtümer, technische Änderungen und Druckfehler vorbehalten.

# SATAjet 1000 H

## RP

| Technische Daten | RP |
|---|---|
| Empfohlener Luft - Eingangsfließ-druck | 2,0 bar |
| Luft - Eingangsfließdruck Einsatz-bereich | 2,0 - 2,5 bar |
| Empfohlener Lackierabstand | 17 - 21 cm |
| Luftbedarf | 275 Nl/min |

| | 1,3 | 1,6 | 1,8 | 2,0 |
|---|---|---|---|---|
| | **Standard mit 1,0 l Alu-Hängebecher ohne Drehgelenk** | | | |
| RP | 161034 | 151266 | 151274 | 153353 |
| | **Düsensatz** | | | |
| RP | 161059 | 151613 | 151621 | 153379 |

Alle Preise sind unverbindliche Preisempfehlungen. Irrtümer, technische Änderungen und Druckfehler vorbehalten.

## Ersatzteile

## SATAjet 1000 H

| | |
|---|---|
| 1097379 | Universal-Schlüsseleinheit (Verpackungseinheit 3 Stück) |
| 130393 | Dichtring für Luftdüsenring |
| 130492 | Abzugsbügelset |
| 130534 | Luftverteilerring (Verpackungseinheit 3 Stück) |
| 133926 | Bügelrollen-Set |
| 133934 | Dichtung (Verpackungseinheit 3 Stück) für Spindel |
| 133942 | Dichtungshalter, kpl. |
| 133959 | Druckfeder (je 3 Stück) für Farbnadel und Luftkolben |
| 133967 | Arretierschraube für Luftmikrometer |
| 133983 | Luftanschlussstück 1/4" (Außengewinde) |
| 133991 | Luftkolbenkopf (Verpackungseinheit 3 Stück) |
| 139188 | Materialmengenregulierung mit Gegenmutter |
| 139964 | Luftmikrometer |
| 140574 | Rändelknopf mit Schraube |
| 140582 | Dichtelement (Verpackungseinheit 5 Stück) für Farbdüse |
| 15438 | Farbnadelpackung |
| 26120 | Alu-Hängebecher 1,0 l, ohne Deckel |
| 2691 | Alu-Hängebecher 1,0 l, kpl. |
| 2733 | Alu-Deckelarmatur |
| 45286 | Tropfsperre (Verpackungseinheit 4 Stück) |
| 50195 | Sieb (Verpackungseinheit 2 Stück) |
| 51680 | Dichtring (Verpackungseinheit 4 Stück) |
| 6395 | CCS-Clips, grün, blau, rot, schwarz (Verpackungseinheit 4 Stück) |
| 89771 | Spindel für R-/B-Regulierung |
| 91900 | Materialanschluss, Edelstahl |
| 91959 | Luftkolbenstange |

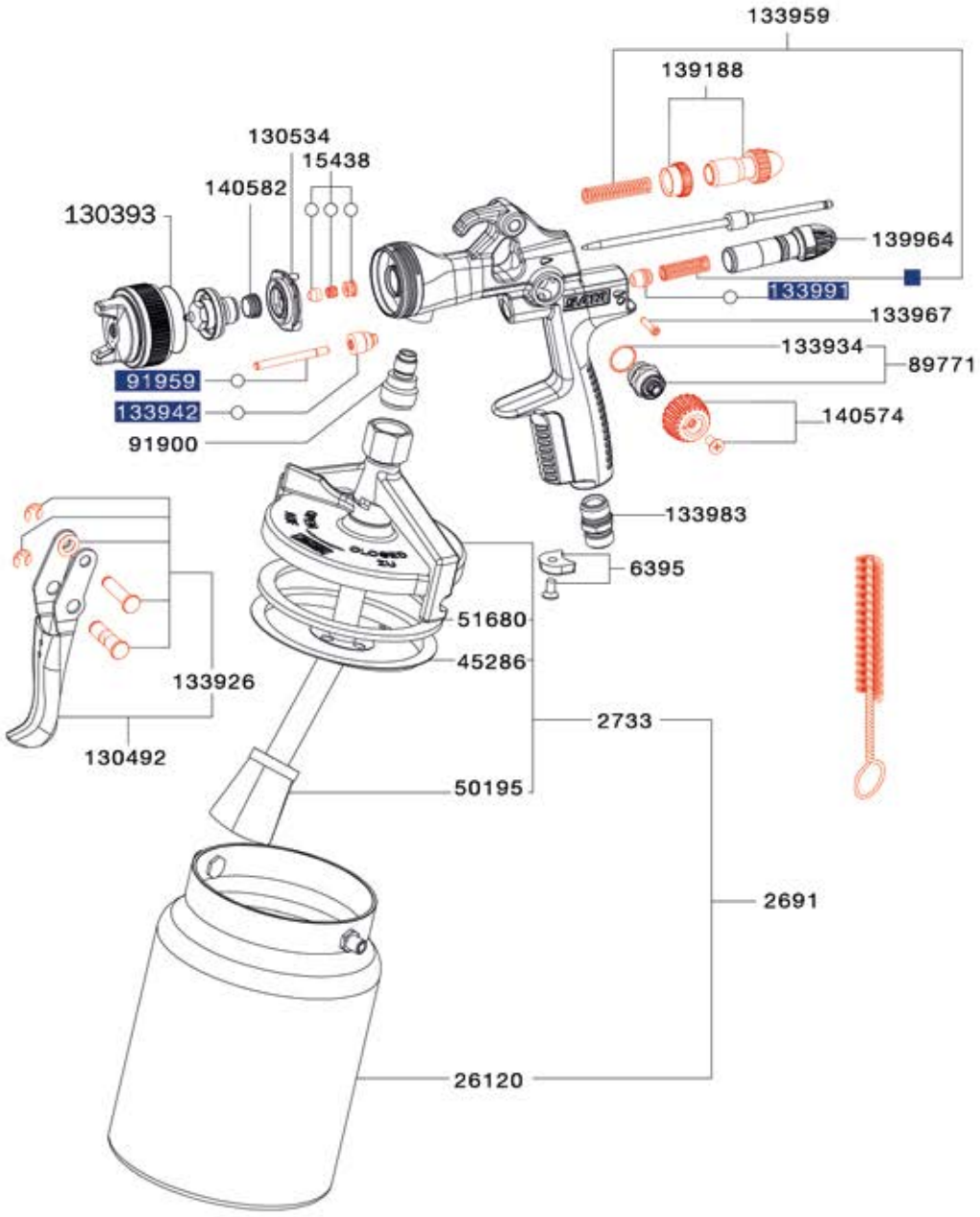


### Werkzeugsatz

9050
Universalschlüssel, Reinigungsbürste, Innensechskant SW4, Innensechskant SW2, Ausziehwerkzeug, Lacksieb

### Reparatursets

- 130542 Reparatur-Set
- 92759 Luftkolben-Serviceeinheit
- o 183780 Dichtungs-Set



Alle Preise sind unverbindliche Preisempfehlungen. Irrtümer, technische Änderungen und Druckfehler vorbehalten.

# SATAjet H

## HD

| Technische Daten | SATAjet H |
|---|---|
| Empfohlener Luft - Eingangsfließ-druck | 4,0 bar |
| Luft - Eingangsfließdruck Einsatz-bereich | 4,0 bar |
| Empfohlener Lackierabstand | 18 - 23 cm |
| Luftbedarf | 380 Nl/min |

| | 1,5 E | MSH | 2,0 E |
|---|---|---|---|
| | **Pistole mit 1,0 l Alu-Hängebecher** | | |
| HD | 23721 | 23747 | 23739 |
| | **Düsensatz** | | |
| HD | 23663 | 23697 | 23689 |



Alle Preise sind unverbindliche Preisempfehlungen. Irrtümer, technische Änderungen und Druckfehler vorbehalten.

## Ersatzteile
## SATAjet H

| | |
|---|---|
| 133926 | Bügelrollen-Set |
| 133934 | Dichtung (Verpackungseinheit 3 Stück) für Spindel |
| 133959 | Druckfeder (je 3 Stück) für Farbnadel und Luftkolben |
| 133967 | Arretierschraube für Luftmikrometer |
| 133983 | Luftanschlussstück 1/4" (Außengewinde) |
| 133991 | Luftkolbenkopf (Verpackungseinheit 3 Stück) |
| 1503 | Senkschraube, Edelstahl für Mikrometer und R-/B-Regulierungen |
| 2600 | Serviceeinheit aus Düseneinsatz, Verteilerscheibe und Dichtring |
| 26120 | Alu-Hängebecher 1,0 l, ohne Deckel |
| 2691 | Alu-Hängebecher 1,0 l, kpl. |
| 2733 | Alu-Deckelarmatur |
| 3574 | Druckfeder |
| 3657 | Rändelknopf |
| 45286 | Tropfsperre (Verpackungseinheit 4 Stück) |
| 50195 | Sieb (Verpackungseinheit 2 Stück) |
| 51680 | Dichtring (Verpackungseinheit 4 Stück) |
| 51839 | Druckfeder (Verpackungseinheit 12 Stück) für Luftkolbenpackung |
| 53603 | Luftmikrometer |
| 54221 | Spindel für R-/B-Regulierung |
| 61416 | Materialmengenregulierung mit Gegenmutter |
| 6445 | Farbnadelpackung |
| 6486 | Abzugsbügelset |
| 6973 | Luftkolben-Serviceeinheit |

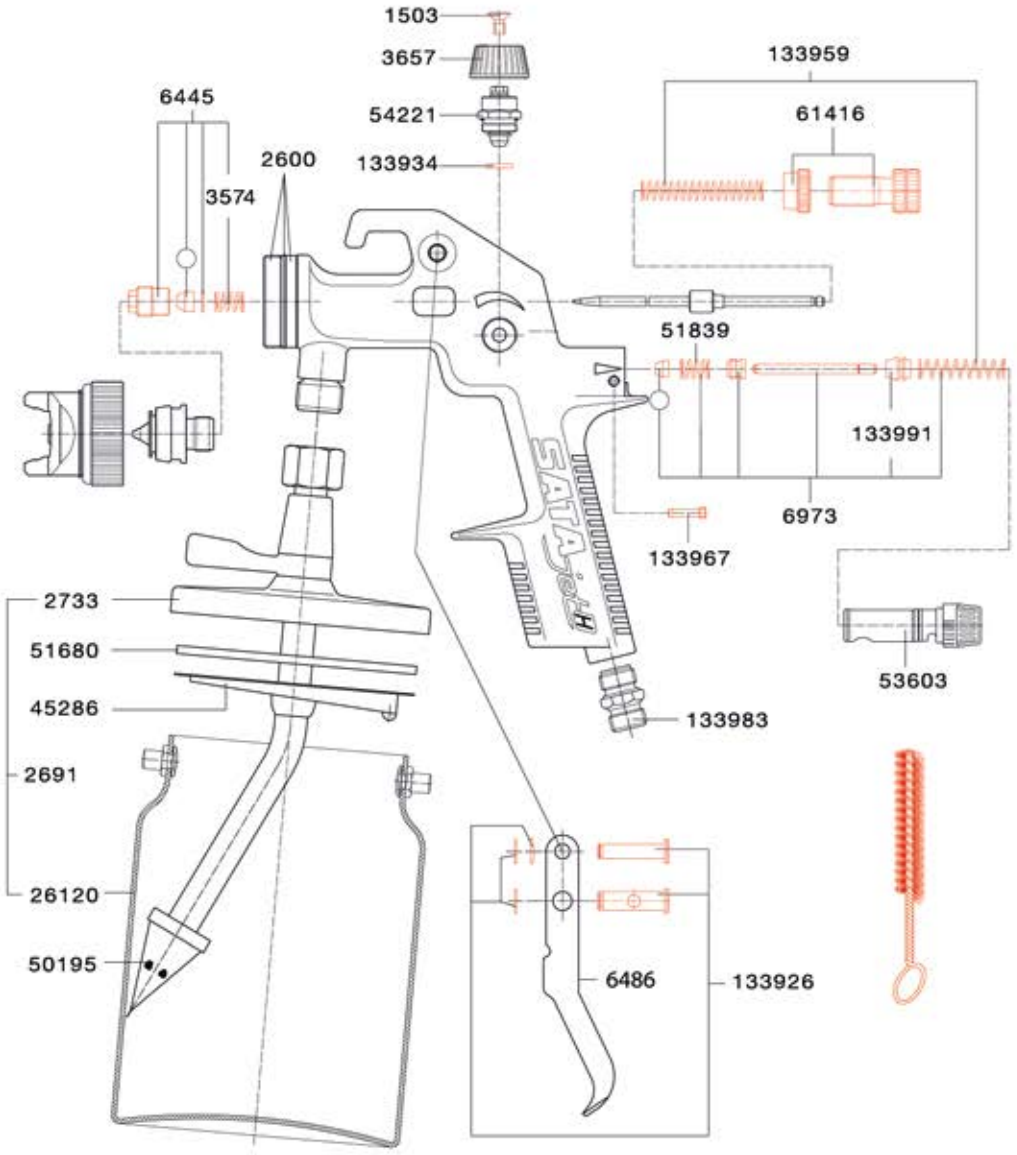


### Werkzeugsatz

9654
Universalschlüssel, Reinigungsbürste, Innensechskant SW4, Innensechskant SW2, Lacksieb, Steckschlüssel SW 7

### Reparatursets

70623
Reparatur-Set

o 50666
Dichtungs-Set

Alle Preise sind unverbindliche Preisempfehlungen. Irrtümer, technische Änderungen und Druckfehler vorbehalten.

# SATAjet 20 B

## ND

| Technische Daten | SATAjet 20 B |
|---|---|
| Empfohlener Luft - Eingangsfließ-druck | 1,0 bar |
| Luftbedarf | 40 Nl/min |
| Empfohlener Lackierabstand | variabel |

| | 0,2 | 0,35 | 0,5 | 0,8 | 1,0 |
|---|---|---|---|---|---|
| | **Pistole mit 65 ml Kunststoffbecher** | | | | |
| ND | 65078 | 65581 | 65649 | 66316 | 69229 |
| | **Pistole mit 65 ml Kunststoffbecher, Glassteckbecher und 3 Glasbecher mit Blinddeckel** | | | | |
| ND | 86181 | 86199 | 86207 | 86215 | 86223 |
| | **Düsensatz** | | | | |
| ND | 60459 | 60640 | 61200 | 61341 | 61523 |

### SATAjet 20 B 0,2 fineline

189035
SATAjet 20 B Düse 0,2 fineline 65 ml Kunststoff-Mehrwegbecher

189043
Düsensatz SATAjet 20 B fineline 0,2

### SATA jet 20 B design set

90381
SATA design set mit SATAjet 20 B Düse 0,5

**Montierte Luftschläuche siehe SATA Schläuche.**

## Strichstärken SATAjet 20 B

Alle Preise sind unverbindliche Preisempfehlungen. Irrtümer, technische Änderungen und Druckfehler vorbehalten.

## Ersatzteile

## SATAjet 20 B

125955
Steckbecheranschluss mit QCC

125963
Glasbecher 25 ml, mit Steckdeckel (Verpackungseinheit 5 Stück) und QCC Steckanschluss (Verpackungseinheit 1 Stück)

15669
Kunststoff-Mehrwegbecher 0,065 l mit Feingewinde kpl.

15909
Schraubdeckel

16295
Glasbecher 25 ml, mit Steckdeckel

32987
SATA PVC-Luftschlauch, durchsichtig, 3 m lang mit G 1/4" (Innengewinde), Mini-Schnellkupplung und Nippel

35188
Druckfeder für Luftkolben

35196
Luftkolbenkopf

44834
Luftkolbenstange

50807
Packungs-Set Luftkolbenstange

53033
Glasbecher 25 ml, mit Steckdeckel (Verpackungseinheit 5 Stück)

58164
Glasbecher 25 ml, mit Blinddeckel

62042
Pistolengriff

62083
Luftrohr

62729
Verschlussschraube

62802
Druckschraube 1/8" (Außengewinde)

62869
Materialmengen-Regulierschraube

64758
O-Ring

66928
Luftanschluss 1/8" (Außengewinde) - 1/4" (Außengewinde)

68817
Druckfeder für Farbnadel

69344
Farbnadelpackung

79913
Abzugsbügelset

9860
SATA Luftmikrometer 0-845, 1/4" (Außengewinde) und G 1/4" (Innengewinde)

9878
SATA mini filter 1/4" (Außengewinde)

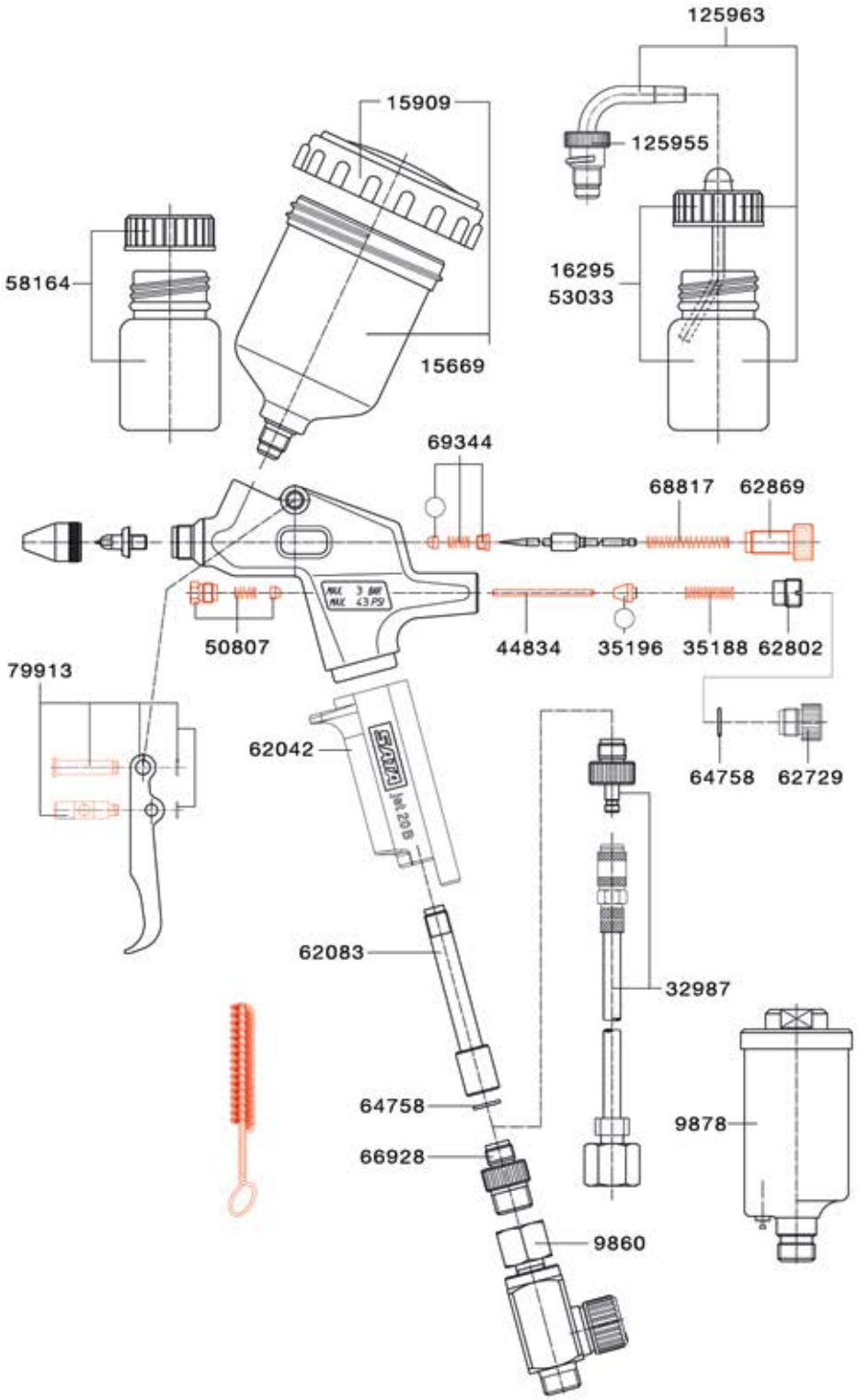


### Werkzeugsatz

9373
Universalschlüssel, Reinigungsbürste, Sechskant-Schraubendreher

### Reparatursets

91165
Reparatur-Set

o 69427
Dichtungs-Set



Alle Preise sind unverbindliche Preisempfehlungen. Irrtümer, technische Änderungen und Druckfehler vorbehalten.

# SATAgraph 4

## ND

| Technische Daten | SATAgraph 4 |
|---|---|
| Empfohlener Luft - Eingangsfließ-druck | variabel |
| Luftbedarf | 10 Nl/min |
| Empfohlener Lackierabstand | variabel |

## SATAgraph 4 - Universelle Airbrush-Pistole (jeweils in der Kunstoff-Box)

227629
SATAgraph 4 Düse 0,5 mit 7 ml Fließbecher (B)

227645
SATAgraph 4 Düse 0,5 mit 6 ml Hängebecher (H)

227637
SATAgraph 4 Düse 0,5 mit 7 ml Seitenbecher (S)

| 0,5 |
|---|
| **Düsensatz** |
| ND 227363 |

Alle Preise sind unverbindliche Preisempfehlungen. Irrtümer, technische Änderungen und Druckfehler vorbehalten.

## Ersatzteile

### SATAgraph 4

| | |
|---|---|
| 1106964 | Kunststoff-Deckel, schwarz |
| 227108 | Werkzeugschlüssel für Düsenkopf |
| 227116 | O-Ring (Verpackungseinheit 5 Stück) |
| 227215 | Abzugshebel |
| 227231 | Griff-Endstück, kpl. |
| 227249 | Schutzkappe für Farbnadel |
| 227256 | Glasbecher 23 ml, kpl. |
| 227264 | Metall-Hängebecher 6 ml, kpl. |
| 227272 | Metall-Seitenbecher 7 ml, kpl. |
| 227280 | Stopfen für seitliche Materialzuführung, rot |
| 227306 | Metall-Deckel für Metall-Farbbecher, Seitenbecher- und Fließbechervariante |
| 227314 | Glasbecher 30 ml, kpl. mit neutralem Deckel |
| 227322 | Glasbecher 30 ml, kpl. |
| 227330 | Glasbecher 23 ml, kpl. mit Fast Blast |

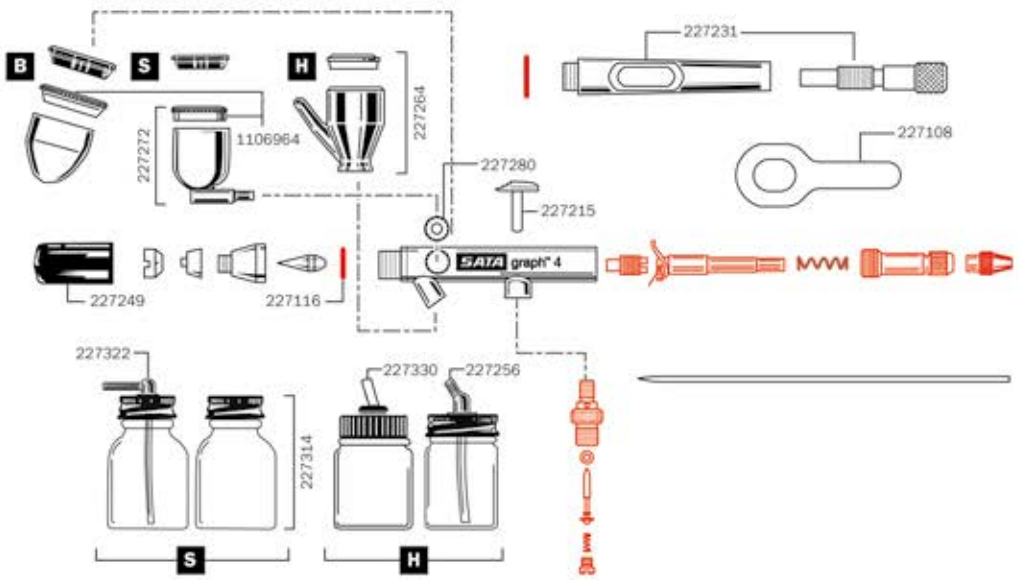


## Schläuche und Nippel

### SATAgraph 4

| | |
|---|---|
| 32615 | Kupplungsnippel (Verpackungseinheit 3 Stück) |
| 32987 | SATA PVC-Luftschlauch, durchsichtig, 3 m lang mit G 1/4" (Innengewinde), Mini-Schnellkupplung und Nippel |
| 134791 | SATA Gewebe-Luftschlauch, 2,5 m lang mit G 1/4" (Innengewinde), Mini-Schnellkupplung |

## Reparatursets

| | |
|---|---|
| 227348 | Reparatur-Set |



Alle Preise sind unverbindliche Preisempfehlungen. Irrtümer, technische Änderungen und Druckfehler vorbehalten.

# SATA adam 2

| Technische Daten | SATA adam 2 |
|---|---|
| Max. Betriebsüberdruck | 10,0 bar |
| Max. Betriebstemperatur | +60 °C |
| Anzeigegenauigkeit | +/- 0,05 bar |

## Ausführungen

211540
SATA adam 2 >bar< für SATAjet 5000er Serie

1031723
SATA adam 2 black >bar< für SATAjet 5000er Serie

160846
SATA adam 2 >bar< für SATA Lackierpistolen außer SATAminijet und SATAjet 5000er Serie

160879
SATA adam 2 mini >bar< für SATAminijet 4400 B, SATAminijet 3000 B und SATAminijet 1000 K/H

195214
SATA adam 2 U (Luftmikrometer mit adam 2 display bar)

## Ersatzteile & Zubehör

160689
SATA adam 2 display >bar<

1031682
SATA adam 2 black display - bar

211565
SATA adam 2 dock für SATAjet 5000er Serie

Alle Preise sind unverbindliche Preisempfehlungen. Irrtümer, technische Änderungen und Druckfehler vorbehalten.

## Ersatzteile & Zubehör

211573
SATA adam 2 dock (Verpackungseinheit 2 Stück) für SATAjet 5000er Serie

160788
SATA adam 2 dock für SATA Lackierpistolen außer SATAminijet und SATAjet 5000er Serie

160796
SATA adam 2 dock (Verpackungseinheit 2 Stück) für SATA Lackierpistolen außer SATAminijet und SATAjet 5000er Serie

160861
SATA adam 2 mini dock für SATAminijet 3000 B, SATAminijet 4400 B und SATAminijet 1000 K

195230
SATA adam 2 U dock (Luftmikrometer 1/4" Außengewinde und G 1/4" Innengewinde mit SATA dock)

195925
SATA dock mit 1/8" (Außengewinde)

162081
SATA dock protect (Verpackungseinheit 5 Stück) für SATA adam 2

160739
Batterie-Set für SATA adam 2

162164
Rastclip (Verpackungseinheit 5 Stück) für SATA adam 2

162172
O-Ring (Verpackungseinheit 2 Stück) für SATA adam 2

203117
Reduzierstück 1/4" (Außengewinde) und G 1/8" (Innengewinde)

## Druckluftmanometer und -mikrometer

27771
SATA Luftmikrometer mit Manometer 1/4" (Außengewinde) und G 1/4" (Innengewinde)

4002
SATA Spritzluftkontrollmanometer mit Schnellkupplung und Nippel

9860
SATA Luftmikrometer 0-845, 1/4" (Außengewinde) und G 1/4" (Innengewinde)

| | SATAjet X 5500 PHASER SATAjet X 5500 SATAjet 5000 B PHASER SATAjet 5000 B | SATAjet 4000 B | SATAjet 3000 B | SATAjet 1000 B | SATAjet 100 B | SATAjet B, SATAjet GR | SATAminijet 4400 B SATAminijet 3000 B SATAminijet 4 | SATA dry jet | Lackierpistolen anderer Hersteller | Umrüstung Mikrometer mit Manometer #27771 | Umrüstung Spritzluftkontrollmanometer #4002 | Filter und Anlagen mit G 1/8" Innengewinde |
|---|---|---|---|---|---|---|---|---|---|---|---|---|
| **211540** adam 2<br>**1031723** adam 2 black | X | | | | | | | | | | | |
| **160846** adam 2 | | X | X | X | X | X | | | | | | |
| **160879** adam 2 mini | | | | | | | X | | | | | |
| **195214** adam 2 U | X | X | X | X | X | X | X | X | X | | | |
| **195925** SATA dock mit 1/8" Außengewinde | | | | | | | | | | X | X | X |

Alle Preise sind unverbindliche Preisempfehlungen. Irrtümer, technische Änderungen und Druckfehler vorbehalten.

# SATA QMR, Quick Material Regulator

## Ausführungen

| | |
|---|---|
| 1202019<br>SATA QMR - Quick Material Regulator (VPE 1) jet X | |
| 1186213<br>SATA QMR, Quick Material Regulator (Verpackungseinheit 1 Stk.) für SATAjet 5000er Serie | |
| 1162817<br>SATA QMR, Quick Material Regulator (Verpackungseinheit 2 Stk.) für SATAjet 5000er Serie | |
| 1185596<br>SATA QMR, Quick Material Regulator (Verpackungseinheit 1 Stk.) für SATAjet 100, 1000 und jet 1500 | |
| 1185603<br>SATA QMR, Quick Material Regulator (Verpackungseinheit 1 Stk.) für SATAminijet 4400 | |



Alle Preise sind unverbindliche Preisempfehlungen. Irrtümer, technische Änderungen und Druckfehler vorbehalten.

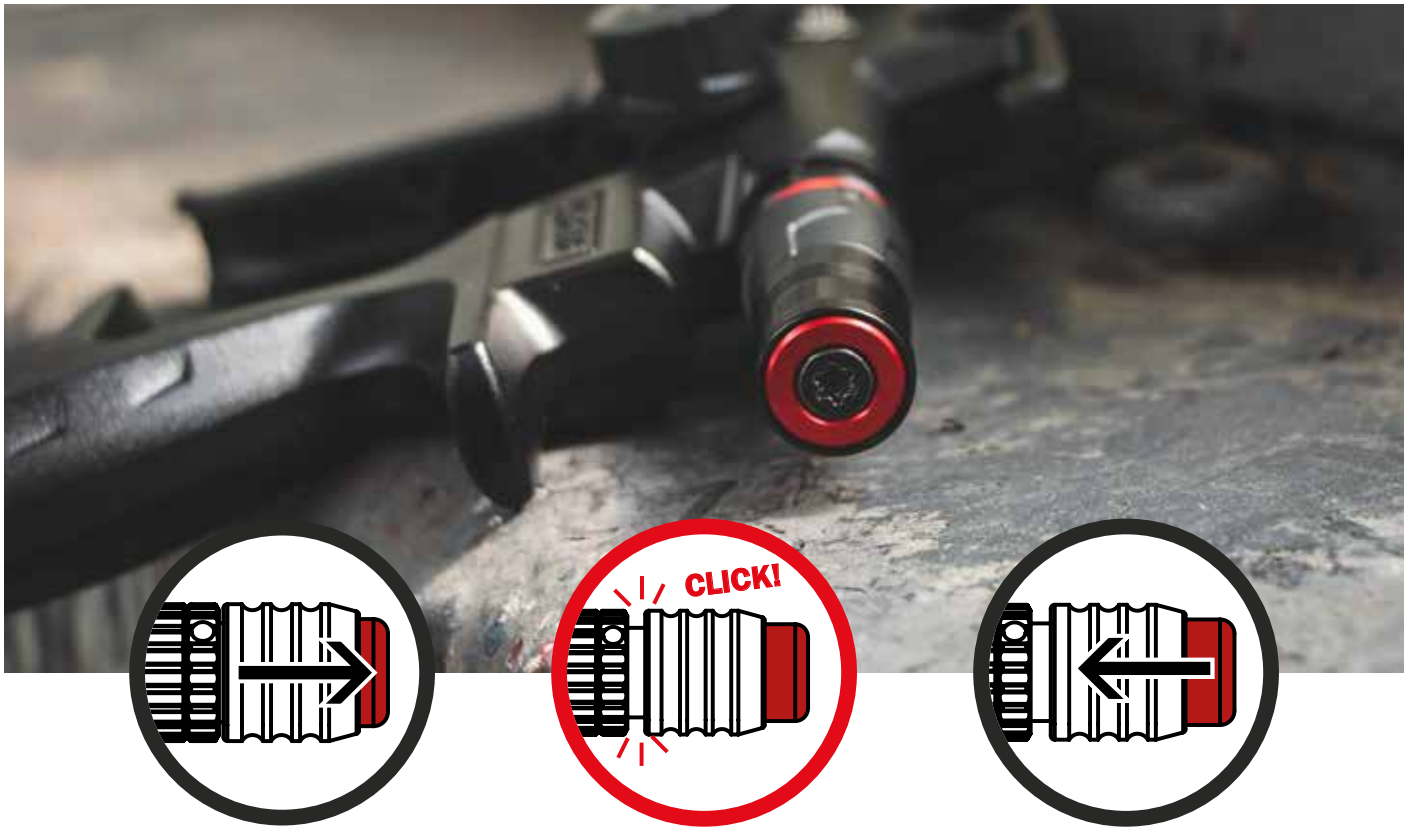


# SATA QMR

## Entdecken Sie den revolutionären SATA QMR – Quick Material Regulator!

Der Einsatz des SATA QMR ist für Arbeitsprozesse, die einen immer wiederkehrenden Wechsel zwischen reduzierter und voller Materialmenge erfordern, eine zeit- und geldsparende Hilfe.

Diese **Materialmengenregulierung** ermöglicht eine **Voreinstellung der erforderlichen Materialaustrittsmenge**, die schnell, präzise und somit reproduzierbar **per Knopfdruck** abgerufen werden kann.

Mit der **„Release-Funktion“** kann der Lackierer innerhalb von Sekunden einfach wieder zurück zum **vollen Materialdurchfluss** zurückschalten.

Der SATA QMR ist wartungsfrei, einfach zu bedienen und kann für die folgenden Lackierpistolen nachgerüstet werden:

- jet X
- SATAjet X 5500
- SATAjet 5000 B
- SATAminijet 4400 B
- SATAjet 1000er Serie
- SATAjet 100er Serie

**VORTEILE**

- Per Knopfdruck fixierbare Position der Materialmengenregulierung und somit des Materialflusses
- Ermöglicht dem Anwender eine schnelle und reproduzierbare Einstellung der erforderlichen Materialmenge
- Nachrüstbar, wartungsfrei und einfach zu bedienen
- Einsatz in Arbeitsprozessen, bei denen eine reduzierte Materialmenge wiederholt erforderlich ist
- Release-Funktion: durch einfaches Ziehen wird die vollständige Materialmenge wieder freigegeben

**WEITERE INFORMATIONEN UNTER:**

www.sata.com/qmr

Alle Preise sind unverbindliche Preisempfehlungen. Irrtümer, technische Änderungen und Druckfehler vorbehalten.

# Lackierpistolenkoffer

## Pistolenkoffer

1079137
SATA Koffer, umbra (47 x 37 x 18 cm) inkl. Einlagen für 5 Lackierpistolen, Material: Kunststoff

1086976
Schaumstoffeinlage, schwarz für 5 Lackierpistolen, inkl. Deckeleinlage

1080142
SATA Koffer, umbra (30 x 23 x 13 cm) inkl. Einlagen für 2 Lackierpistolen, Material: Kunststoff

1056268
Schaumstoffeinlage, schwarz für 2 Lackierpistolen, inkl. Deckeleinlage

Alle Preise sind unverbindliche Preisempfehlungen. Irrtümer, technische Änderungen und Druckfehler vorbehalten.

## Pistolenkoffer

153288
SATA Koffer, schwarz (63 x 50 x 30 cm) mit Trolley-Funktion, ohne Aufdruck , inkl. individueller Einlage, Material: Kunststoff

174128
SATA Koffer, silber (45 x 33 x 15 cm), ohne Aufdruck, inkl. Einlagen für 5 Lackierpistolen, Material: Aluminium

169706
Schaumstoffeinlage, blau/schwarz für 5 Lackierpistolen, inkl. Deckeleinlage



Alle Preise sind unverbindliche Preisempfehlungen. Irrtümer, technische Änderungen und Druckfehler vorbehalten.

# Zubehör für Lackierpistolen

## Luftanschluss

99895
Flexibler Schnellkupplungsnippel G 1/4" (Innengewinde)

6981
SATA Schnellkupplungsnippel G 1/4" (Innengewinde) (Verpackungseinheit 5 Stück)

1188912
SATA Schnellkupplungsnippel G 1/4" (Innengewinde) (Verpackungseinheit 2 Stück)

## Aufbewahrung

1103522
SATA Universal-Pistolenhalter, klappbar, magnetisch

1110527
SATA Universal Pistolenhalter, klappbar

192195
SATA Universal-Pistolen- und Schlauchhalter für alle SATA Lackierpistolen

134916
SATA Dreifach-Pistolenhalter für Fließbecherpistolen

9886
SATA Universal-Pistolenhalter für Fließbecherpistolen

134882
SATA Pistolenständer mit Siebhalter für Fließbecherpistolen

134932
Einsatz für Pistolenständer mit Siebhalter für SATAminijet

69328
SATA Pistolenständer für SATAminijet 4400 B, minijet 3000 B, jet 20 B

40188
SATA Universal-Pistolenständer für Fließbecherpistolen

Alle Preise sind unverbindliche Preisempfehlungen. Irrtümer, technische Änderungen und Druckfehler vorbehalten.

## Aufbewahrung

1750
Pistolenständer komplett, zur Aufnahme von Pistolen

## Sonstiges Zubehör

59675
SATA dosenboy zum Öffnen von Dosen und Kannen bis 36 cm Höhe

59667
Klinge für SATA dosenboy

59659
Transportrad für SATA dosenboy

16477
SATA Druckluft-Handrührwerk

9845
SATA Viskositätsmessbecher 4,0 mm, Toleranz für Auslaufzeit < 1 sek.

9852
SATA Viskositätsmessbecher 4,0 mm, Toleranz für Auslaufzeit < 1,5 sek.

3988
Lacksieb, 300 µm (Verpackungseinheit 10 Stück) für SATA Lackierpistolen außer SATAminijet 3000 B

76018
Lacksieb, 300 µm (Verpackungseinheit 100 Stück) für SATA Lackierpistolen außer SATAminijet 3000 B

76026
Lacksieb, 300 µm (Verpackungseinheit 500 Stück) für SATA Lackierpistolen außer SATAminijet 3000 B

1054006
Luftdüsen-Protektor, schwarz (Verpackungseinheit 5 Stück) für SATAjet 3000er, 4000er, 5000er Serie

1054014
Luftdüsen-Protektor, schwarz (Verpackungseinheit 5 Stück) für SATAjet 100er und 1000er Serie

1054030
Luftdüsen-Protektor, schwarz (Verpackungseinheit 5 Stück) für SATAminijet 4400 B

1054022
Luftdüsen-Protektor, schwarz (Verpackungseinheit 5 Stück) für SATAminijet 1000/3000 B

1040815
Luftdüsen-Protektor UV, schwarz (Verpackungseinheit 5 Stück) für SATAjet 3000er, 4000er, 5000er Serie

1040807
Luftdüsen-Protektor UV, schwarz (Verpackungseinheit 5 Stück) für SATAjet 100er und 1000er Serie

1044594
Luftdüsen-Protektor UV, schwarz (Verpackungseinheit 5 Stück) für SATAminijet 4400 B



Alle Preise sind unverbindliche Preisempfehlungen. Irrtümer, technische Änderungen und Druckfehler vorbehalten.

# Lackierpistolen-Reinigung und -Wartung

## Aufbewahrung

60095
SATAclean Nasshaltevorrichtung für 3 Lackierpistolen

## Zubehör für die Reinigung

162628
SATA care set Pistolenpflegetasche mit 1 Stück Reinigungsbürste, groß, 5 Stück Reinigungsbürsten, mittel, 5 Stück Reinigungsbürsten, doppelseitig, 12 Stück Düsenreinigungsnadeln, 1 Stück Hochleistungsfett, silikon- und säurefrei, 100 g

48173
SATA Hochleistungsfett, silikon- und säurefrei, 100 ml für Lackierpistolen

62174
SATA Düsenreinigungsnadeln (Verpackungseinheit 12 Stück)

9894
SATA Düsenreinigungsnadeln (Verpackungseinheit 36 Stück, verpackt zu Einheit à 12 Stück)

64030
SATA Reinigungs-Set mit 2 Stück Reinigungsbürsten, mittel und 12 Stück Düsenreinigungsnadeln

6007
Reinigungsbürste (Verpackungseinheit 10 Stück) für Lackierpistolen

9209
Reinigungsbürste, doppelseitig (Verpackungseinheit 10 Stück) für Lackierpistolen

158840
Reinigungsbürste, groß (Verpackungseinheit 5 Stück) für Lackierpistolen

29280
Reinigungsbürste (Verpackungseinheit 10 Stück) für Steigrohr von Hängebecherpistolen

## Qualitätskontrolle

161596
SATA cert Archivordner mit Spritzbildblock, Einzelblatthalter und Distanzhalter

161646
Spritzbildblock mit 25 Blatt (Verpackungseinheit 2 Stück) für SATA cert

161661
Distanzhalter für SATA cert

Alle Preise sind unverbindliche Preisempfehlungen. Irrtümer, technische Änderungen und Druckfehler vorbehalten.

# Demontage Düsensatz jet X

Beim Ausbau des Düsensatzes wird zuerst die Farbnadel herausgenommen.

Dann erfolgt die Demontage der Luftdüse.

Zum Schluss wird mit dem im Universalschlüssel integrierten Ringschlüssel die Farbdüse ausgeschraubt.

Alternativ kann das integrierte Werkzeug des Abzugsbügels verwendet werden.

# Reinigung und Trocknung jet X

Reinigen des Farbkanals

Reinigen des Pistolenkörpers

Trocknen mit der Ausblasepistole

Bei der Reinigung darauf achten, geeignete Bürsten und Pinsel zu verwenden, die den Düsensatz oder die Lackierpistole nicht beschädigen können. Außerdem darf kein Reinigungsmittel in die Luftkanäle des Pistolenkörpers gelangen. Idealerweise werden Pinsel, SATA-Reinigungsbürsten und SATA-Düsenreinigungsnadeln eingesetzt, um eine optimale Reinigung sicherzustellen.

Vor allen Wartungs- und Reinigungsarbeiten,Lackierpistole vom Druckluftnetz abkoppeln. Neutrale Reinigungsmittel (pH-Wert 6 bis 8) verwenden. Lackierpistole nicht in Reinigungsmittel einlegen.

Weitere Informationen und Hinweise finden sich in der Betriebsanleitung, oder auf www.sata.com/firstaid

# Reinigung des Düsensatzes jet X

# Montage und Pflege jet X

Farbdüse montieren

Farbdüse mit Universalschlüssel handfest anziehen

Alternativ kann das integrierte Werkzeug des Abzugsbügels verwendet werden.

Luftdüse montieren

Farbnadel im Bereich der Nadeldichtung einfetten

Farbnadel montieren

Farbnadelfeder einfetten und einsetzen

Abzugsbügel einfetten und einsetzen

Gewinde der Materialmengenregulierschraube einfetten

Materialmengenregulierschraube montieren

QAC-Abdeckung montieren

Luftdüse mit dem Universalschlüssel ausrichten (optional)



Alle Preise sind unverbindliche Preisempfehlungen. Irrtümer, technische Änderungen und Druckfehler vorbehalten.

# Ersatzteile jet X



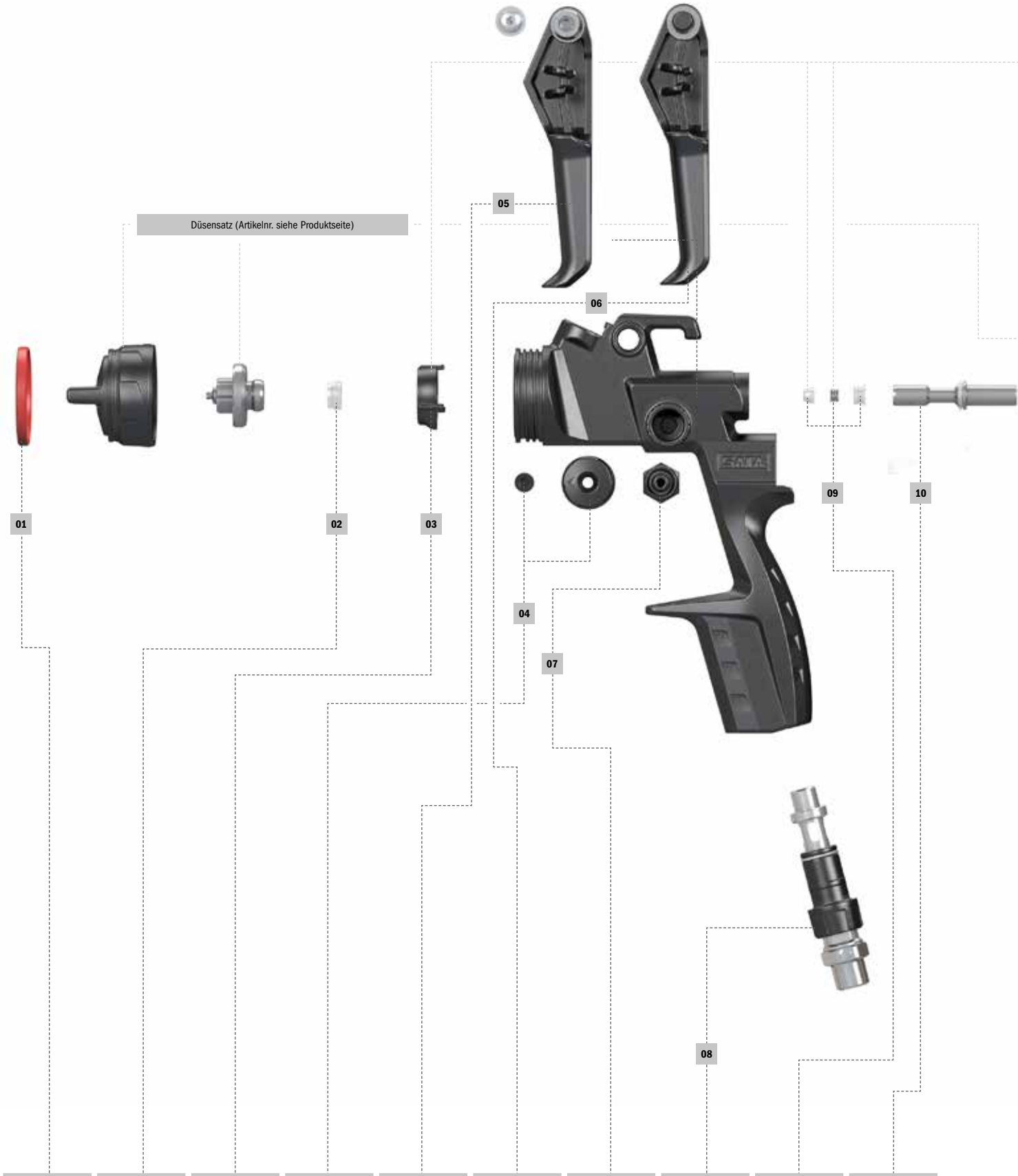


| 01 | 02 | 03 | 04 | 05 | 06 | 07 | 08 | 09 | 10 |
|---|---|---|---|---|---|---|---|---|---|
| Farbmarkierungs-ringe-Set | Dichtelement für Farbdüse | Lufttrennring | Rändelknopf mit Schraube | Abzugsbügelset jet X BASIC | Abzugsbügelset jet X DIGITAL, DIGITAL pro und DIGITAL ready | Spinden für R-/B-Regulierung | Luftmikrometer mit Drehgelenk | Farbnadelpackung | Luftkolbenkopf |
| 1206780 | 140582 | 1197426 | 1202712 | 1197418 | 1197400 | 1201665 | 1201508 | 1197434 | 1197492 |

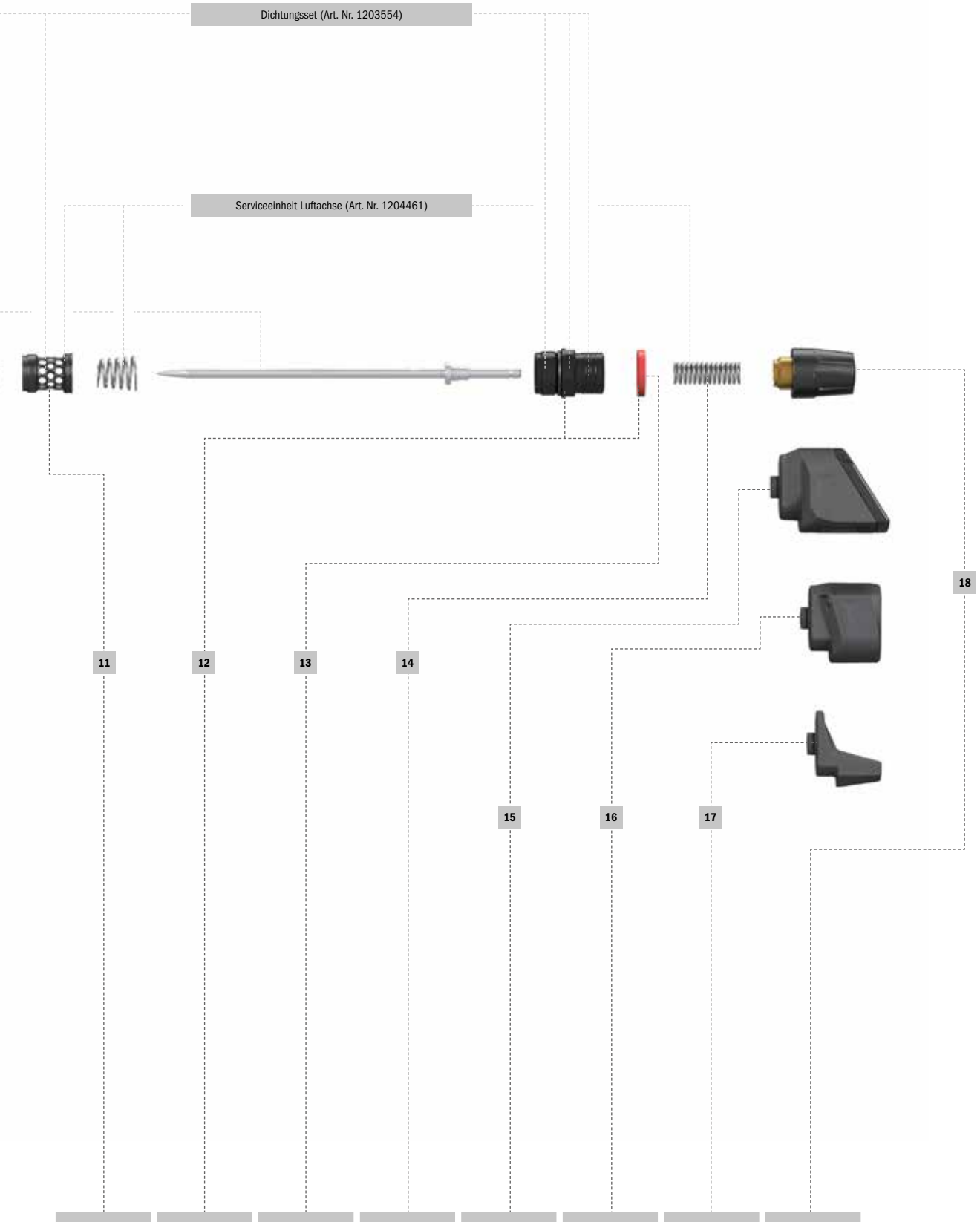


| 11 | 12 | 13 | 14 | 15 | 16 | 17 | 18 |
|---|---|---|---|---|---|---|---|
| Käfig | Abschlussschraube | Sortiment CCS-Ringe | Druckfeder | adam X pro (für jet X, außer BASIC) | adam X (für jet X, außer BASIC) | QAC - Abdeckung mit Handstütze | Materialmengen-regulierung |
| 1197442 | 1197484 | 1188334 | 1197450 | 1202001 | 1201996 | 1206722 | 1197468 |

# Ersatzteile für SATA Lackierpistolen mit Fließbecher



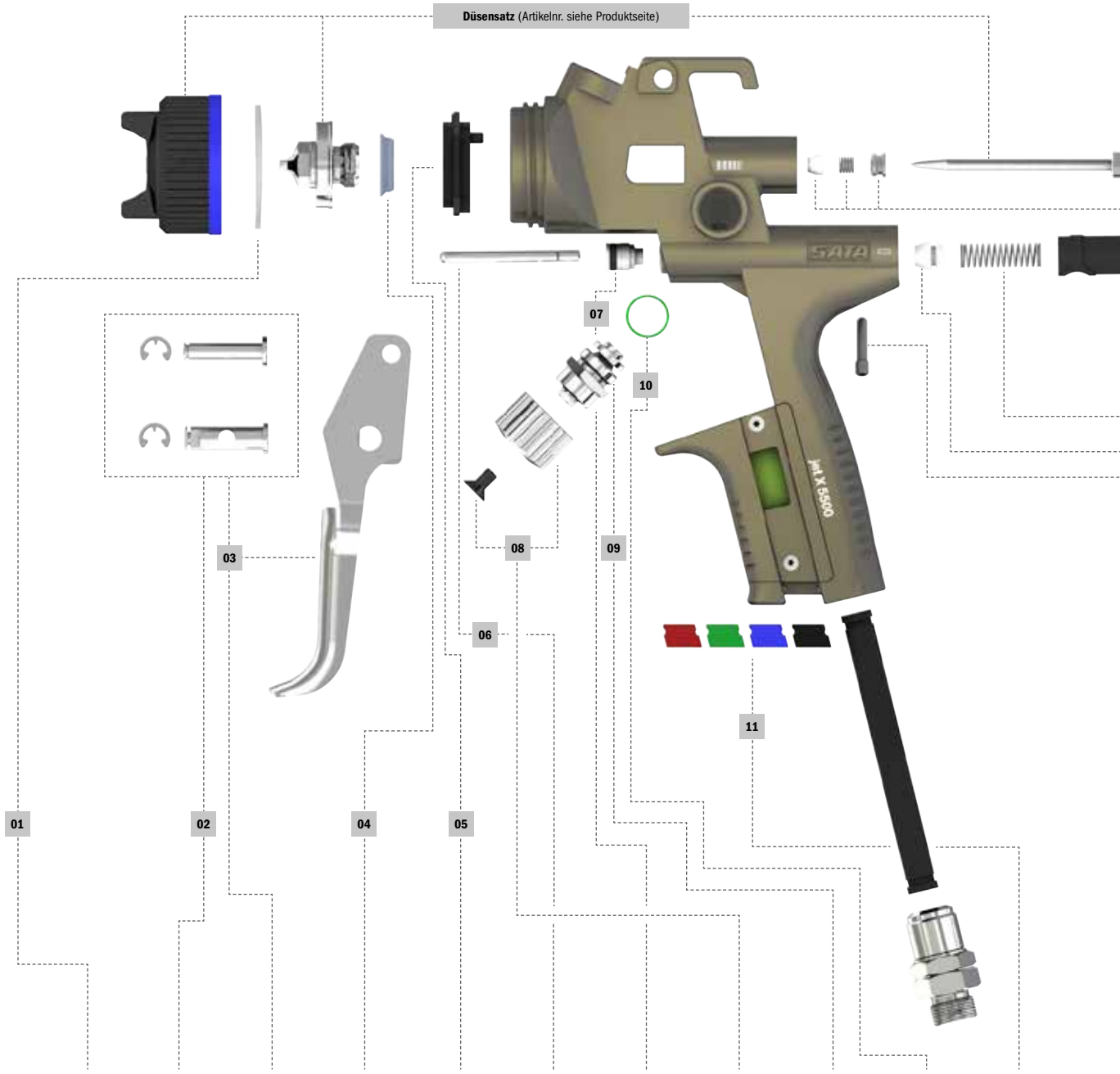


| Pistolentyp | 01 Dichtring | 02 Bügelrollenset | 03 Abzugsbügelset | 04 Dichtelement Farbdüse | 05 Luftverteilerring | 06 Luftkolben-stange | 07 Dichtungshalter | 08 Rändelknopf | 09 Spindel mit Dichtung | 10 Dichtung für Spindel | 11 CCS-Clips |
|---|---|---|---|---|---|---|---|---|---|---|---|
| **X 5500** | 211508 | 211458 | 211433 | 140582 | - | 86843 | 133942 | 1057357 | 213025 | 133934 | 211409 |
| **X 5500 PHASER** | | - | 1092973 | | | | | 1092999 | | | |
| **5000 B** | | 211458 | 211433 | | 211425 | | | 211482 | | | |
| **4000 B** | 172429 | 166009 | 165977 | | 165951 | | | 166033 | 165944 | | 165928 |
| **100 B** | 130393 | 133926 | 130492 | | 143230 | 91959 | | 140574 | 89771 | | 6395 |
| **1000 B** | | | | | | | | | | | |
| **minijet 4400 B** | 200907 | 199463 | 198473 | 199455 | 197467 | 198408 | 199414 | 200162 | 198549 | 199471 | 197418 |

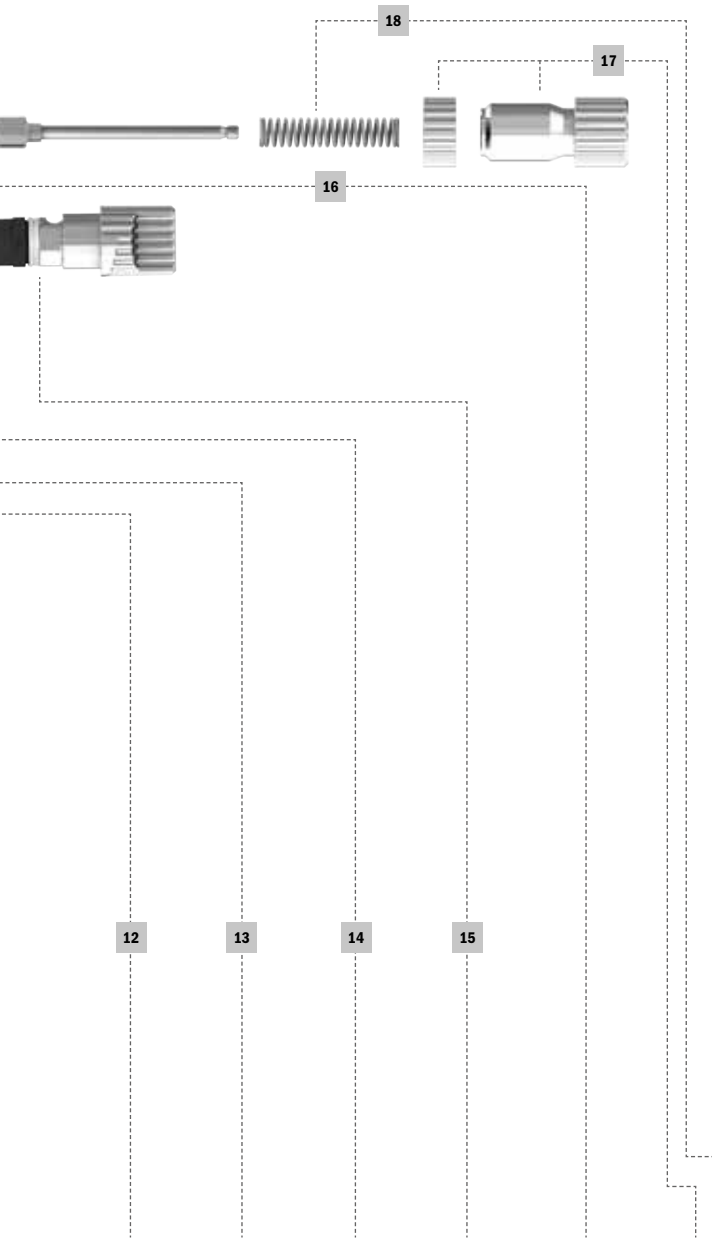


| | Luftanschlussstück | | | | | |
|---|---|---|---|---|---|---|
| | | | | | | |
| | Standard jet X 5500 PHASER | Standard | Standard Drehgelenk | DIGITAL | DIGITAL Drehgelenk mit Dichtungshalter und Hülse | Dichtungshalter mit Hülse* |
| **X 5500** | – | 134098 | 19745 | 211490 | 211516 | 211441 |
| **X 5500 PHASER** | 1092981 | – | | – | – | – |
| **5000 B** | – | 134098 | | 211490 | 211516 | 211441 |
| **4000 B** | | | | 166116 | 203422 | 165985 |
| **100 B** | | 133983 | 16162 | – | – | – |
| **1000 B** | | | | | | |
| **minijet 4400 B** | | | | | | |

* nur für DIGITAL mit Drehgelenk

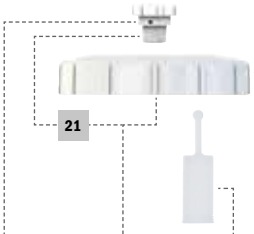


19 20 22

| 12 | 13 | 14 | 15 | 16 | 17 | 18 | 19 | 20 | 21 | 22 | |
|---|---|---|---|---|---|---|---|---|---|---|---|
| Arretierschraube | Luftkolbenkopf | Druckfeder Luftkolben | Luftmikrometer | Farbnadel-packung | Materialmengen-regulierung | Druckfeder Farbnadel | Batterie-Set | Tropfsperre | Schraubdeckel | Lacksieb 300µm | |
| 211391 | 133991 | 133959* | 211466 | 15438 | 211474 | 133959* | 1057414 | 1826 | 49395 | 3988 (10x) | **X 5500** |
| | | | 1093012 | | 1093004 | | – | | | | **X 5500 PHASER** |
| | | | 211466 | | 211474 | | 213769 | | | | **5000 B** |
| 133967 | | | 166017 | | 166025 | | 165993 | | | 76018 (100x) | **4000 B** |
| | | | 139964 | | 139188 | | – | | | 76026 (500x) | **100 B** |
| | | | | | | | | | | | **1000 B** |
| 199430 | 199448 | 201467* * | 198523 | 199414 | 199406 | 201467* | | 197558 | 199075 | | **minijet 4400 B** |

Pistolentyp

* im Set

# Düsensätze und Ersatzteile ausgelaufener Modellreihen

| | |
|---|---|
| **SATAjet X 5500 FUTURE** | |
| 1158965 | Düsensatz SATAjet X 5500 RP FUTURE 1,1 I |
| 1158973 | Düsensatz SATAjet X 5500 RP FUTURE 1,1 O |
| 1158981 | Düsensatz SATAjet X 5500 RP FUTURE 1,2 I |
| 1158999 | Düsensatz SATAjet X 5500 RP FUTURE 1,2 O |
| 1159004 | Düsensatz SATAjet X 5500 RP FUTURE 1,3 I |
| 1159012 | Düsensatz SATAjet X 5500 RP FUTURE 1,3 O |
| 1158923 | Düsensatz SATAjet X 5500 HVLP FUTURE 1,3 I |
| 1158931 | Düsensatz SATAjet X 5500 HVLP FUTURE 1,3 O |
| 1158949 | Düsensatz SATAjet X 5500 HVLP FUTURE 1,4 I |
| 1158957 | Düsensatz SATAjet X 5500 HVLP FUTURE 1,4 O |
| **SATAjet 5000 B PHASER \| Auslauf Ende 2025** | |
| 1006841 | Düsensatz SATAjet 5000 B RP PHASER 1,2 |
| 1006859 | Düsensatz SATAjet 5000 B RP PHASER 1,2 W |
| 1006867 | Düsensatz SATAjet 5000 B RP PHASER 1,3 |
| 1006916 | Düsensatz SATAjet 5000 B RP PHASER 1,3 cc |
| 1006875 | Düsensatz SATAjet 5000 B HVLP PHASER WSB |
| 1006883 | Düsensatz SATAjet 5000 B HVLP PHASER 1,3 |
| 1006891 | Düsensatz SATAjet 5000 B HVLP PHASER 1,4 |
| 1006908 | Düsensatz SATAjet 5000 B HVLP PHASER 1,5 |
| **SATAjet 5000 B** | |
| 210245 | Düsensatz SATAjet 5000 B RP 1,0 |
| 210252 | Düsensatz SATAjet 5000 B RP 1,1 |
| 210260 | Düsensatz SATAjet 5000 B RP 1,2 |
| 210278 | Düsensatz SATAjet 5000 B RP 1,2 W |
| 210286 | Düsensatz SATAjet 5000 B RP 1,3 |
| 1002104 | Düsensatz SATAjet 5000 B RP 1,3 cc |
| 210294 | Düsensatz SATAjet 5000 B RP 1,4 |
| 210302 | Düsensatz SATAjet 5000 B RP 1,6 |
| 210310 | Düsensatz SATAjet 5000 B RP 1,8 |
| 210328 | Düsensatz SATAjet 5000 B RP 2,0 |
| 210336 | Düsensatz SATAjet 5000 B RP 2,5 |
| 210955 | Düsensatz SATAjet 5000 B HVLP 1,0 |
| 210963 | Düsensatz SATAjet 5000 B HVLP 1,2 |
| 210971 | Düsensatz SATAjet 5000 B HVLP WSB |
| 210989 | Düsensatz SATAjet 5000 B HVLP 1,3 |
| 211011 | Düsensatz SATAjet 5000 B HVLP 1,4 |
| 211045 | Düsensatz SATAjet 5000 B HVLP 1,5 |
| 211052 | Düsensatz SATAjet 5000 B HVLP 1,7 |
| 211060 | Düsensatz SATAjet 5000 B HVLP 1,9 |
| 211078 | Düsensatz SATAjet 5000 B HVLP 2,2 |

Alle Preise sind unverbindliche Preisempfehlungen. Irrtümer, technische Änderungen und Druckfehler vorbehalten.

## SATAjet 4000 B | Auslauf Ende 2025

| | |
|---|---|
| 166991 | Düsensatz SATAjet 4000 B RP 1,0 |
| 167007 | Düsensatz SATAjet 4000 B RP 1,1 |
| 167015 | Düsensatz SATAjet 4000 B RP 1,2 |
| 167023 | Düsensatz SATAjet 4000 B RP 1,2 W |
| 167049 | Düsensatz SATAjet 4000 B RP 1,3 |
| 167056 | Düsensatz SATAjet 4000 B RP 1,4 |
| 167072 | Düsensatz SATAjet 4000 B RP 1,6 |
| 167080 | Düsensatz SATAjet 4000 B RP 1,8 |
| 168625 | Düsensatz SATAjet 4000 B RP 2,0 |
| 168633 | Düsensatz SATAjet 4000 B RP 2,5 |
| 166926 | Düsensatz SATAjet 4000 B HVLP 1,0 |
| 166934 | Düsensatz SATAjet 4000 B HVLP 1,2 |
| 166983 | Düsensatz SATAjet 4000 B HVLP WSB |
| 166942 | Düsensatz SATAjet 4000 B HVLP 1,3 |
| 166967 | Düsensatz SATAjet 4000 B HVLP 1,4 |
| 166975 | Düsensatz SATAjet 4000 B HVLP 1,5 |
| 168658 | Düsensatz SATAjet 4000 B HVLP 1,7 |
| 168666 | Düsensatz SATAjet 4000 B HVLP 1,9 |
| 168674 | Düsensatz SATAjet 4000 B HVLP 2,2 |

## SATAminijet 3000 B HVLP

| | |
|---|---|
| 125583 | Düsensatz SATAminijet 3000 B HVLP 0,3 |
| 125591 | Düsensatz SATAminijet 3000 B HVLP 0,5 |
| 125609 | Düsensatz SATAminijet 3000 B HVLP 0,8 |
| 125617 | Düsensatz SATAminijet 3000 B HVLP 1,0 |
| 125625 | Düsensatz SATAminijet 3000 B HVLP 1,1 |
| 125682 | Düsensatz SATAminijet 3000 B HVLP 0,8 SR |
| 125690 | Düsensatz SATAminijet 3000 B HVLP 1,0 SR |
| 125708 | Düsensatz SATAminijet 3000 B HVLP 1,2 SR |
| 125716 | Düsensatz SATAminijet 3000 B HVLP 1,4 SR |

## SATAjet B

| | |
|---|---|
| 4143 | Düsensatz SATAjet B 1,0E |
| 4127 | Düsensatz SATAjet B MSB |
| 3848 | Düsensatz SATAjet B 1,4E |
| 4119 | Düsensatz SATAjet B 1,5E |
| 4101 | Düsensatz SATAjet B 1,7E |

## SATAjet GR

| | |
|---|---|
| 31252 | Düsensatz SATAjet GR 1,3W |
| 31898 | Düsensatz SATAjet GR 1,5W |
| 31997 | Düsensatz SATAjet GR 1,7W |
| 4093 | Düsensatz SATAjet GR 2,0W |
| 13003 | Düsensatz SATAjet GR 2,5W |
| 13011 | Düsensatz SATAjet GR 3,0W |



Alle Preise sind unverbindliche Preisempfehlungen. Irrtümer, technische Änderungen und Druckfehler vorbehalten.

SATA

## Ersatzteile ausgelaufener Modellreihen

## SATAjet X 5500 FUTURE

| | |
|---|---|
| 1006669 | Set, bestehend aus Farbmarkierungsringen (blau, grün, schwarz Verpackungseinheit je 1 Stück) |
| 1057414 | Batterie-Set |
| 1097379 | Universal-Schlüsseleinheit (Verpackungseinheit 3 Stück) |
| 1159236 | Rändelknopf mit Schraube (je 2 Stück) |
| 1159244 | Luftmikrometer |
| 1159252 | Materialmengenregulierung mit Gegenmutter |
| 1159301 | Abzugsbügelset |
| 1159400 | Bügelrollen-Set, schwarz |
| 131987 | Ersatz-Stecksieb 200µm, pastellgrün (Verpackungseinheit 100 Stück) |
| 133934 | Dichtung (Verpackungseinheit 3 Stück) für Spindel |
| 133942 | Dichtungshalter, kpl. |
| 133959 | Druckfeder (je 3 Stück) für Farbnadel und Luftkolben |
| 133991 | Luftkolbenkopf (Verpackungseinheit 3 Stück) |
| 140582 | Dichtelement (Verpackungseinheit 5 Stück) für Farbdüse |
| 15438 | Farbnadelpackung |
| 16162 | Drehgelenk |
| 19745 | Drehgelenk |
| 211391 | Arretierschraube (Verpackungseinheit 3 Stück) für Luftmikrometer |
| 211409 | CCS-Clips, grün, blau, rot, schwarz (Verpackungseinheit 4 Stück) |
| 211441 | Dichtungshalter mit Hülse |
| 211508 | Dichtring (Verpackungseinheit 5 Stück) |
| 211516 | Drehgelenk mit Dichtungshalter und Hülse |
| 213025 | Spindel für R-/B-Regulierung |
| 86843 | Luftkolbenstange |
| 96875 | Kunststoffeinsatz für Pistolen mit QCC-Becheranschluss |

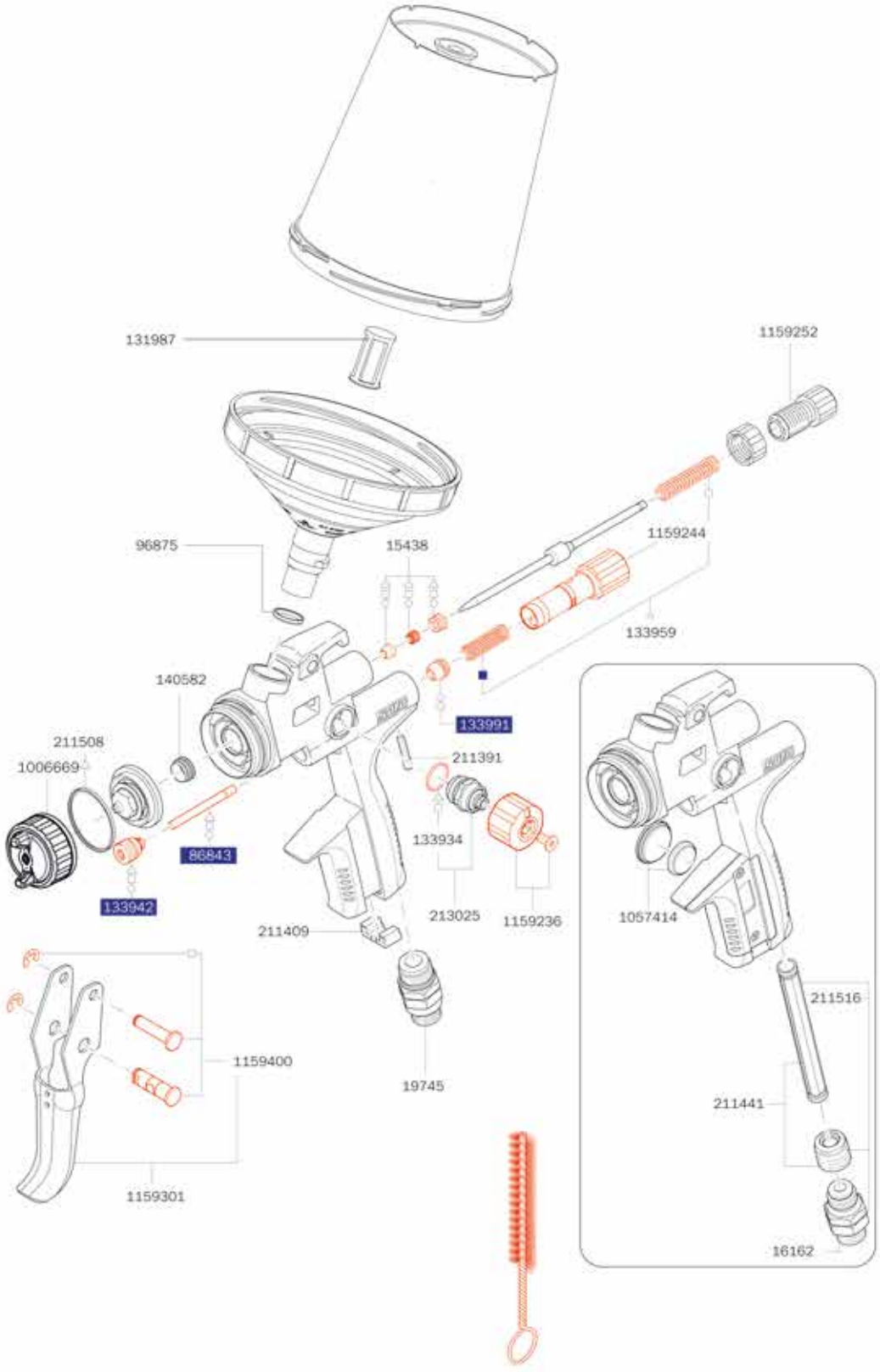


### Werkzeugsatz

1057323
Universalschlüssel, Kombi-Tool, Reinigungsbürste, CCS-Clips, Lacksieb

### Reparatursets

- 1159210 Reparatur- Set
- 82552 Luftkolben-Serviceeinheit
- o 136960 Dichtungs-Set
- △ 1173286 Wartungsset



Alle Preise sind unverbindliche Preisempfehlungen. Irrtümer, technische Änderungen und Druckfehler vorbehalten.

## Ersatzteile ausgelaufener Modellreihen

## SATAjet 5000 B PHASER

1006643
Abzugsbügelset

1006669
Set, bestehend aus Farbmarkierungsringen (blau, grün, schwarz Verpackungseinheit je 1 Stück)

1006734
Befestigungs-Clip für Abzugsbügel

1006742
Luftmikrometer

1006750
Materialmengenregulierung mit Gegenmutter

1006768
Rändelknopf mit Schraube (Verpackungseinheit 2 Stück)

1006932
Luftanschlussstück 1/4" Außengewinde

1028663
Luftdüsenring, kpl. mit Farbmarkierungsring

1097379
Universal-Schlüsseleinheit (Verpackungseinheit 3 Stück)

131979
Ersatz-Flachsieb 125µm, pastellblau (Verpackungseinheit 100 Stück)

131987
Ersatz-Stecksieb 200µm, pastellgrün (Verpackungseinheit 100 Stück)

133934
Dichtung (Verpackungseinheit 3 Stück) für Spindel

133942
Dichtungshalter, kpl.

133959
Druckfeder (je 3 Stück) für Farbnadel und Luftkolben

133991
Luftkolbenkopf (Verpackungseinheit 3 Stück)

140582
Dichtelement (Verpackungseinheit 5 Stück) für Farbdüse

15438
Farbnadelpackung

211391
Arretierschraube (Verpackungseinheit 3 Stück) für Luftmikrometer

211409
CCS-Clips, grün, blau, rot, schwarz (Verpackungseinheit 4 Stück)

211425
Luftverteilerring (Verpackungseinheit 3 Stück)

211508
Dichtring (Verpackungseinheit 5 Stück)

213025
Spindel für R-/B-Regulierung

86843
Luftkolbenstange

96875
Kunststoffeinsatz für Pistolen mit QCC-Becheranschluss

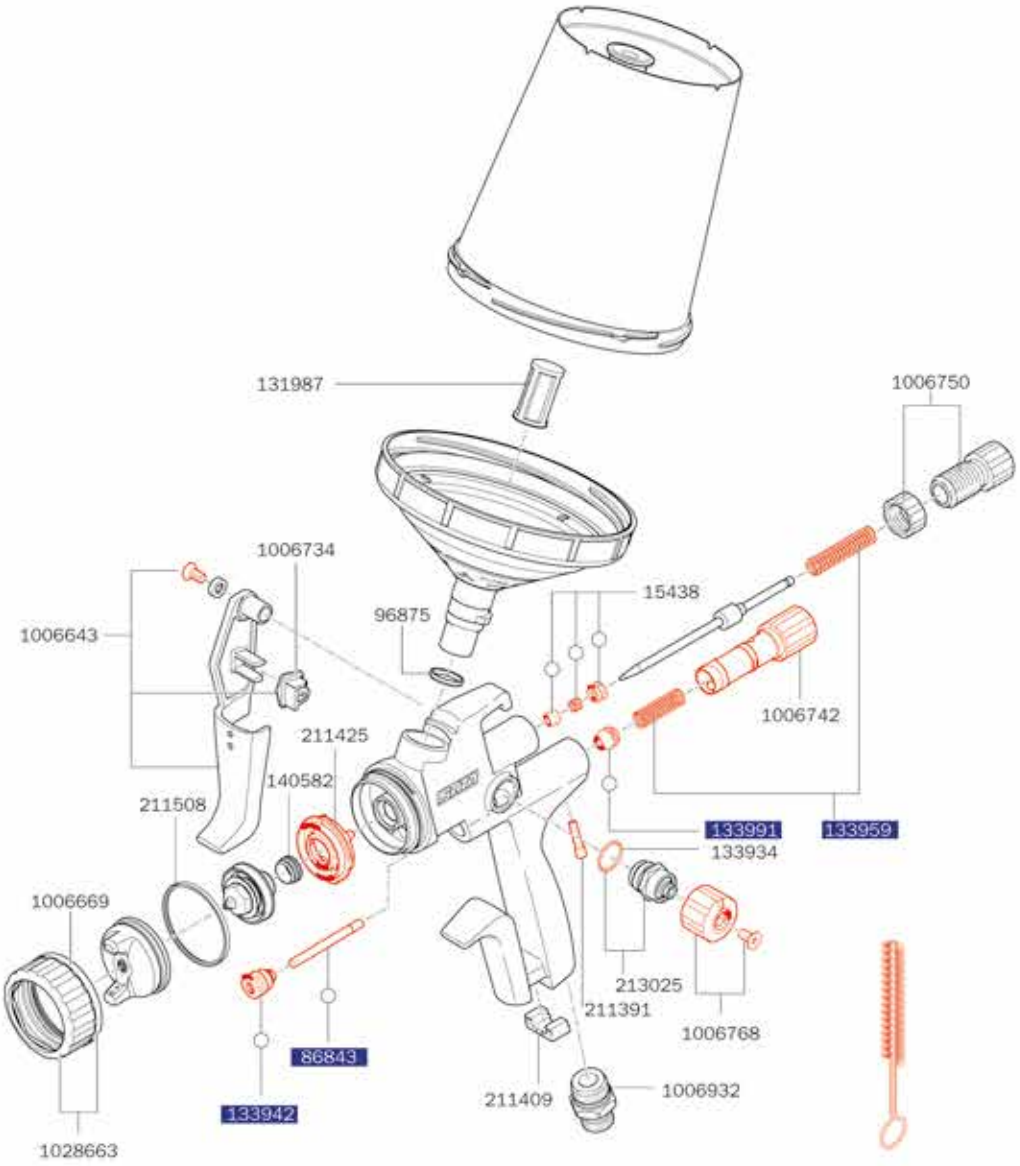


### Werkzeugsatz

211524
Universalschlüssel, Kombi-Tool, Reinigungsbürste, CCS-Clips, Lacksieb

### Reparatursets

1006809
Reparatur-Set

82552
Luftkolben-Serviceeinheit

o 136960
Dichtungs-Set

Alle Preise sind unverbindliche Preisempfehlungen. Irrtümer, technische Änderungen und Druckfehler vorbehalten.

## Ersatzteile ausgelaufener Modellreihen

## SATAjet 5000 B

1097379
Universal-Schlüsseleinheit (Verpackungseinheit 3 Stück)

131987
Ersatz-Stecksieb 200µm, pastellgrün (Verpackungseinheit 100 Stück)

133934
Dichtung (Verpackungseinheit 3 Stück) für Spindel

133942
Dichtungshalter, kpl.

133959
Druckfeder (je 3 Stück) für Farbnadel und Luftkolben

133991
Luftkolbenkopf (Verpackungseinheit 3 Stück)

134098
Luftanschlussstück 1/4" (Außengewinde)

140582
Dichtelement (Verpackungseinheit 5 Stück) für Farbdüse

15438
Farbnadelpackung

16162
Drehgelenk

19745
Drehgelenk

211391
Arretierschraube (Verpackungseinheit 3 Stück) für Luftmikrometer

211409
CCS-Clips, grün, blau, rot, schwarz (Verpackungseinheit 4 Stück)

211425
Luftverteilerring (Verpackungseinheit 3 Stück)

211433
Abzugsbügelset

211441
Dichtungshalter mit Hülse

211458
Bügelrollen-Set

211466
Luftmikrometer

211474
Materialmengenregulierung mit Gegenmutter

211482
Rändelknopf mit Schraube (Verpackungseinheit 2 Stück)

211490
Luftanschluss mit Hülse

211508
Dichtring (Verpackungseinheit 5 Stück)

211516
Drehgelenk mit Dichtungshalter und Hülse

213025
Spindel für R-/B-Regulierung

213769
Batterie-Set

86843
Luftkolbenstange

96875
Kunststoffeinsatz für Pistolen mit QCC-Becheranschluss

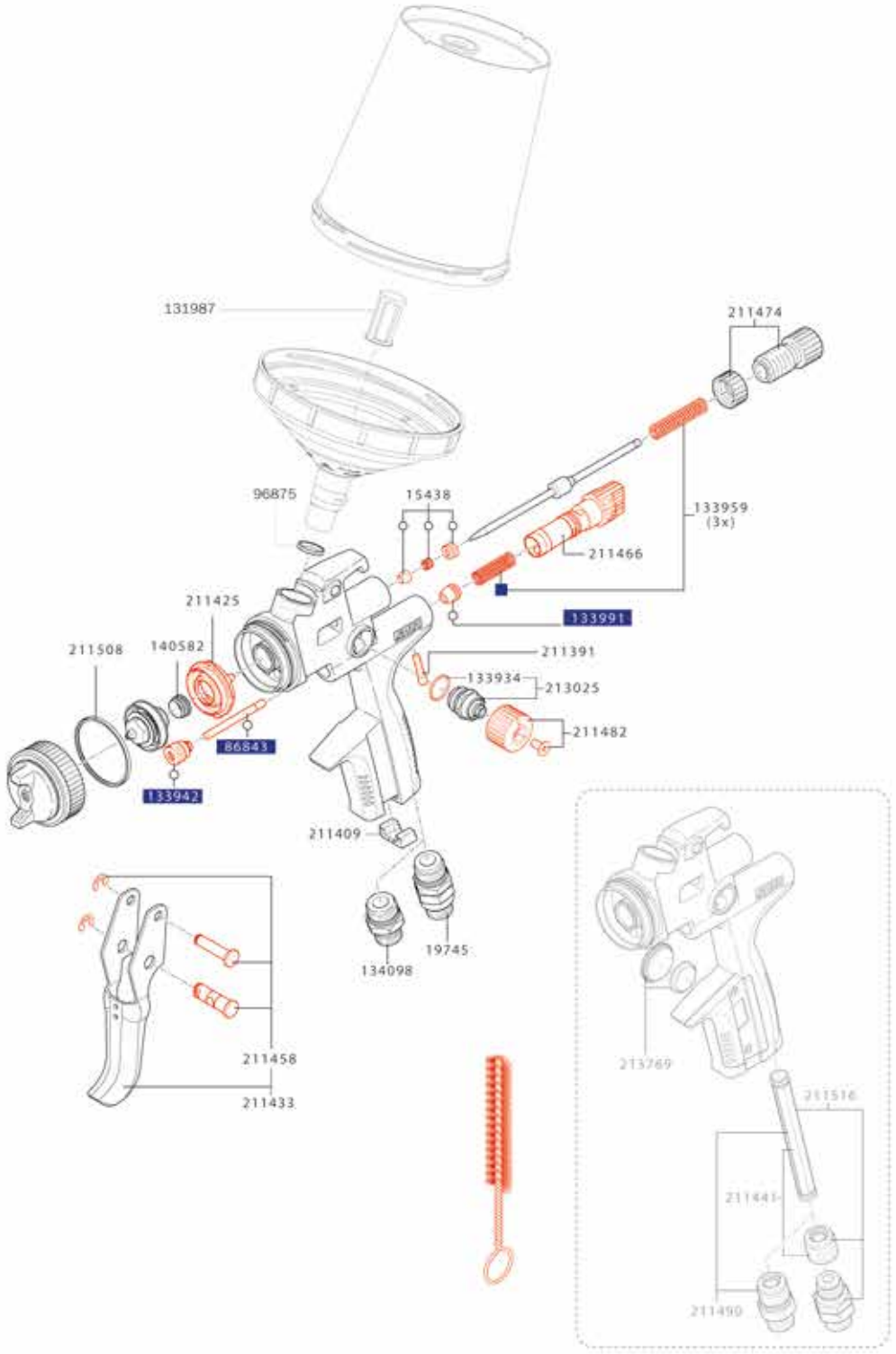


### Werkzeugsatz

211524
Universalschlüssel, Kombi-Tool, Reinigungsbürste, CCS-Clips, Lacksieb

### Reparatursets

211532
Reparatur-Set

82552
Luftkolben-Serviceeinheit

o 136960
Dichtungs-Set



Alle Preise sind unverbindliche Preisempfehlungen. Irrtümer, technische Änderungen und Druckfehler vorbehalten.

## Ersatzteile ausgelaufener Modellreihen

## SATAjet 4800 K spray mix

| | |
|---|---|
| 1006362 | Rund-/Breitstrahlregulierung, kpl. |
| 1006370 | Düsenkopf und Materialzuführung kpl., ohne Filteraufnahme und Drehgelenk |
| 1014076 | Materialfiltergehäuse, kpl. mit Drehgelenk |
| 1014084 | Abzugsbügelset |
| 1014092 | Luftkolbenstange |
| 1014109 | Abschlussschraube |
| 1014117 | O-Ring Düsenkopf (Verpackungseinheit 10 Stück) |
| 1014125 | Düsenkopfmutter |
| 1014133 | Luftmikrometer, kpl. |
| 12260 | Sieb, 60 msh (Verpackungseinheit 4 Stück) |
| 12278 | Sieb, 100 msh (Verpackungseinheit 4 Stück) |
| 133991 | Luftkolbenkopf (Verpackungseinheit 3 Stück) |
| 18341 | Druckfeder für Farbnadel |
| 19745 | Drehgelenk |
| 207522 | Dichtungseinheit Wendeschalter |
| 207530 | Nachrüstsatz, Wendeschalter ohne Wendedüse |
| 211391 | Arretierschraube (Verpackungseinheit 3 Stück) für Luftmikrometer |
| 228049 | Luftdüsenring mit Berührschutz |
| 228056 | Luftdüsenring mit Berührschutz |
| 27813 | Feder für Luftkolben bei SATA Lackierpistolen außer SATA minijet |
| 74856 | Sieb-Set: Sieb 200 msh (4 Stück), Siebhalter (2 Stück), Schraube (1 Stück) |
| 77537 | Farbnadel SATAjet 4800 K spray mix, 3000 K spray mix, jet K3 spray mix ohne Nadelspitze |
| 82636 | Dichtungshalter, kpl. |
| 97824 | Luftverteilerring (3 Stück) |
| 98434 | Vordüse mit Hartmetalleinsatz |
| 98459 | Luftdüse Rund-/Breitstrahl |
| 98525 | Dichtungshalter, kpl. |
| 98541 | Hartmetallkugelspitze |
| 98772 | Farbnadel mit Hartmetallspitze, kpl. |

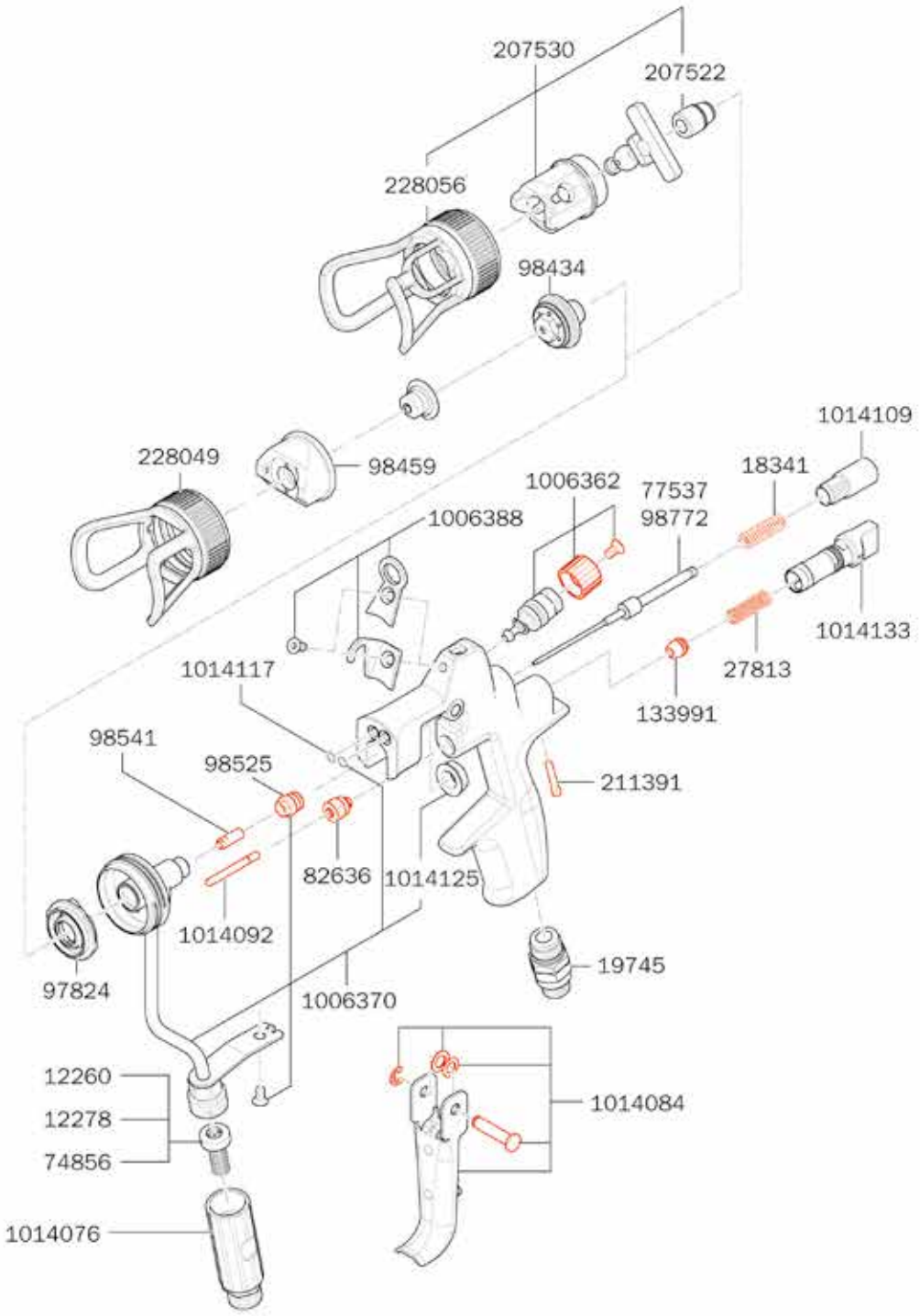


### Werkzeugsatz

1006966
Universalschlüssel, Reinigungsbürste, Ausziehwerkzeug

30833
SATA Düsenreinigungs-Set

### Reparatursets

1006940
Reparatur-Set

Alle Preise sind unverbindliche Preisempfehlungen. Irrtümer, technische Änderungen und Druckfehler vorbehalten.

## Ersatzteile ausgelaufener Modellreihen

## SATAjet 4000 B

133934
Dichtung (Verpackungseinheit 3 Stück) für Spindel

133942
Dichtungshalter, kpl.

133959
Druckfeder (je 3 Stück) für Farbnadel und Luftkolben

133967
Arretierschraube für Luftmikrometer

133991
Luftkolbenkopf (Verpackungseinheit 3 Stück)

134098
Luftanschlussstück 1/4" (Außengewinde)

140582
Dichtelement (Verpackungseinheit 5 Stück) für Farbdüse

15438
Farbnadelpackung

165928
CCS-Clips, grün, blau, rot, schwarz (Verpackungseinheit 4 Stück)

165944
Spindel für R-/B-Regulierung >Quarter Turn<

165951
Luftverteilerring (Verpackungseinheit 3 Stück)

165977
Abzugsbügelset

165985
Dichtungshalter mit Hülse

165993
Batterie-Set

166009
Bügelrollen-Set

166017
Luftmikrometer

166025
Materialmengenregulierung mit Gegenmutter

166033
Rändelknopf mit Schraube (je 2 Stück)

166116
Luftanschluss mit Hülse

1826
Tropfsperre (Verpackungseinheit 4 Stück)

19745
Drehgelenk

203422
Drehgelenk mit Dichtungshalter und Hülse

211508
Dichtring (Verpackungseinheit 5 Stück)

27243
Kunststoff-Mehrwegbecher, 0,6 l, QCC ohne Feingewinde für SATAjet 5000er Serie, jet X, jet 4000 B, jet 1000 B, jet 100 B, minijet 4400 B

3988
Lacksieb, 300 µm (Verpackungseinheit 10 Stück)

49395
Schraubdeckel mit Tropfenfangring und Tropfsperre

76018
Lacksieb, 300 µm (Verpackungseinheit 100 Stück)

76026
Lacksieb, 300 µm (Verpackungseinheit 500 Stück)

86843
Luftkolbenstange

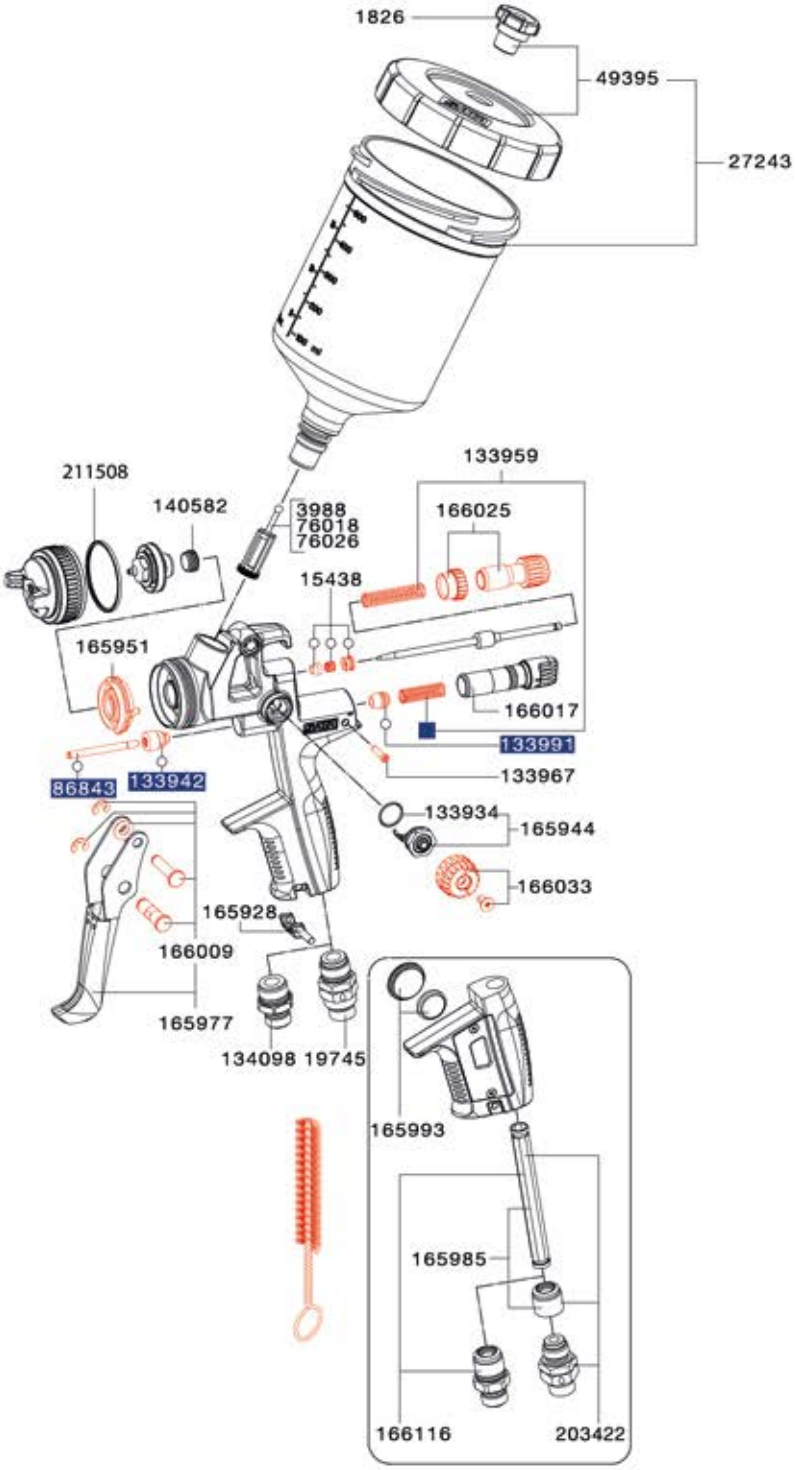


### Werkzeugsatz

165936
Universalschlüssel, Kombi-Tool, Reinigungsbürste, Ausziehwerkzeug, CCS-Clips, Lacksieb

### Reparatursets

166058
Reparatur-Set

82552
Luftkolben-Serviceeinheit

o 136960
Dichtungs-Set



Alle Preise sind unverbindliche Preisempfehlungen. Irrtümer, technische Änderungen und Druckfehler vorbehalten.

## Ersatzteile ausgelaufener Modellreihen

## SATAminijet 3000 B HVLP

| | |
|---|---|
| 124164 | Rändelknopf |
| 125146 | Materialmengen-Regulierschraube |
| 125351 | Spindel für R-/B-Regulierung |
| 125443 | Kunststoff-Mehrwegbecher, 0,125 l mit QCC und Feingewinde für SATAminijet Lackierpistolen (außer minijet 4400 B) und SATAjet 20 B |
| 125948 | Alu-Mehrwegbecher 0,15 l QCC, kpl. für SATAminijet (außer minijet 4400) und jet 20 B |
| 125955 | Steckbecheranschluss mit QCC |
| 125963 | Glasbecher 25 ml, mit Steckdeckel (Verpackungseinheit 5 Stück) und QCC Steckanschluss (Verpackungseinheit 1 Stück) |
| 126276 | Abzugsbügelset |
| 126292 | Packungs-Set Luftkolbenstange |
| 127399 | Luftverteilerring (Verpackungseinheit 3 Stück) |
| 133983 | Luftanschlussstück 1/4" (Außengewinde) |
| 16295 | Glasbecher 25 ml, mit Steckdeckel |
| 198523 | Luftmikrometer, kpl. |
| 201467 | Druckfeder (je 3 Stück) für Farbnadel und Luftkolben |
| 44644 | Gegenmutter |
| 44735 | Senkschraube M 2,5 x 5, VA |
| 44826 | Luftkolbendichtung |
| 44834 | Luftkolbenstange |
| 53033 | Glasbecher 25 ml, mit Steckdeckel (Verpackungseinheit 5 Stück) |
| 58164 | Glasbecher 25 ml, mit Blinddeckel |
| 6395 | CCS-Clips, grün, blau, rot, schwarz (Verpackungseinheit 4 Stück) |
| 64022 | Kunststoffdeckel (3 Stück) |
| 64972 | Arretierschraube für Luftmikrometer |
| 79905 | Farbnadelpackung |
| 95448 | Schraubdeckel mit Tropfsperre |
| 95489 | Tropfsperre (4 Stück) |

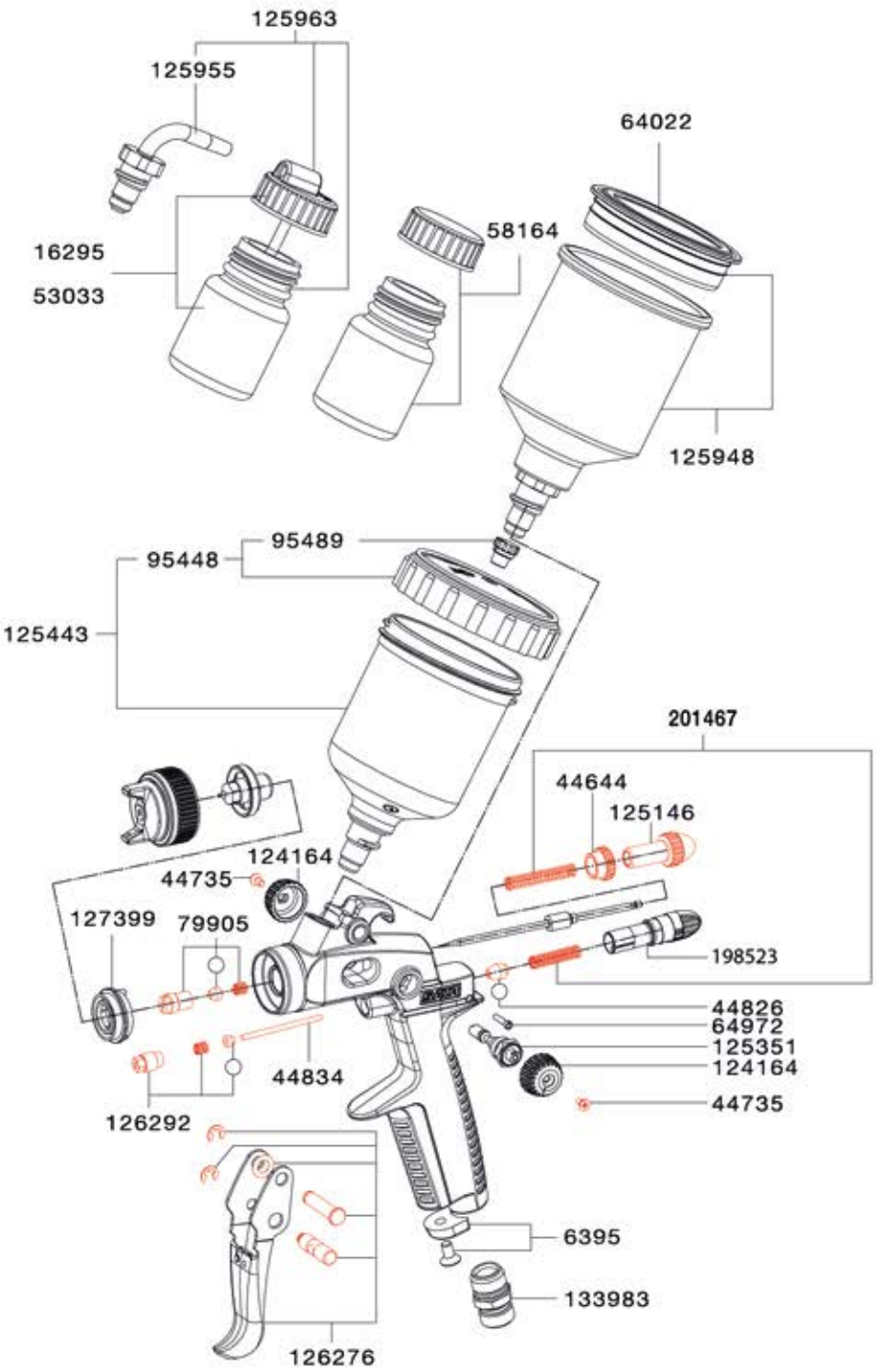


### Werkzeugsatz

125856
Universalschlüssel, Reinigungsbürste, Ausziehwerkzeug, Schraubenschlüssel

### Reparatursets

126284
Reparatur-Set

o 50658
Dichtungs-Set

Alle Preise sind unverbindliche Preisempfehlungen. Irrtümer, technische Änderungen und Druckfehler vorbehalten.

## Ersatzteile ausgelaufener Modellreihen

## SATAjet B / SATAjet GR

| | |
|---|---|
| 133926 | Bügelrollen-Set |
| 133934 | Dichtung (Verpackungseinheit 3 Stück) für Spindel |
| 133959 | Druckfeder (je 3 Stück) für Farbnadel und Luftkolben |
| 133967 | Arretierschraube für Luftmikrometer |
| 133983 | Luftanschlussstück 1/4" (Außengewinde) |
| 133991 | Luftkolbenkopf (Verpackungseinheit 3 Stück) |
| 1503 | Senkschraube, Edelstahl für Mikrometer und R-/B-Regulierungen |
| 16162 | Drehgelenk |
| 1826 | Tropfsperre (Verpackungseinheit 4 Stück) |
| 2600 | Serviceeinheit aus Düseneinsatz, Verteilerscheibe und Dichtring |
| 29629 | Luftkolbenstange |
| 3566 | Einlaufnippel |
| 3657 | Rändelknopf |
| 3749 | Stopfbuchse für Luftkolben |
| 3988 | Lacksieb, 300 µm (Verpackungseinheit 10 Stück) |
| 422 | Dichtung für Luftkolben |
| 49379 | Kunststoff-Mehrwegbecher 0,6 l, mit Feingewinde kpl. für SATAjet B, jet GR, jet NR95, jet 3000 LAB, jet 4000 LAB, jet 5000 LAB |
| 49395 | Schraubdeckel mit Tropfenfangring und Tropfsperre |
| 53603 | Luftmikrometer |
| 54221 | Spindel für R-/B-Regulierung |
| 61416 | Materialmengenregulierung mit Gegenmutter |
| 6445 | Farbnadelpackung |
| 64766 | Distanzscheibe |
| 6486 | Abzugsbügelset |
| 76018 | Lacksieb, 300 µm (Verpackungseinheit 100 Stück) |
| 76026 | Lacksieb, 300 µm (Verpackungseinheit 500 Stück) |

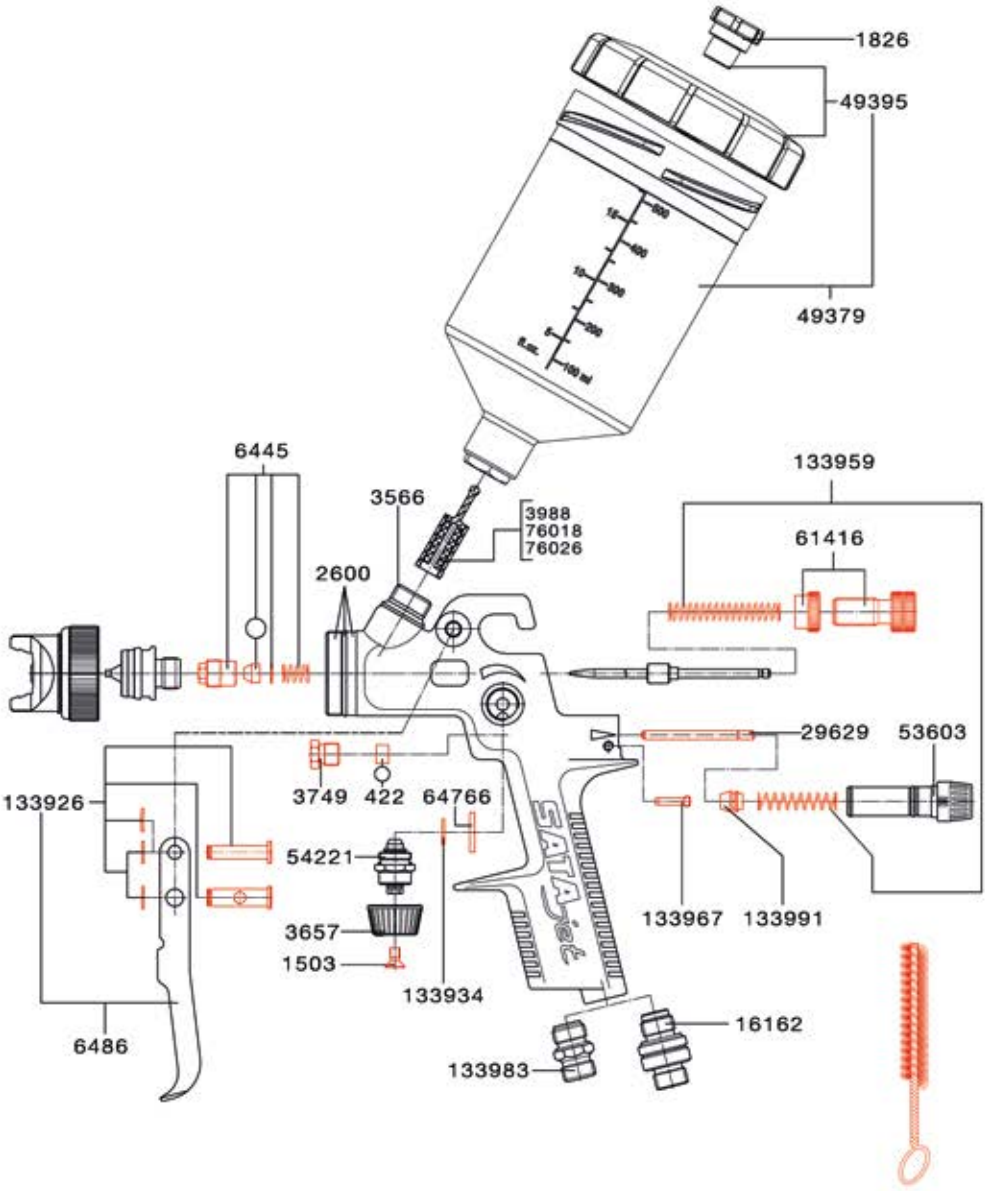


### Werkzeugsatz

9654
Universalschlüssel, Reinigungsbürste, Innensechskant SW4, Innensechskant SW2, Lacksieb, Steckschlüssel SW 7

### Reparatursets

69666
Reparatur-Set

o 9829
Dichtungs-Set



Alle Preise sind unverbindliche Preisempfehlungen. Irrtümer, technische Änderungen und Druckfehler vorbehalten.

SATA
SATA

| Bechersysteme | | Produktbeschreibung | Produktvorteile |
|---|---|---|---|
| | **RPS - the Original**<br>92 | Das SATA RPS (Rapid Preparation System) Mehrzweck-Bechersystem erfüllt vier Funktionen: anmischen, lackieren, nachfüllen, aufbewahren.Die Handhabung von SATA RPS ist so einfach, weil es aus nur drei Teilen besteht: Becher, Deckel und Sieb.SATA RPS passt direkt – ohne störende Adapter – auf Ihre SATA Lackierpistole mit QCC-Anschluss (Quick Cup Connector). Durch den kurzen Farbkanal und ohne unnötige Ecken und Kanten werden Materialablagerungen im Farbkanal verhindert. | · Knickbar – erlaubt das Lackieren von Schwellerbereichen seitlich oder Radläufen "über Kopf"<br>· Stabil – durch die Schraubverbindung zwischen Becher und Deckel bleibt der Becher auch bei Berührung von Hindernissen stets auf Deckel und Pistole.<br>· Leichte Entfernung des Deckels im Notfall – ohne Verschmutzung des Arbeitsbereichs<br>· Sauberes Abschrauben des Bechers – durch Eindrücken des Bechers entsteht ein Unterdruck, durch den bei Betätigen des Abzugsbügels der Farbkanal entleert wird.<br>· Gleichmäßiger Materialfluss – bringt Sie spielend zu perfekten Lackierergebnissen<br>· Sehr schneller Farbwechsel – Reinigen wird zur Nebensache<br>· In 3 Bechergrößen erhältlich: 0,3 l, 0,6 l und 0,9 l<br>· Als UV-Variante erhältlich: 0,6 l |
| | **LCS - the Liner**<br>96 | Der erste Liner Cup von SATA – optimiert für SATA. Wie SATA RPS passt auch dieses System auf alle SATA Lackierpistolen – und das ohne Adapter. Für Lackierpistolen anderer Marken sind Adapter erhältlich. Weitere Vorteile: günstigerer Schwerpunkt, leichtere Reinigung, geringeres Gewicht, weniger Schäden an der Lackierpistole. | · Ohne Adapter passend für alle SATA Lackierpistolen mit QCC-Anschluss<br>· Partikelfrei: die Premium-Siebe<br>· Deckel mit Sicherheitsverschluss<br>· Liner (Innenbecher) aus extra weichem und dünnem Material für leichten und gleichmäßigen Farbfluss<br>· Hochtransparenter Hardcup (Außenbecher) mit komplettem und detailliertem Skalensystem für leichtes Anmischen; UpsideDown-Skala zeigt die Restmenge beim Lackieren<br>· In 3 Bechergrößen erhältlich: 0,40 l , 0,65 l und 0,85 l |
| | **Fließbecher für Lackierpistolen**<br>102 | Mehrweg-Fließbecher aus Kunststoff oder Aluminium für SATA-Lackierpistolen | · Bewährte SATA-Qualität<br>· Flexibel einsetzbar |
| | **SATA Rührwerksbecher**<br>106 | Der SATA Rührwerksbecher ist der ideale Becher zum Verarbeiten von Materialien, die sich schnell absetzen, wie z. B. Effektlacke. Der Mehrwegbecher aus Aluminium passt direkt – ohne störende Adapter – auf Ihre SATA Lackierpistole mit QCC-Anschluss (Quick Cup Connector). Durch den kurzen Farbkanal und ohne unnötige Ecken und Kanten werden Materialablagerungen auch im Farbkanal verhindert. | · Variabel - Luftregelventil erlaubt die Anpassung von Eingangsfließdruck und Rührwerkdrehzahl<br>· Sauber – Tropfsperre im Deckel unterstützt beim sauberen Arbeiten<br>· Gleichmäßiger Materialfluss – bringt Sie zuverlässig zu ausgezeichneten Lackierergebnissen |
| | **SATA BVD**<br>108 | Der SATA BVD eignet sich ideal zur nebelarmen Verarbeitung von hochviskosen, spritzfähigen Materialien. | · Keine Veränderung der Viskosität notwendig<br>· Individuelle Materialdruckeinstellung<br>· Anschluss Innengewinde optional für ältere Lackierpistolen |



Alle Preise sind unverbindliche Preisempfehlungen. Irrtümer, technische Änderungen und Druckfehler vorbehalten.

# RPS - the Original

| **Hinweis** | **RPS - the Original** |
|---|---|
| Mindestbestellmenge | 4 Stück |

## RPS 0,3 l

1202043
RPS 0,3 l - the Original - 125 µm Flachsieb VPE 50

1214816
RPS 0,3 l - the Original - 125 µm Flachsieb Megapack VPE 100

1202077
RPS 0,3 l - the Original - 200 µm Stecksieb VPE 50

1214824
RPS 0,3 l - the Original - 200 µm Stecksieb Megapack VPE 100

## RPS 0,6 l

1202100
RPS 0,6 l - the Original - 125 µm Flachsieb VPE 50

1202134
RPS 0,6 l - the Original - 200 µm Stecksieb VPE 50

Alle Preise sind unverbindliche Preisempfehlungen. Irrtümer, technische Änderungen und Druckfehler vorbehalten.

## RPS 0,9 l

1202259
RPS 0,9 l - the Original - 125 µm Flachsieb VPE 50

1202267
RPS 0,9 l - the Original - 200 µm Stecksieb VPE 50

## RPS 0,6 l UV

1202142
RPS UV 0,6 l - the Original - 125 µm Flachsieb VPE 50

1202150
RPS UV 0,6 l - the Original - 200 µm Stecksieb VPE 50

## Zubehör für RPS

144840
SATA depot zur Lagerung von RPS und LCS-Kartons

127852
Spritzflasche 1,0 l

127860
Pumpdruck-Reinigungsflasche, nicht für Lösemittel geeignet

165399
SATA RPS mix lid, Flachdeckel (Verpackungseinheit 50 Stück) ermöglicht das Stapeln von RPS 0,6 l und 0,9 l Bechern

Alle Preise sind unverbindliche Preisempfehlungen. Irrtümer, technische Änderungen und Druckfehler vorbehalten.

## Ersatzteile
## RPS - the Original

| | |
|---|---|
| 1013218 | Kunststoff-Ersatzdeckel für SATA RPS 0,3 l Standard (Verpackungseinheit 60 Stück) Nur solange der Vorrat reicht! |
| 1013226 | Kunststoff-Ersatzdeckel für RPS 0,6 l / 0,9 l (Verpackungseinheit 80 Stück) Nur solange der Vorrat reicht! |
| 1013234 | Kunststoff-Ersatzdeckel für SATA RPS 0,3 l minijet (Verpackungseinheit 108 Stück) Nur solange der Vorrat reicht! |
| 1204429 | Ersatzdeckel RPS 0,3 l (Verpackungseinheit 50 Stück) |
| 1204437 | Ersatzdeckel für RPS 0,6 l / 0,9 l (Verpackungseinheit 100 Stück) |
| 131979 | Ersatz-Flachsieb 125µm, pastellblau (Verpackungseinheit 100 Stück) |
| 131987 | Ersatz-Stecksieb 200µm, pastellgrün (Verpackungseinheit 100 Stück) |
| 160606 | Ersatz-Flachsieb 125µm, pastellblau (Verpackungseinheit 60 Stück) |

## RPS 0,3 l

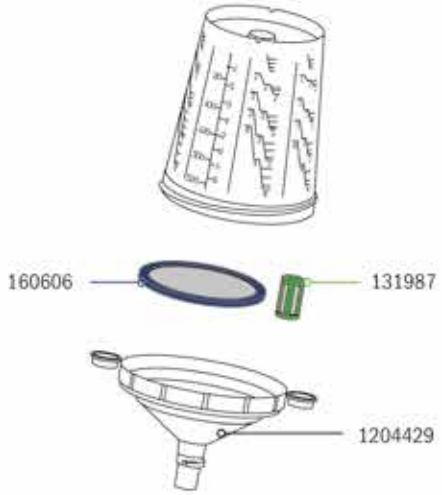


## RPS 0,6 l

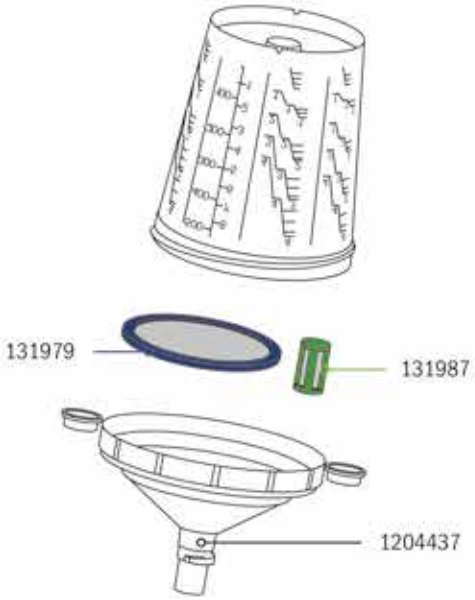


## RPS 0,9 l

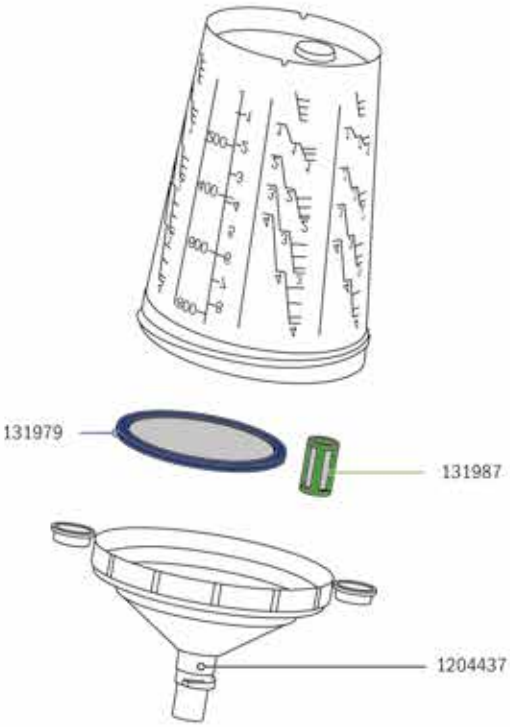




Alle Preise sind unverbindliche Preisempfehlungen. Irrtümer, technische Änderungen und Druckfehler vorbehalten.

# LCS - the Liner

| **Hinweis** | **LCS - the Liner** |
|---|---|
| Mindestbestellmenge | 4 Stück |

## LCS 0,40 l

1195818
LCS 0,40 l - the Liner - 125 µm Flachsieb Verpackungseinheit 50 Stück

1195826
LCS 0,40 l - the Liner - 200 µm Flachsieb Verpackungseinheit 50 Stück

## LCS 0,65 l

1195834
LCS 0,65 l - the Liner - 125 µm Flachsieb Verpackungseinheit 50 Stück

1195850
LCS 0,65 l - the Liner - 200 µm Flachsieb Verpackungseinheit 50 Stück

Alle Preise sind unverbindliche Preisempfehlungen. Irrtümer, technische Änderungen und Druckfehler vorbehalten.

## LCS 0,85 l

1195868
LCS 0,85 l - the Liner - 125 µm Flachsieb Verpackungseinheit 50 Stück

1195876
LCS 0,85 l - the Liner - 200 µm Flachsieb Verpackungseinheit 50 Stück

## Zubehör für LCS

127852
Spritzflasche 1,0 l

127860
Pumpdruck-Reinigungsflasche, nicht für Lösemittel geeignet

Alle Preise sind unverbindliche Preisempfehlungen. Irrtümer, technische Änderungen und Druckfehler vorbehalten.

**Ersatzteile**

## LCS - the Liner

| | |
|---|---|
| 1196303 | LCS Ersatzdeckel inkl. Flachsieb, 0,40 l - the Liner - 125 µm Flachsieb Verpackungseinheit 75 Stück |
| 1196410 | LCS Ersatzdeckel inkl. Flachsieb, 0,40 l - the Liner - 200 µm Flachsieb Verpackungseinheit 75 Stück |
| 1196296 | LCS Ersatzdeckel inkl. Flachsieb, 0,65 l/ 0,85 l - the Liner - 125 µm Flachsieb Verpackungseinheit 75 Stück |
| 1196288 | LCS Ersatzdeckel inkl. Flachsieb, 0,65 l / 0,85 l - the Liner - 200 µm Flachsieb Verpackungseinheit 75 Stück |

**LCS 0,40 l**

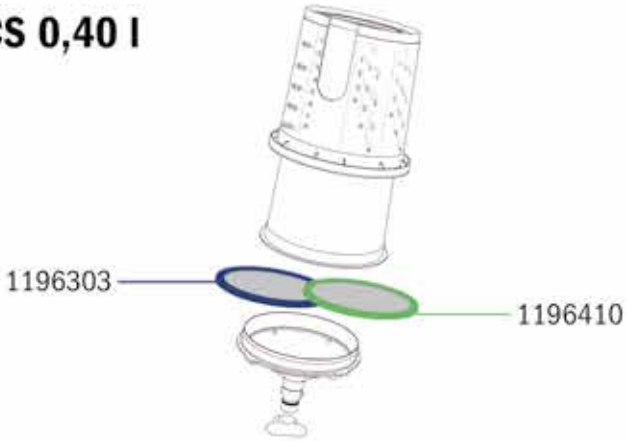


**LCS 0,65 l**

**LCS 0,85 l**

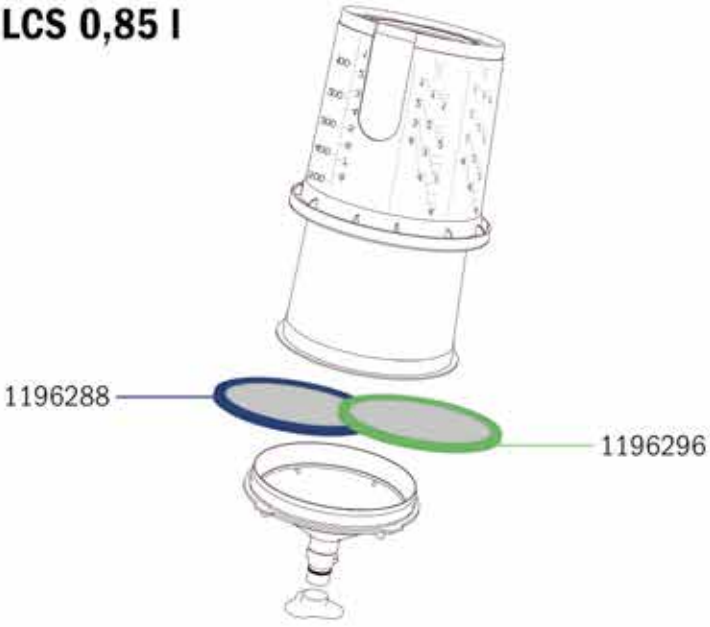


Alle Preise sind unverbindliche Preisempfehlungen. Irrtümer, technische Änderungen und Druckfehler vorbehalten.

# SATA Loyalty Program

## coins & more

### Wir belohnen Ihre Kunden mit SATA coins

Der Kauf eines SATA Produkts lohnt sich für SATA Kunden doppelt, denn neben dem optimalen Lackierergebnis erhalten Sie mit dem SATA Loyalty Program coins & more auch wertvolle SATA coins, die gegen hochwertige Prämien eingelöst werden können.

Viele SATA Produkte sind mit einem QR-Code des SATA Loyalty Program coins & more ausgestattet. Die Loyalty QR-Codes können von SATA Kunden mit der SATA Loyalty App gescannt werden, um SATA coins zu sammeln. Die SATA coins werden dann im Loyalty Shop der App gegen wertvolle Prämien eingelöst.

**Nutzen Sie das SATA Kundenbindungsprogramm und dessen Vorteile:**

- Hochwertiges SATA Produkt mit Bonus dank SATA coins
- Viele SATA Produkte mit Loyalty QR-Code zum Sammeln von SATA coins
- Weitere Optionen zum Sammeln für Teilnehmer innerhalb der SATA Loyalty App
- Auswahl aus einem vielfältigen Prämienangebot inklusive SATA Produkte
- Exklusive Prämien und Sonderpreise in bestimmten Aktionszeiträumen

INFOS ZUM PROGRAMM
**www.sata.com/coins-and-more**

PRODUKTE MIT LOYALTY QR-CODE
**www.sata.com/coins-and-more-products**

ONLINE-ANMELDUNG
**www.sata.com/coins-and-more-login**

### Sie haben noch Fragen?

Sollten Sie noch weitere Fragen haben, stehen wir Ihnen vom SATA Loyalty Team jederzeit gerne zur Verfügung:
**loyalty@sata.com**

Vielen Dank für Ihre Unterstützung!
Ihr SATA Loyalty Team

# Zubehör für RPS

| Technische Daten | SATA RPS wall dispenser | SATA RPS extension kit | SATA RPS rotawall adapter kit | SATA RPS rotafloor adapter kit |
|---|---|---|---|---|
| Höhe | 100 cm | 100 cm | 136 cm | 210 cm |
| Tiefe | 18 cm | 18 cm | | |
| Breite | 80 cm | 40 cm | | |
| Durchmesser | | | 65 cm | 65 cm |

## Ausführungen

195784
SATA RPS wall dispenser, Standardvariante: 2x Becherröhren / 2x Deckelröhren / 2x Siebröhren und 2x Alu-Leisten

195776
SATA RPS extension kit, Erweiterungsset: 1x Becherröhre / 1x Deckelröhre / 1x Röhre für Flachsiebe mit Alu-Leisten

196543
SATA RPS rotawall adapter kit: Karussell Grundspindel und Wandhalterung (oben und unten) - Röhren nicht im Lieferumfang enthalten

196550
SATA RPS rotafloor adapter kit: Karussell. Grundspindel, Stahlrohr - Röhren und Bodenplatte nicht im Lieferumfang enthalten

197723
Bodenplatte für SATA RPS rotafloor adapter kit: Wichtig: 196550 und 195784 immer mitbestellen!

Alle Preise sind unverbindliche Preisempfehlungen. Irrtümer, technische Änderungen und Druckfehler vorbehalten.

## Ersatzteile für SATA RPS dispenser

1008219
Spender-Schale für Stecksieb für SATA RPS dispenser

1008227
Spender-Klappe für Stecksieb für SATA RPS dispenser

1008285
Aufnahme für Deckel-Spender für SATA RPS dispenser

1028605
Aufnahme für Stecksieb-Spenderschale für SATA RPS dispenser

213629
Befestigungsset für Spender-Röhren Deckel/Becher mit Klebepad, Klebefolie, Halter für SATA RPS dispenser

213637
Becherhalter für Spender-Röhre Becher für SATA RPS dispenser

213645
Aufnahmebürste für Deckel standard für SATA RPS dispenser

213652
Aufnahmebürste für Deckel mini für SATA RPS dispenser

213660
Spender-Röhre für Deckel für SATA RPS dispenser

213678
Spender-Röhre für Becher für SATA RPS dispenser

213686
Spender-Röhre für Steck- und Flachsiebe für SATA RPS dispenser

215483
Befestigungsnieten (Verpackungseinheit 4 Stück) für Aufnahmebürste für SATA RPS dispenser

215616
Flachsiebhalter für Spender-Röhre Flachsieb groß für SATA RPS dispenser

Alle Preise sind unverbindliche Preisempfehlungen. Irrtümer, technische Änderungen und Druckfehler vorbehalten.

# Fließbecher für Lackierpistolen

## Kunststoff-Mehrwegbecher

197541
Kunststoff-Mehrwegbecher, 0,125 l mit QCC ohne Feingewinde

125443
Kunststoff-Mehrwegbecher, 0,125 l mit QCC und Feingewinde für SATAminijet Lackierpistolen (außer minijet 4400 B) und SATAjet 20 B

120675
Kunststoff-Mehrwegbecher 0,3 l QCC, kpl. für SATAjet 5000er Serie, jet X, jet 4000 B, jet 1000 B, jet 100 B, minijet 4400 B

48587
Kunststoff-Mehrwegbecher 0,3 l mit Feingewinde kpl. für SATAjet B, jet GR, jet NR 95

128470
Kunststoff-Mehrwegbecher 0,3 l QCC, kpl. für SATAminijet 3000 B, minijet 1-4, jet 20 B

27243
Kunststoff-Mehrwegbecher, 0,6 l, QCC ohne Feingewinde für SATAjet 5000er Serie, jet X, jet 4000 B, jet 1000 B, jet 100 B, minijet 4400 B

1004960
Kunststoff-Mehrwegbecher 0,6 l QCC mit Feingewinde, kpl. für SATA KLC, LM 2000, jet 90-2, jet RP

49379
Kunststoff-Mehrwegbecher 0,6 l, mit Feingewinde kpl. für SATAjet B, jet GR, jet NR95, jet 3000 LAB, jet 4000 LAB, jet 5000 LAB

Alle Preise sind unverbindliche Preisempfehlungen. Irrtümer, technische Änderungen und Druckfehler vorbehalten.

## Aluminium-Mehrwegbecher

198911
Alu-Mehrwegbecher, 0,15 l mit QCC ohne Feingewinde für SATAjet 5000er Serie, jet X, jet 4000 B, jet 1000 B, jet 100 B, minijet 4400 B

125948
Alu-Mehrwegbecher 0,15 l QCC, kpl. für SATAminijet (außer minijet 4400) und jet 20 B

137729
Alu-Mehrwegbecher, 0,75 l mit QCC ohne Feingewinde für SATAjet 5000er Serie, jet X, jet 4000 B, jet 1000 B, jet 100 B, minijet 4400 B

1013432
Alu-Mehrwegbecher, 0,75 l mit QCC u. Feingewinde für jet 2000, jet 90, jet RP, LM 2000, KLC

6601
Alu-Mehrwegbecher 0,75 l mit Feingewinde kpl. für SATAjet B, jet GR, jet NR 95

96685
Alu-Mehrwegbecher, 1,0 l mit QCC ohne Feingewinde für SATAjet 5000er Serie, jet X, jet 4000 B, jet 1000 B, jet 100 B, minijet 4400 B

1013440
Alu-Mehrwegbecher, 1,0 l mit QCC u. Feingewinde für jet 2000, jet 90, jet RP, LM 2000, KLC

46631
Alu-Mehrwegbecher 1,0 l, mit Feingweinde kpl. für SATAjet B, jet GR, jet NR 95

71555
Kunststoffdeckel (Verpackungseinheit 3 Stück) für 0,75 l und 1,0 l Alu-Mehrwegbecher

Alle Preise sind unverbindliche Preisempfehlungen. Irrtümer, technische Änderungen und Druckfehler vorbehalten.

# RPS / LCS Adapter für Lackierpistolen

| RPS / LCS Adapter für Lackierpistolen | Hersteller: SATA | | | | IWATA | | | Walcom | | DeVilbiss | | | | Eminent | Airgunsa | Asturo | Graco | Sagola | | | Dux | Dürr | Sharpe | | Walther Pilot | Kremlin |
|---|---|---|---|---|---|---|---|---|---|---|---|---|---|---|---|---|---|---|---|---|---|---|---|---|---|---|
| | SATAjet B, jet GR, jet NR 95 | SATAjet 2000, jet RP, LM 2000 B, jet 90, KLC | SATA LM B 92 | SATAminijet 3000 B, minijet 1 - 4, jet 20 B | W 400, WR 400, LPA 94, VXL Primer Gun, LPH 400 | W 300, LPH 300, LS 400, WS 400, WS-PRIMER | LPH 80 | Genesi Carbon | FX GEO, FX HVLP, Ego Mini, Slim Kombat | PRI, GTI, GFP, GFV, GFHV 510, DV 1 | Starting Line HVLP Spray Gun | Starting Line Mini Spray Gun | SRi | E13 | AZ40 HTE | OM Green | 3M PPS | 403 G, 433 G, 434 G, 444 G, 450 G, 4100 G | 475 Mini-Gun | 4400 G Extreme, 4500 G Extreme, 3300 | Fließbecherpistole | Ecogun 910 | Finex FX 300 | Platinum, Titanium | III F | M 21 G |
| 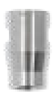 125211 RPS-Adapter Nr. 1 mit QCC u. Anschluss M 16 x 1,5 (Innengewinde) | X | | | | X | | | | | | | | | | | | | | | | | | | | | |
| 125237 RPS-Adapter Nr. 2 mit QCC, Anschluss M 16 x 1,5 (Außengewinde) für SATAjet NR2000, SATAjet RP ohne QCC / SATA LM 2000 B, SATA KLC, SATAjet 90 | | X | | | | | | X | | | | | | | | | | | | | | | | | | |
| 125252 RPS-Adapter Nr. 3 mit QCC u. Anschluss 3/8" (Außengewinde) | | | | | | | | | | X | | | | | | | | | | | | | | | | |
| 125278 RPS-Adapter Nr. 4 mit QCC u. Anschluss 1/4" (Außengewinde) | | | | | | X | | | | | | | | X | X | | | | | | | | | | | |
| 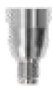 125294 RPS-Adapter Nr. 5 mit QCC u. Anschluss M 12 x 1 (Außengewinde) | | | | | | | | | X | | | | | | | X | | | | | | | | | | |
| 126326 RPS-Adapter Nr. 6 mit QCC u. Anschluss 3/8" (Außengewinde) | | | | | | | | | | | | | | | | | X | | | | | | | | | |
| 133595 RPS-Adapter Nr. 7 mit QCC u. Anschluss M 12 x 1,5 (Außengewinde) | | | X | | | | | | | | | | | | | | | X | | | X | | | | | |
| 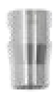 133827 RPS-Adapter Nr. 8 mit QCC u. Anschluss G 3/8"-18 (Innengewinde) | | | | | | | | | | | | | | | | | | | | | | X | X | | | |
| 135111 Pistolen-Adapter Nr. 9 mit QCC und Anschlußgewinde G 3/8" Außengewinde -18 NPSF | | | | | | | | | | | | | | | | | | | | | | | | X | | |
| 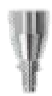 135798 RPS-Adapter Nr. 10 mit QCC u. Anschluss M 10 x 1 (Außengewinde) | | | | X | | | | | | | | | | | | | | | X | | | | | | | |
| 150136 RPS-Adapter Nr. 13 mit QCC u. Anschluss M 16 x 1,5 (Außengewinde) | | | | | | | | | | | X | | | | | | | | | | | | | | | |

Alle Preise sind unverbindliche Preisempfehlungen. Irrtümer, technische Änderungen und Druckfehler vorbehalten.

## RPS / LCS Adapter für Lackierpistolen

**Hersteller:**

| | SATA | | | | IWATA | | | Walcom | | DeVilbiss | | | Eminent | Airgunsa | Asturo | Graco | Sagola | | Dux | Dürr | Sharpe | | Walther Pilot | Kremlin |
|---|---|---|---|---|---|---|---|---|---|---|---|---|---|---|---|---|---|---|---|---|---|---|---|---|
| | SATAjet B, jet GR, jet NR 95 | SATAjet 2000, jet RP, LM 2000 B, jet 90, KLC | SATA LM B 92 | SATAminijet 3000 B, minijet 1 - 4, jet 20 B | W 400, WR 400, LPA 94, VXL Primer Gun, LPH 400 | W 300, LPH 300, LS 400, WS 400, WS-PRIMER | LPH 80 | Genesi Carbon | FX GEO, FX HVLP, Ego Mini, Slim Kombat | PRI, GTI, GFP, GFV, GFHV 510, DV 1 | Starting Line HVLP Spray Gun | Starting Line Mini Spray Gun | SRi | E13 | AZ40 HTE | OM Green | 3M PPS | 403 G, 433 G, 434 G, 444 G, 450 G, 4100 G | 475 Mini-Gun | 4400 G Extreme, 4500 G Extreme, 3300 | Fließbecherpistole | Ecogun 910 | Finex FX 300 | Platinum, Titanium | III F | M 21 G |
| 150151 RPS-Adapter Nr. 14 mit QCC u. Anschluss M 11 x 1 (Außengewinde) | | | | | | | | | | | X | | | | | | | | | | | | | | |
| 164608 RPS-Adapter Nr. 15 mit QCC u. Anschluss 7/16 Zoll -14 UNC | | | | | | | | | | | | X | | | | | | | | | | | | | |
| 188664 RPS-Adapter Nr. 18 mit QCC u. Anschluss M 18 x 1,5 (Innengewinde) | | | | | | | | | | | | | | | | | | | X | | | | | | |
| 193276 RPS-Adapter Nr. 19 mit QCC u. Anschluss 1/8" (Außengewinde) | | | | | | | X | | | | | | | | | | | | | | | | | | |
| 215079 RPS-Adapter Nr. 20 mit QCC u. Anschluss 1/4" (Außengewinde) | | | | | | | | | | | | | | | | | | | | | | | | X | X |



Alle Preise sind unverbindliche Preisempfehlungen. Irrtümer, technische Änderungen und Druckfehler vorbehalten.

# SATA Rührwerksbecher

| Technische Daten | SATA Rührwerksbecher |
|---|---|
| Fassungsvermögen | 0,7 l |
| Max. Betriebsüberdruck | 10,0 bar |
| Material | Aluminium |

## SATA Rührwerksbecher

29926
SATA Rührwerksbecher Anbausatz für SATAjet 5000er Serie, jet X, jet 4000 B, jet 1000 B, jet 100 B, minijet 4400 B

9951
SATA Rührwerksbecher, Anbausatz für SATAjet B/ GR

Alle Preise sind unverbindliche Preisempfehlungen. Irrtümer, technische Änderungen und Druckfehler vorbehalten.

## Ersatzteile

# SATA Rührwerks-becher

| |
|---|
| 123513<br>Manometer 0-10 bar, 40 mm für Regulierventil farbiges Klischee |
| 1503<br>Senkschraube, Edelstahl für Mikrometer und R-/B-Regulierungen |
| 1826<br>Tropfsperre (Verpackungseinheit 4 Stück) |
| 20461<br>Luftschlauch, Kunststoff |
| 21055<br>Rührflügel, kpl. |
| 21063<br>Antriebsflügel, kpl. mit Schraube |
| 21071<br>Dichtung Rührflügel, Becherrührwerk |
| 2188<br>Spindel |
| 44735<br>Senkschraube M 2,5 x 5, VA |
| 44743<br>Rändelknopf |
| 44792<br>Spindel für R-/B-Regulierung |
| 51078<br>Regulierventil- Körper komplett für Becherrührwerk |
| 53785<br>L-Stecknippelverschraubung, schwenkbar |
| 53793<br>Kupplung mit G 1/8 (Innengewinde) " |
| 54049<br>Dichtungsring (Verpackungseinheit 4 Stück) |
| 65557<br>Rändelknopf |

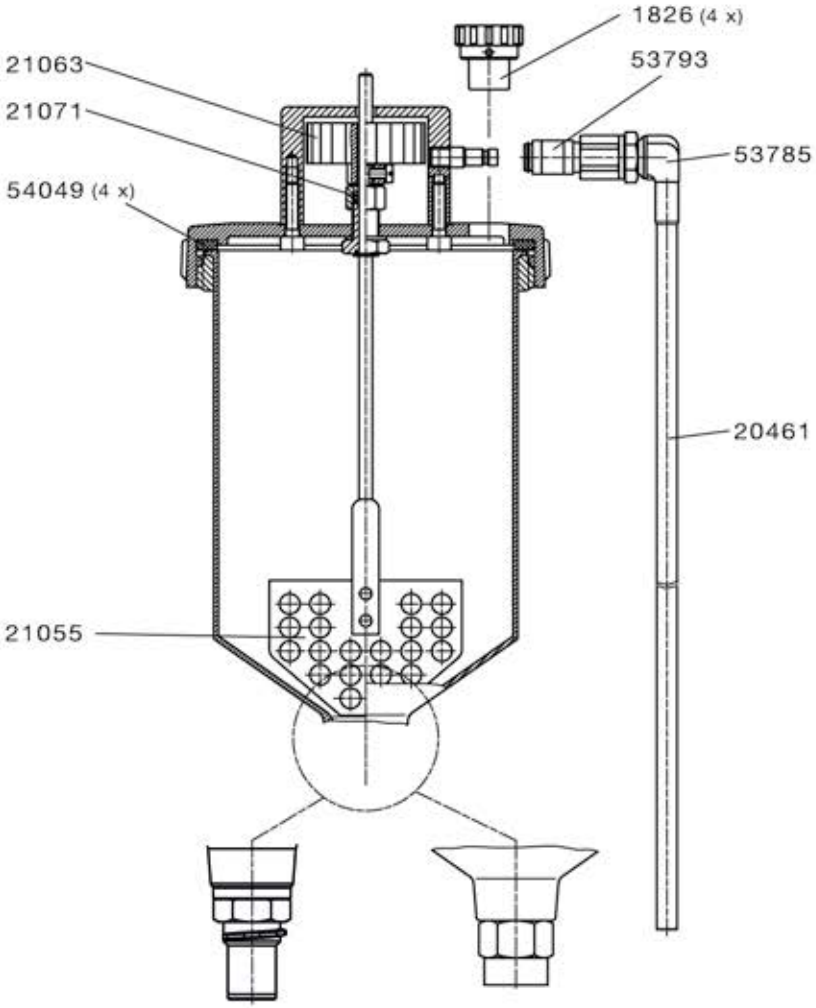


jet (QCC) # 29926

jet B # 9951

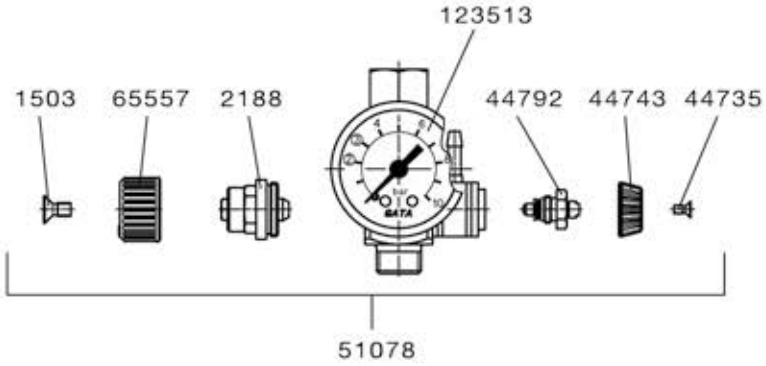




Alle Preise sind unverbindliche Preisempfehlungen. Irrtümer, technische Änderungen und Druckfehler vorbehalten.

# SATA BVD

| Technische Daten | SATA BVD |
|---|---|
| Fassungsvermögen | 0,7 l |
| Max. Betriebsüberdruck | 1,7 bar |
| Material | Aluminium |

## SATA BVD Anbausatz

25775
SATA BVD Anbausatz mit QCC ohne Feingewinde für SATAjet 5000er Serie, jet X, jet 4000 B, jet 1000 B, jet 100 B, minijet 4400 B

57505
SATA BVD Anbausatz für SATAjet B

Alle Preise sind unverbindliche Preisempfehlungen. Irrtümer, technische Änderungen und Druckfehler vorbehalten.

## Ersatzteile

## SATA BVD

| | |
|---|---|
| 120816 | Druckablassschraube (Verpackungseinheit 2 Stück) |
| 133983 | Luftanschlussstück 1/4" (Außengewinde) |
| 20438 | Sicherheitsventil PN 2 |
| 20461 | Luftschlauch, Kunststoff |
| 21014 | Alu-Deckel, kpl. |
| 21048 | Alu-Druckbecher 0,7 l kpl. mit Feingewinde |
| 25577 | Alu-Druckbecher 0,7 l kpl. mit QCC |
| 53777 | Luftanschluss für Alu-Deckel |
| 54049 | Dichtungsring (Verpackungseinheit 4 Stück) |
| 65920 | Regelarmatur, kpl. |
| 70664 | Tropfsperre (Verpackungseinheit 10 Stück) |
| 8268 | Dichtring |
| 83493 | Druckbecheranschluss |
| 83501 | Luftschlauch, kpl. mit Druckbecheranschluss |

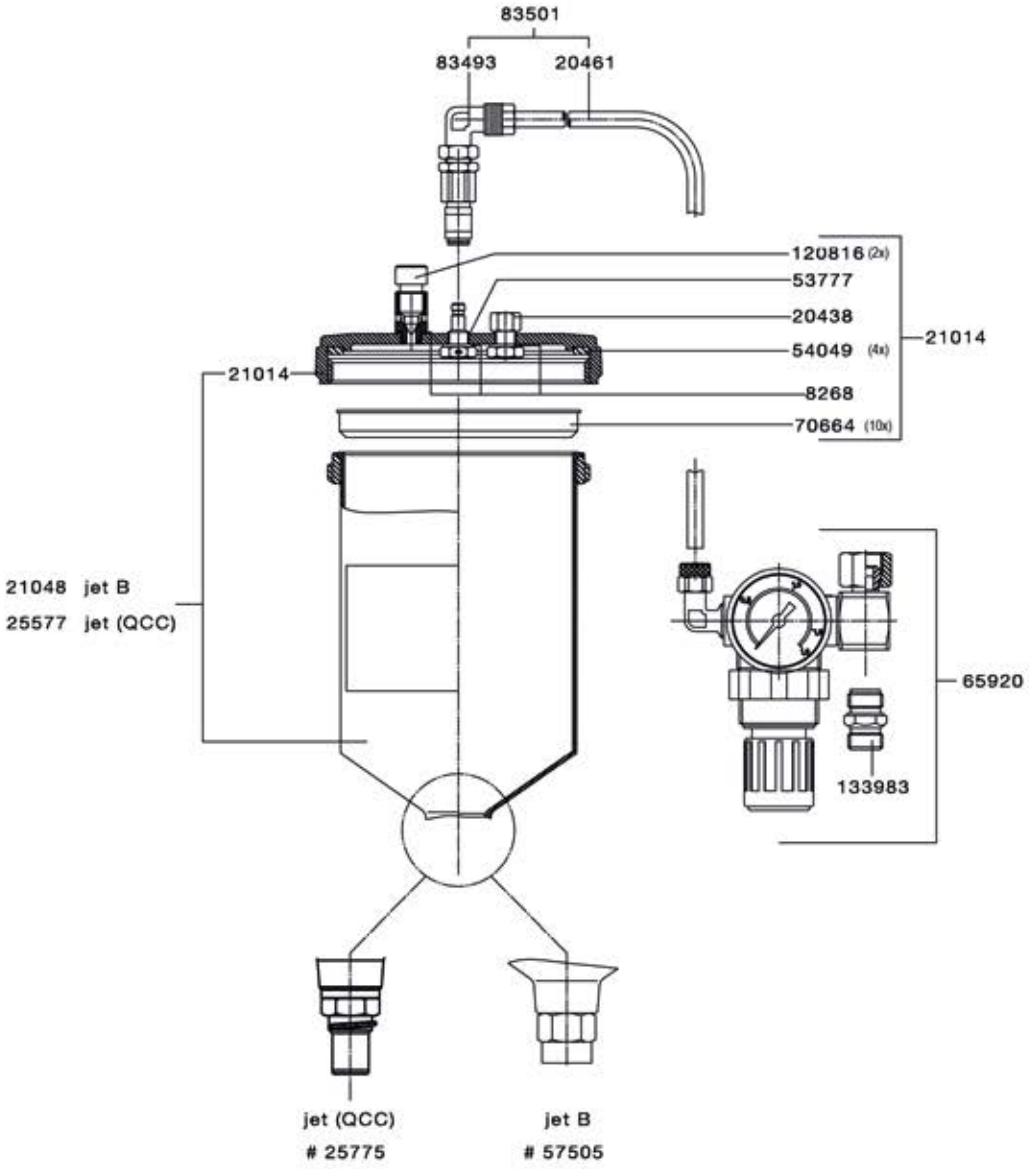


## Reparatursets

| | |
|---|---|
| 73254 | Reparatur-Set, für Regelarmatur |



Alle Preise sind unverbindliche Preisempfehlungen. Irrtümer, technische Änderungen und Druckfehler vorbehalten.

# Atemschutz

**Haubentuch**
atmungsaktiv, lösemittelbeständig, fusselfrei, schwer entflammbar. Mit Klettverschluss schnell wechselbar.

**Komfortband**
zur Sicherstellung der Hygiene. Aus Microfaser-Velour, dermatologisch geprüft; sekundenschnell austauschbar; kaschiert mit Schaumstoffpolster für erhöhten Tragekomfort.

**SATA CCS-Disks**
zur individuellen Markierung und zum Vermeiden von Verwechslungen; erhältlich in 4 Farben.

**Arretier-Element**
erlaubt eine einfache Fixierung des Visiers.

**Gesichtsabdichtung**
für eine optimale Anpassung an die Gesichtskontur. Geringe Reflexion durch dunkle Farbgebung.

**Atem-Luftschlauch**
zur Frischluftversorgung. Rückseitige Schlauchführung für ungestörtes Arbeiten.

**Ausströmblock**
Atemluftverteilung reduziert den Geräuschpegel auf 64 dB(A) bei 2,5 bar Eingangsdruck.

**Haubenschale**
mit Stoßschutz für sicheres Arbeiten auch an schwer zugänglichen Stellen.

**Kopfspinne**
hat Einstellmöglichkeiten an 4 Stellen, was einen perfekten Sitz erlaubt.

**Visier**
mit großem Sichtfeld

**Luftleitelement**
bei Bedarf einsetzbar – zur Vermeidung von Zugluft.

**Akustische Warneinrichtung**
für Ihre Sicherheit bei zu geringer Luftzufuhr.

Alle Preise sind unverbindliche Preisempfehlungen. Irrtümer, technische Änderungen und Druckfehler vorbehalten.

| Atemschutz | | Produktbeschreibung | Produktvorteile |
|---|---|---|---|
| | **SATA air vision 5000**<br>114 | Die SATA air vision 5000 bietet eine völlig neu konzipierte Art der Atemluftzufuhr. So sorgt die Atemschutzhaube nicht nur für hohe Atemluftqualität, sondern auch für einen niedrigen Geräuschpegel. Durch das moderne, ergonomie-orientierte Design passt die Haube auf fast jede Kopfform und kann in Umfang, Höhe und Lage individuell eingestellt werden. | · Absolute Sicherheit durch kabinenexterne Versorgung mit reiner Luft – bis zum 100-fachen TRK-Wert und für Dauereinsätze geeignet<br>· Kein Einatemwiderstand und hoher Atemkomfort<br>· Ergonomisches Design mit individuellen Anpassungsmöglichkeiten und Einhandbedienung des Visiers<br>· Niedrige Betriebskosten, schnelle Amortisation der Anschaffungskosten<br>· Strömungsoptimierte, sanfte Luftverteilung für gleichmäßige und angenehme Belüftung der Haube<br>· Geringe Lautstärke: 64 dB (etwa wie ein Gespräch in 1 m Abstand)<br>· Mit den SATA CCS-Disks (Color Code System) lassen sich Haube, SATA air regulator und air carbon regulator individuell kennzeichnen<br>· Einzelne lösemittelbeständige Abreißfolien über einer Öffnung an der Vorderseite der Maske, die eine 100%ige Sicht und die Reduzierung von Lichtreflexionen gewährleisten. |
| | **SATA vision 2000**<br>118 | Diese Vollhaube ist speziell auf die Anforderungen von Lackierern abgestimmt und schützt Atemwege, Augen, Haut und Haare. Darüber hinaus bietet sie einen hohen Tragekomfort und optimale Hygiene. Die Haube mit Hygiene-Haubeneinlage, auswechselbarem Schweißband und akustischer Warneinrichtung ist im Set erhältlich. Dazu gehört eine Gurteinheit – wahlweise mit Aktivkohleadsorber und Luftstromregulierung und -anzeige oder ein T-Stück mit einer Luftstromregulierung. | · Hohe Atemluftqualität durch umgebungsluftunabhängige Luftversorgung, kein Einatemwiderstand, hoher Atemkomfort<br>· Hohe Schutzfunktion, auch für Dauereinsätze<br>· Schützt bis zum 100-fachen TRK-Wert<br>· Einhandbedienung des Visiers<br>· Einzelne lösemittelbeständige Abreißfolien über einer Öffnung an der Vorderseite der Maske, die eine 100%ige Sicht und die Reduzierung von Lichtreflexionen gewährleisten.<br>· Niedrige Betriebskosten, schnelle Amortisation der Anschaffungskosten |
| | **SATA air star C**<br>120 | Die SATA air star C Lackiermaske bietet maximale Sichtfreiheit und besseren Atemschutz als Halbmasken mit Filterpatronen. Der Aktivkohlefilter, entweder als statische Einheit an der Wand oder tragbar an der Gurteinheit, liefert reine Atemluft. Diese wird optimal aufbereitet und erreicht die Maske gleichmäßig strömend und ohne Einatemwiderstand. | · Umgebungsluftunabhängige Versorgung mit reiner Atemluft (schützt bis zum 100-fachen TRK-Wert), auch außerhalb der Lackierkabine<br>· Kein Einatemwiderstand und hoher Atemkomfort<br>· Freies Sichtfeld (Schutzbrille erforderlich)<br>· Kein Hitze- und Feuchtigkeitsstau in der Maske<br>· Hervorragende Anpassung an jede Gesichts- und Nasenform<br>· Sehr leicht und bequem<br>· 4-Punkt-Bebänderung für einfache Handhabung und sicheren Sitz |
| | **air star F 2.0**<br>124 | Die neueste Generation der Filter-Halbmaske von SATA ist mit ca. 325 g Gewicht deutlich leichter als das Vorgängermodell. Mit ihrem anatomisch geformten Maskenkörper und dem noch weiter verbesserten Tragekomfort macht sie das Notwendige angenehmer: Atemschutz bei kleineren Lackierungen oder vorbereitenden Arbeiten außerhalb der Kabine. Die Filter der air star F 2.0 sind etwas flacher, außerdem sitzen sie tiefer und weiter hinten als bei früheren Modellen. So ergibt sich ein größeres Sichtfeld. Das praktische Klicksystem erleichtert den Filterwechsel. | · Geringes Gewicht<br>· Vergrößertes Sichtfeld<br>· Verbesserter Tragekomfort<br>· Praxisgerechte Kopfspinne: einmal angepasst – passt<br>· Neuer Look in elegantem Schwarz mit roten Akzenten |



Alle Preise sind unverbindliche Preisempfehlungen. Irrtümer, technische Änderungen und Druckfehler vorbehalten.

# Atemschutz ohne Aktivkohle-Gurteinheit

## Empfohlenes Zubehör

1007005
SATA air warmer



1006982
SATA air cooler

49080
Sicherheits-Druckluftschlauch
knick- und trittsicher, 6 m

13870
Lackierluftschlauch
9 mm Innendurchmesser, 1,2 m zum Anschluss einer Lackierpistole an der Gurteinheit

Druckluftgespeiste Atemschutzhaube zur Kombination mit 3-stufigen Druckluftfiltern, z. B. SATA filter 584 **mit** integrierter Aktivkohlestufe.

Bitte bestellen Sie den **Lackierluftschlauch # 13870** für die beste Verbindung zwischen Luftregler und Spritzpistole.

# Atemschutz mit Aktivkohle-Gurteinheit

## Empfohlenes Zubehör

1000132
SATA air warmer carbon für SATA air carbon regulator
Mehrstufig regelbarer Atemlufterwärmer

1006982
SATA air cooler

49080
Sicherheits-Druckluftschlauch
knick- und trittsicher, 6 m

13870
Lackierluftschlauch
9 mm Innendurchmesser, 1,2 m zum Anschluss einer Lackierpistole an der Gurteinheit

1115189
Aktivkohlefilter
für SATA air carbon regulator

Druckluftgespeiste Atemschutzhaube zur Kombination mit 2-stufigen Druckluftfiltern an der Wand, z. B. SATA filter 544 **ohne** integrierte Aktivkohlestufe.

Bitte bestellen Sie den **Lackierluftschlauch # 13870** für die beste Verbindung zwischen Luftregler und Spritzpistole.

# SATA air vision 5000

| Technische Daten | SATA air vision 5000 |
|---|---|
| Erforderlicher Mindestluftvolumenstrom | 150 Nl/min |
| Max. Betriebsüberdruck | 10,0 bar |
| Lautstärke | 64 dB |

## Ausführungen

1000124
SATA air vision 5000 n carbon set, Version mit Aktivkohleadsorber

213819
SATA air vision 5000 n set, Version ohne Aktivkohleadsorber

1000249
SATA air vision 5000 n Haube

1000059
SATA air carbon regulator set für SATA air vision 5000 / n

1000108
SATA air regulator set für SATA air vision 5000 / n

1000166
SATA air carbon regulator für SATA air vision 5000 / n

Alle Preise sind unverbindliche Preisempfehlungen. Irrtümer, technische Änderungen und Druckfehler vorbehalten.

## Ausführungen

1000190
SATA air regulator für SATA air vision 5000 / n

1030668
SATA air regulator belt plus für SATA air vision 5000 / n

1000215
SATA air regulator belt für SATA air vision 5000 / n

1006982
SATA air cooler inkl. Adapterplatte und Hüftpolster für SATA air vision 5000 / n

1007005
SATA air warmer, inkl. Adapterplatte und Hüftpolster für SATA air vision 5000 / n

1000132
SATA air warmer carbon für SATA air carbon regulator

## Zubehör

1115189
Aktivkohlefilter #218206 inkl. 2 Filterverschlusskappen für SATA air carbon regulator

49080
SATA Sicherheits-Druckluftschlauch Ø 10 mm, 6 m lang für SATA Atemschutzsysteme

176792
SATA Sicherheits-Druckluftschlauch Ø 10 mm, 10 m lang für SATA Atemschutzsysteme

180851
SATA Sicherheits-Druckluftschlauch Ø 10 mm, 40 m lang für SATA Atemschutzsysteme

13870
SATA Lackierluftschlauch, blau, 9 mm, 1,2 m lang mit Schnellkupplung, rot und Nippel

Alle Preise sind unverbindliche Preisempfehlungen. Irrtümer, technische Änderungen und Druckfehler vorbehalten.

## Ersatzteile

## SATA air vision 5000

| |
|---|
| 1014232<br>Hüftpolster (Verpackungseinheit 1 Stück) |
| 1014240<br>Luftschlauch, kpl. für SATA air warmer / air cooler |
| 1018143<br>Filterverschluss |
| 1036947<br>Adapterplatte |
| 1039917<br>Komfortband (Verpackungseinheit 100 Stück) |
| 1066415<br>Rändelknopf, kpl. |
| 1073197<br>Polster für Einstellrad Kopfspinne (Verpackungseinheit 2 Stück) |
| 1076521<br>Zylinderschrauben - Nur so lange Vorrat reicht! |
| 1076589<br>Luftschlauch kpl. |
| 1076612<br>Behälter - Nur so lange Vorrat reicht! |
| 1076620<br>Deckel - Nur so lange Vorrat reicht! |
| 1076638<br>Sicherungsband für Bajonettverschluß - Nur so lange Vorrat reicht! |
| 1076662<br>Überdruckventil, kpl. - Nur so lange Vorrat reicht! |
| 1076688<br>Winkelverschraubung, drehbar - Nur solange Vorrat reicht! |
| 1076703<br>Sicherheits- Schnellkupplung mit freiem Durchgang - Nur solange Vorrat reicht! |
| 1114256<br>Kopfspinne 2.0 |
| 1115189<br>Aktivkohlefilter #218206 inkl. 2 Filterverschlusskappen |
| 1128918<br>O-Ring 52 x 2 mm, schwarz, VPE 2 |
| 13623<br>SATA Schnellkupplung 1/4" (Außengewinde) |
| 206151<br>SATA filter timer 6 Monate |
| 208439<br>SATA air regulator belt |
| 208447<br>Hüftpolster (Verpackungseinheit 1 Stück) |
| 208462<br>Adapterplatte |
| 210468<br>Visierfolie, 6-fach Lochung (Verpackungseinheit 20 Stück) |
| 210526<br>Visierfolie, 6-fach Lochung (Verpackungseinheit 1000 Stück) |
| 211904<br>CCS disc (Verpackungseinheit 4 Stück) |
| 211912<br>Gesichtsabdichtung (Verpackungseinheit 20 Stück) |
| 213728<br>Komfortband (Verpackungseinheit 10 Stück) |
| 213736<br>Visierbolzen (Verpackungseinheit 6 Stück) |
| 213751<br>Haubenhalter |
| 213835<br>Klettband lang (Verpackungseinheit 1 Stück) und kurz (Verpackungseinheit 2 Stück), einseitig klebend |
| 215590<br>Visierfolie, 6-fach Lochung (Verpackungseinheit 100 Stück) |
| 216473<br>Sicherheits-Schnellkupplung |
| 226456<br>Luftleitelement |
| 226621<br>Befeuchtermodul-Set, bestehend aus Befeuchtermodul, Deckeldichtung und SATA filter timer - Nur so lange Vorrat reicht! |
| 226746<br>Haubentuch, dunkelgrau |
| 53942<br>Nippel 1/4" (Außengewinde) |
| 81158<br>Befeuchtermodul kpl. - Nur so lange Vorrat reicht! |

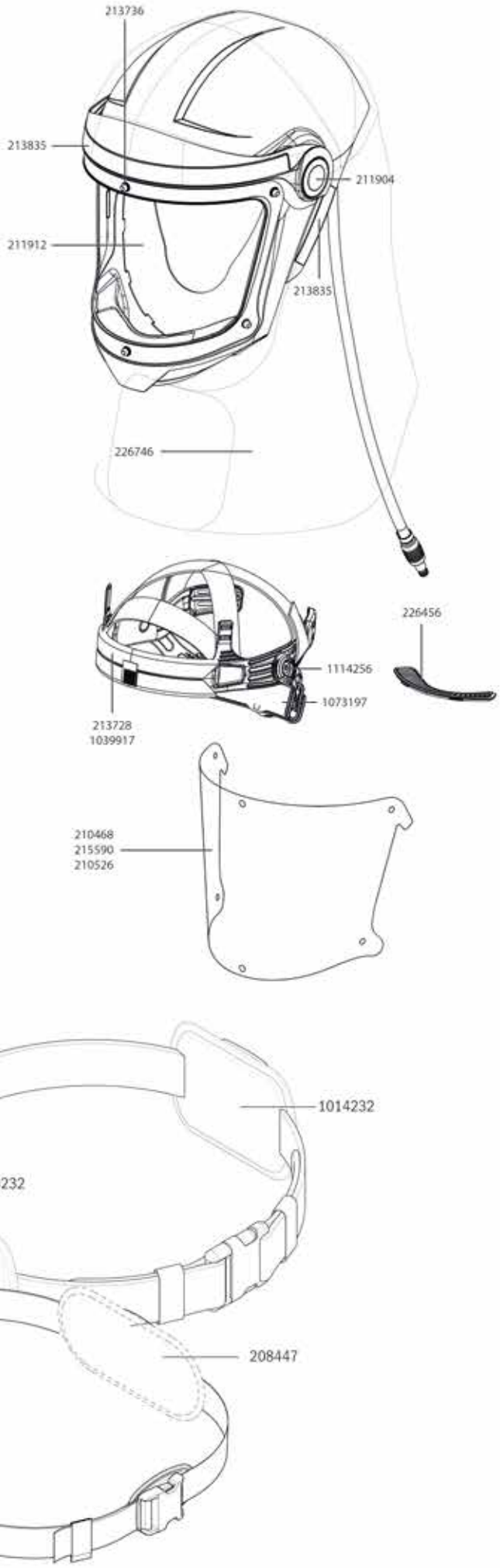


Alle Preise sind unverbindliche Preisempfehlungen. Irrtümer, technische Änderungen und Druckfehler vorbehalten.

Ersatzteile für:

**SATA air carbon regulator Art. Nr. 1000174**

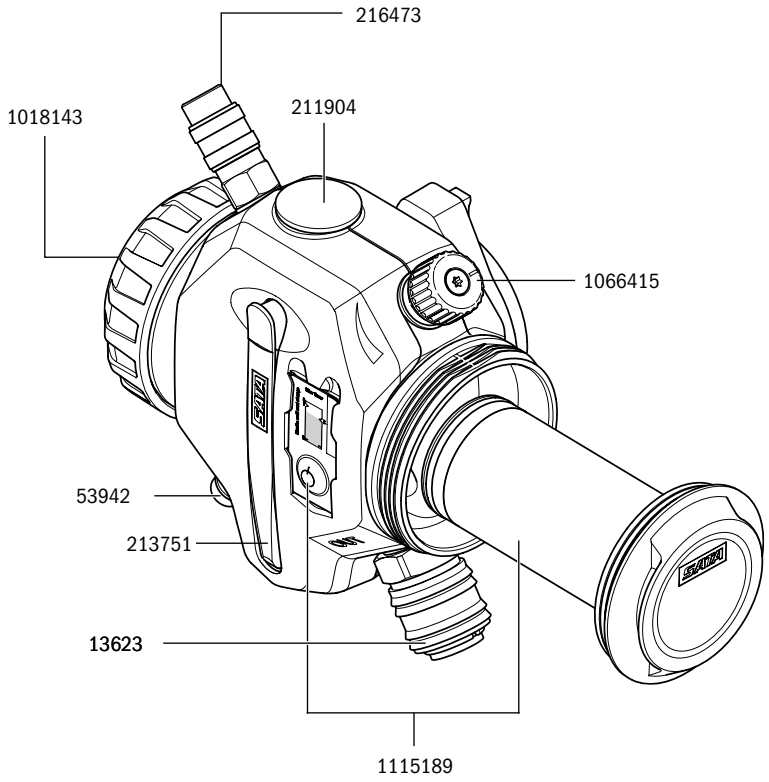


Ersatzteile für:

**SATA air regulator Art. Nr. 226480**

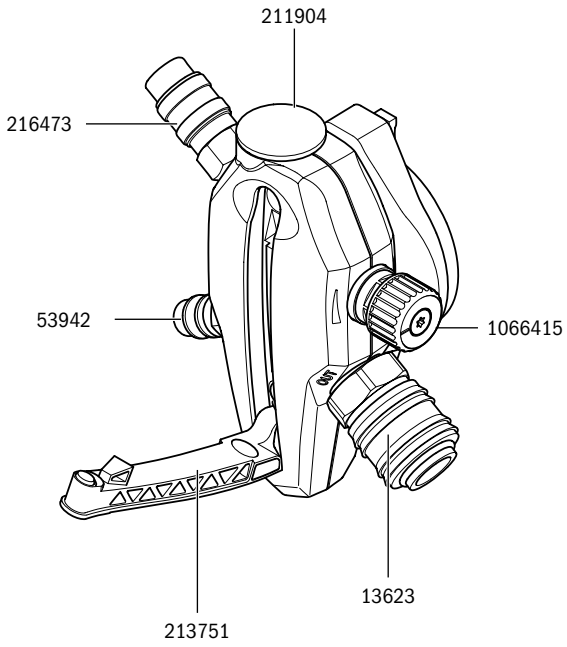


Ersatzteile für:

**SATA air warmer Art. Nr. 1007005**

**SATA air cooler Art. Nr. 1006982**

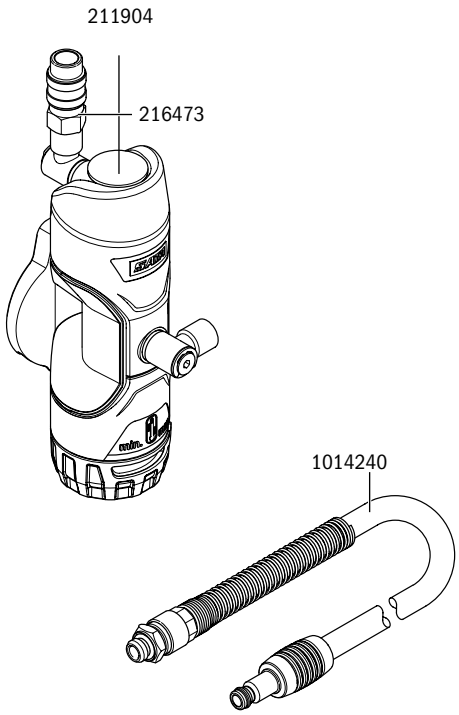


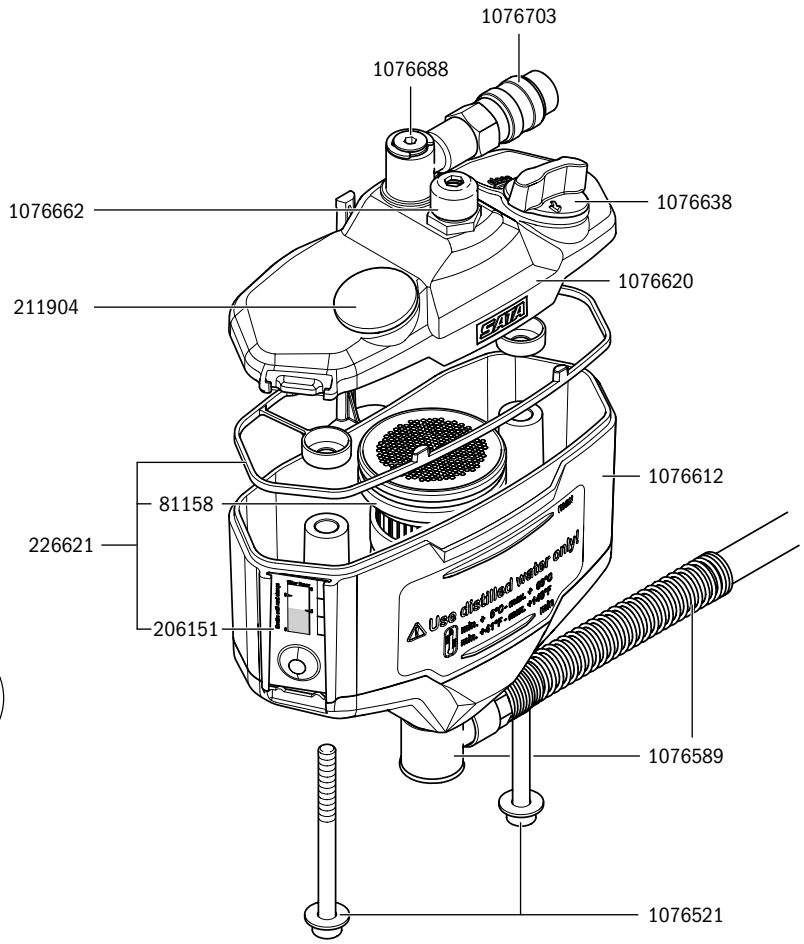




Alle Preise sind unverbindliche Preisempfehlungen. Irrtümer, technische Änderungen und Druckfehler vorbehalten.

# SATA vision 2000

| Technische Daten | SATA vision 2000 |
|---|---|
| Erforderlicher Mindestluftvolumenstrom | 170 Nl/min |
| Max. Betriebsüberdruck | 8,0 bar |
| Lautstärke | 73 dB |

## Ausführungen

173880
SATA Atemschutzset im Systainer: SATA vision 2000 n und Gurteinheit mit Aktivkohleadsorber und Luftregelventil, SATA air warmer, SATA Lackierluftschlauch 1,2 m

69500
SATA Atemschutzset: SATA vision 2000 n und Gurteinheit mit Aktivkohleadsorber und Luftregelventil

154591
SATA Atemschutzset: SATA vision 2000 n und Gurteinheit mit T-Stück und Luftregelventil, Version ohne Aktivkohle-Gurteinheit

52712
SATA vision 2000 n mit Kopf-Brusttuch über Kalotte, ohne Gurteinheit

54015
Gurteinheit mit Aktivkohleadsorber und Luftregelventil für SATA vison 2000 / n und Atemschutzhaube CE Industrie mit UV-Schutz

122341
Gurteinheit mit T-Stück u. Luftregelventil für SATA vision 2000 / n, Atemschutzhaube CE Industrie mit UV-Schutz, air star C

58941
Gurteinheit mit Luftregelventil für SATA vision 2000 / n, Atemschutzhaube CE Industrie mit UV-Schutz, air star C

Alle Preise sind unverbindliche Preisempfehlungen. Irrtümer, technische Änderungen und Druckfehler vorbehalten.

## Ersatzteile

# SATA vision 2000

| | |
|---|---|
| 10330 | Schweißband, Mikrofaser-Velour (Verpackungseinheit 10 Stück) |
| 1188912 | SATA Schnellkupplungsnippel G 1/4" (Innengewinde) |
| 121038 | Atemluftschlauch, kpl. mit Warnpfeife, Schaumstoffhülse und Schalldämpfer/Kupplung |
| 13623 | SATA Schnellkupplung 1/4" (Außengewinde) |
| 13854 | Schalldämpfer |
| 13904 | Aktivkohlepatrone für SATA Aktivkohleadsorber |
| 13920 | Gurt mit Schnalle |
| 149872 | Gurtpolster |
| 21840 | Stecknippelsatz, kpl. |
| 21865 | Bodenteil (Verpackungseinheit 2 Stück) |
| 22947 | O-Ring |
| 25064 | Manometer 0-6 bar, 40 mm grüner Bereich 1,3-2,6 bar |
| 25106 | Spindel |
| 27797 | Adsorberglas |
| 35659 | Sichtfolie, 6-fach Lochung (Verpackungseinheit 5 Stück) |
| 35675 | Sichtfolie, 6-fach Lochung (Verpackungseinheit 25 Stück) |
| 36301 | Sichtfolie, 6-fach Lochung (Verpackungseinheit 1000 Stück) |
| 49114 | Atemluftschlauch mit Warnpfeife und Schaumstoffhülse, ohne Schalldämpfer/Kupplung |
| 49726 | Schutzkorb |
| 53934 | Sicherheits-Schnellverschlusskupplung |
| 53942 | Nippel 1/4" (Außengewinde) |
| 53975 | Schlauchklemme 10,5 |
| 56184 | Schaumstoffhülse |
| 60541 | Kopf-Brusttuch, grau über Kalotte |
| 69658 | Haubeneinlage, schwarz (20 Stück) |
| 6981 | SATA Schnellkupplungsnippel G 1/4" (Innengewinde) |
| 76299 | Schaumstoffstreifen, einseitig klebend |
| 82594 | Kalotte mit Klettband, lose |
| 89243 | Rätschenteil |
| 89250 | Kopfband, kpl. |
| 89268 | Verschraubung (2 Stück) |
| 89276 | Trägerrahmen mit Seitenteilen, Stecknippeln und Bodenteil |

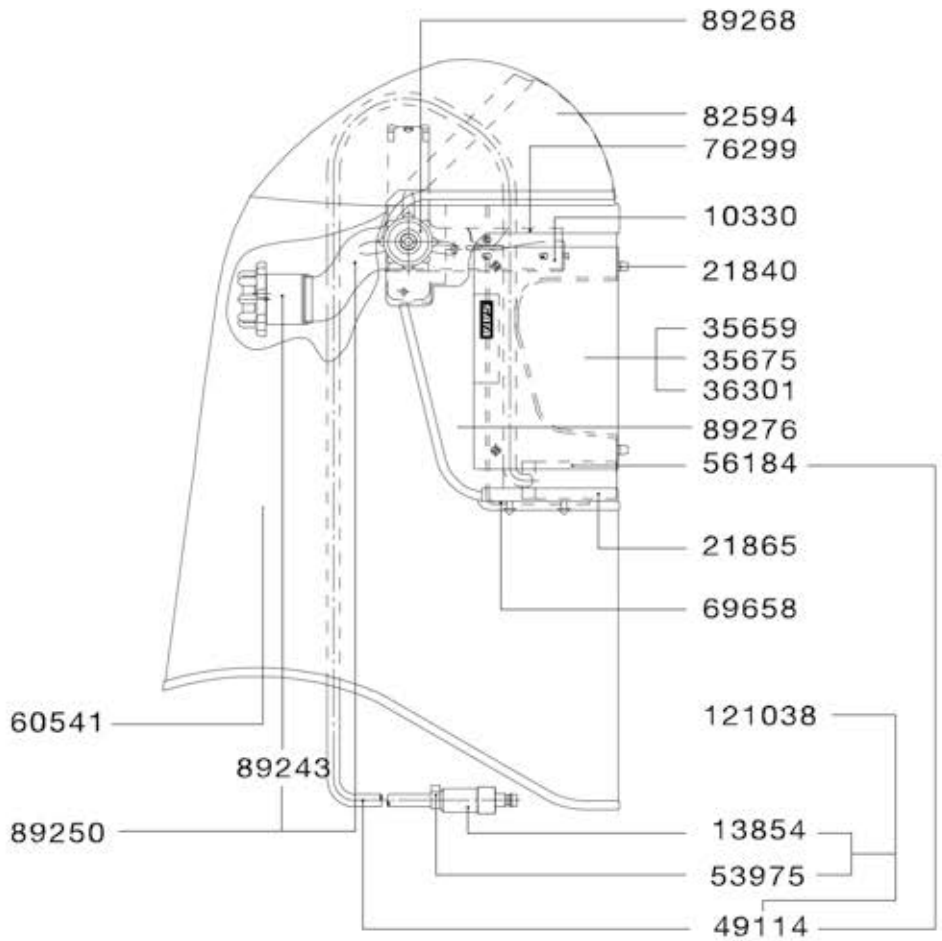


54015

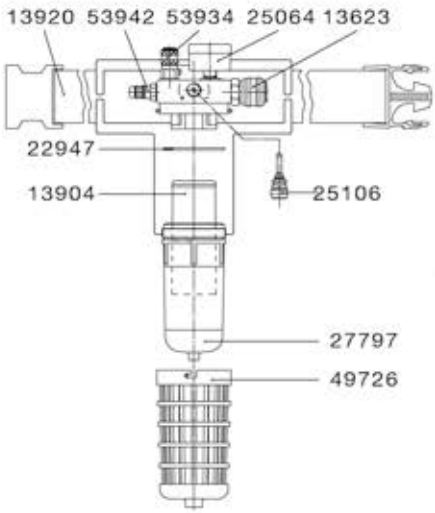


122341

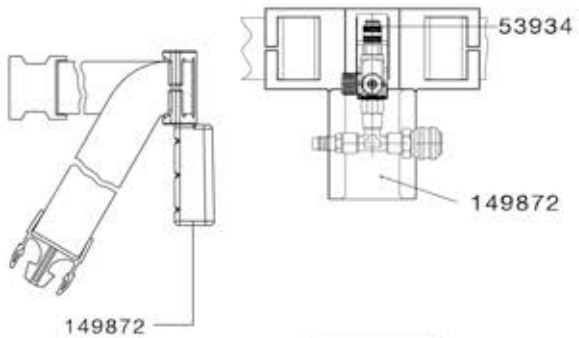


58941

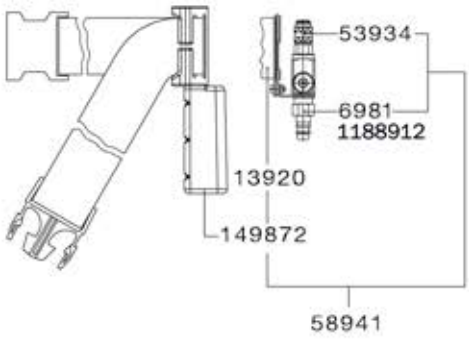




Alle Preise sind unverbindliche Preisempfehlungen. Irrtümer, technische Änderungen und Druckfehler vorbehalten.

# SATA air star C

| Technische Daten | SATA air star C |
|---|---|
| Erforderlicher Mindestluftvolumenstrom | 150 Nl/min |
| Max. Betriebsüberdruck | 4,0 bar |
| Lautstärke | 70 dB |

## Ausführungen

137554
SATA Atemschutzset: SATA air star C und Gurteinheit mit Aktivkohleadsorber und Luftregelventil

137570
SATA Atemschutzset: SATA air star C und Gurteinheit mit T-Stück und Luftregelventil, Version ohne Aktivkohle-Gurteinheit

137588
SATA air star C Halbmaske mit Atemluftschlauch, ohne Gurteinheit

55798
Gurteinheit mit Aktivkohleadsorber und Luftregelventil für SATA air star C

122341
Gurteinheit mit T-Stück u. Luftregelventil für SATA vision 2000 / n, Atemschutzhaube CE Industrie mit UV-Schutz, air star C

58941
Gurteinheit mit Luftregelventil für SATA vision 2000 / n, Atemschutzhaube CE Industrie mit UV-Schutz, air star C

Alle Preise sind unverbindliche Preisempfehlungen. Irrtümer, technische Änderungen und Druckfehler vorbehalten.

## Ersatzteile

# SATA air star C

| |
|---|
| 1188912<br>SATA Schnellkupplungsnippel G 1/4" (Innengewinde) |
| 120469<br>Atemluftschlauch, kpl. |
| 120477<br>Luftverteiler (Verpackungseinheit 2 Stück) |
| 134254<br>Kopfband mit Kopfspinne und Yoke |
| 134270<br>Aus- und Einatemmembranen (Verpackungseinheit 5 Stück bzw. 10 Stück) Bitte Mindesthaltbarkeitsdatum beachten! |
| 13623<br>SATA Schnellkupplung 1/4" (Außengewinde) |
| 137612<br>Anschluss (Verpackungseinheit 2 Stück) |
| 13904<br>Aktivkohlepatrone für SATA Aktivkohleadsorber |
| 13920<br>Gurt mit Schnalle |
| 149872<br>Gurtpolster |
| 22947<br>O-Ring |
| 25015<br>Manometer 0-6 bar, 40 mm, grüner Bereich 1-3 bar |
| 25106<br>Spindel |
| 3194<br>Adsorberglas |
| 49726<br>Schutzkorb |
| 53934<br>Sicherheits-Schnellverschlusskupplung |
| 53942<br>Nippel 1/4" (Außengewinde) |
| 6981<br>SATA Schnellkupplungsnippel G 1/4" (Innengewinde) |
| 75176<br>Sicherheits-Schnellverschlusskupplung |

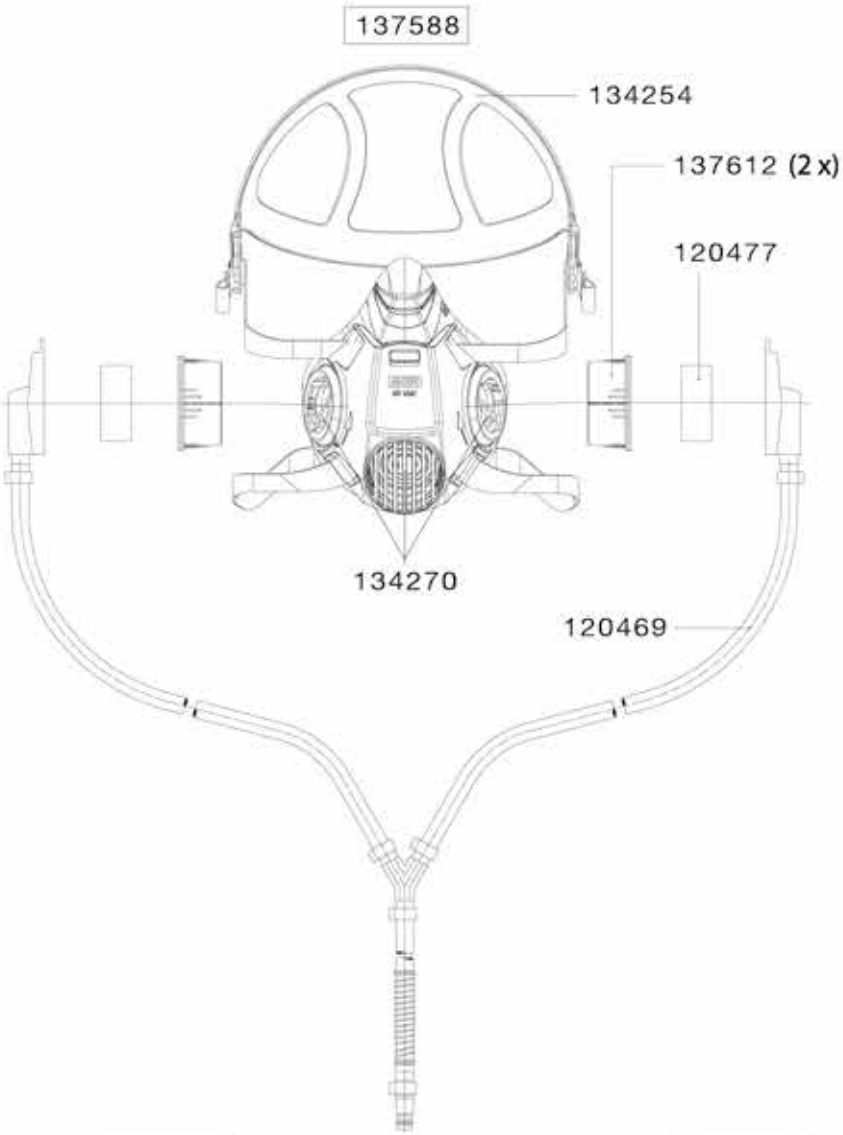


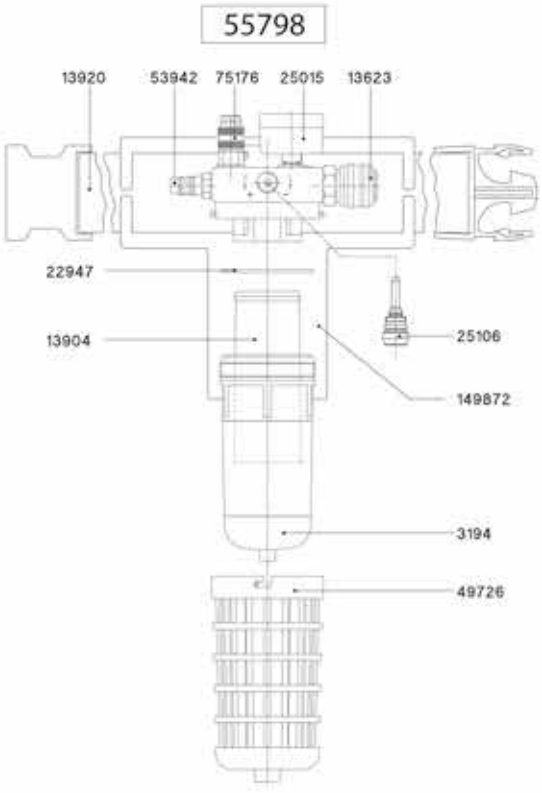


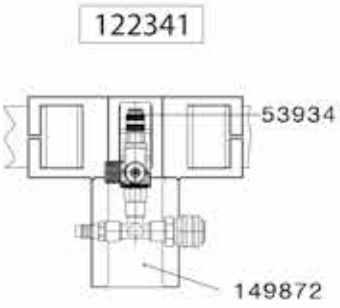


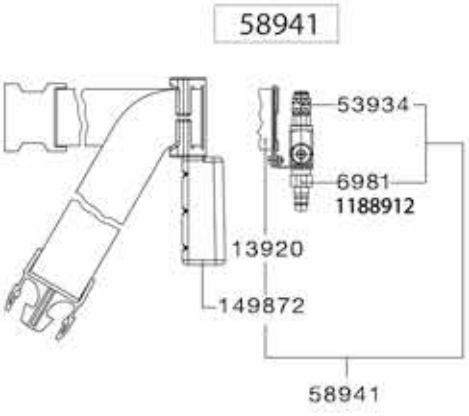




Alle Preise sind unverbindliche Preisempfehlungen. Irrtümer, technische Änderungen und Druckfehler vorbehalten.

# Zubehör für SATA vision 2000/SATA air star C

## SATA air warmer / air cooler für SATA vision 2000

61242
SATA air warmer 2000

1143916
SATA air cooler 2000

## Zubehör und Luftschläuche

13904
Aktivkohlepatrone für SATA Aktivkohleadsorber für SATA vision 2000 / n und SATA air star C

15412
Hosenträgergurt für SATA Gurteinheiten SATA air star C und SATA air vision 5000 / n / vision 2000 / n

13870
SATA Lackierluftschlauch, blau, 9 mm, 1,2 m lang mit Schnellkupplung, rot und Nippel

49080
SATA Sicherheits-Druckluftschlauch Ø 10 mm, 6 m lang für SATA Atemschutzsysteme

176792
SATA Sicherheits-Druckluftschlauch Ø 10 mm, 10 m lang für SATA Atemschutzsysteme

180851
SATA Sicherheits-Druckluftschlauch Ø 10 mm, 40 m lang für SATA Atemschutzsysteme

## Reinigungstücher

134965
SATA Halbmasken cleaner (Verpackungseinheit 10 Stück)

135020
SATA Halbmasken cleaner (Verpackungseinheit 50 Stück)

75358
SATA wet & dry cleaner (Verpackungseinheit 10 Stück)

83881
SATA wet & dry cleaner (Verpackungseinheit 50 Stück)

## Kopftücher für SATA vision 2000

60541
Kopf-Brusttuch, grau über Kalotte für SATA vision 2000 / n

56762
Kopf-Brusttuch, grau für SATA vision 2000 / n

Alle Preise sind unverbindliche Preisempfehlungen. Irrtümer, technische Änderungen und Druckfehler vorbehalten.

## SATA top air
## Ersatzteile

163535
Halter

163543
Behälter mit Trapezgewinde

176420
O-Ring

199729
O-Ring für SATA top air

24505
Sicherheits-Schnellverschlusskupplung mit freiem Durchgang

24612
Nippel

24919
O-Ring

24950
Überdruckventil, kpl.

46169
Stecknippel

53975
Schlauchklemme 10,5

63214
Verschlussschraube

70789
O-Ring

72611
Ventil, kpl.

81158
Befeuchtermodul kpl. - Nur so lange Vorrat reicht!

82917
Atemschlauch kpl.

## SATA air warmer / air cooler
## Ersatzteile

1099
Verschlussschraube, vernickelt

1503
Senkschraube, Edelstahl für Mikrometer und R-/B-Regulierungen

29413
Nippel

53934
Sicherheits-Schnellverschlusskupplung

65557
Rändelknopf

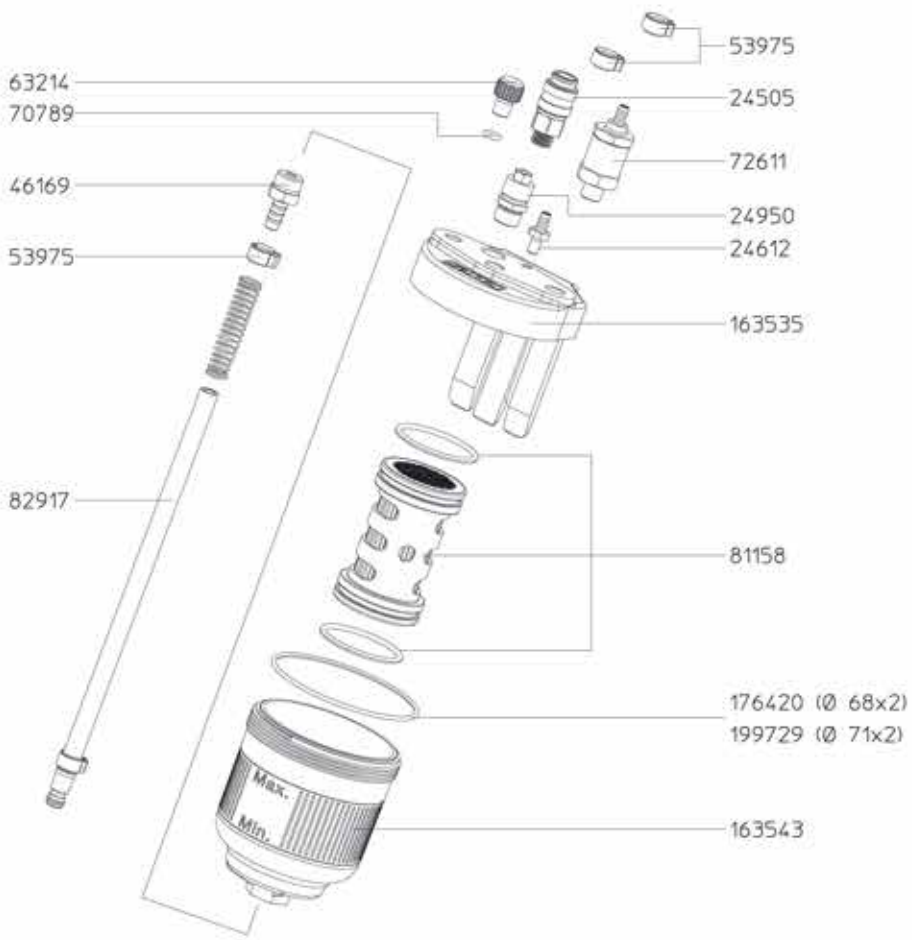


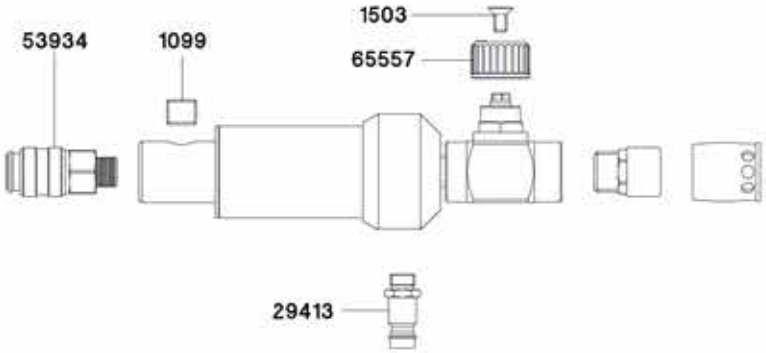




Alle Preise sind unverbindliche Preisempfehlungen. Irrtümer, technische Änderungen und Druckfehler vorbehalten.

# air star F 2.0

## Ausführungen

1173252
air star F 2.0 inklusive Hygiene-Aufbewahrungsbox [mit Filter A2 und P3]

## Zubehör

| | |
|---|---|
| 134965 | SATA Halbmasken cleaner (Verpackungseinheit 10 Stück) |
| 135020 | SATA Halbmasken cleaner (Verpackungseinheit 50 Stück) |

Alle Preise sind unverbindliche Preisempfehlungen. Irrtümer, technische Änderungen und Druckfehler vorbehalten.

**Ersatzteile**

## air star F 2.0

| | |
|---|---|
| 1173202 | Filterkit Filterklassen A2 und P3 |
| 1181510 | Filterpaar A2 |
| 1196551 | Filterpaar P3 |
| 1214171 | Filterabdeckung, Verpackungseinheit 2 Stk. |

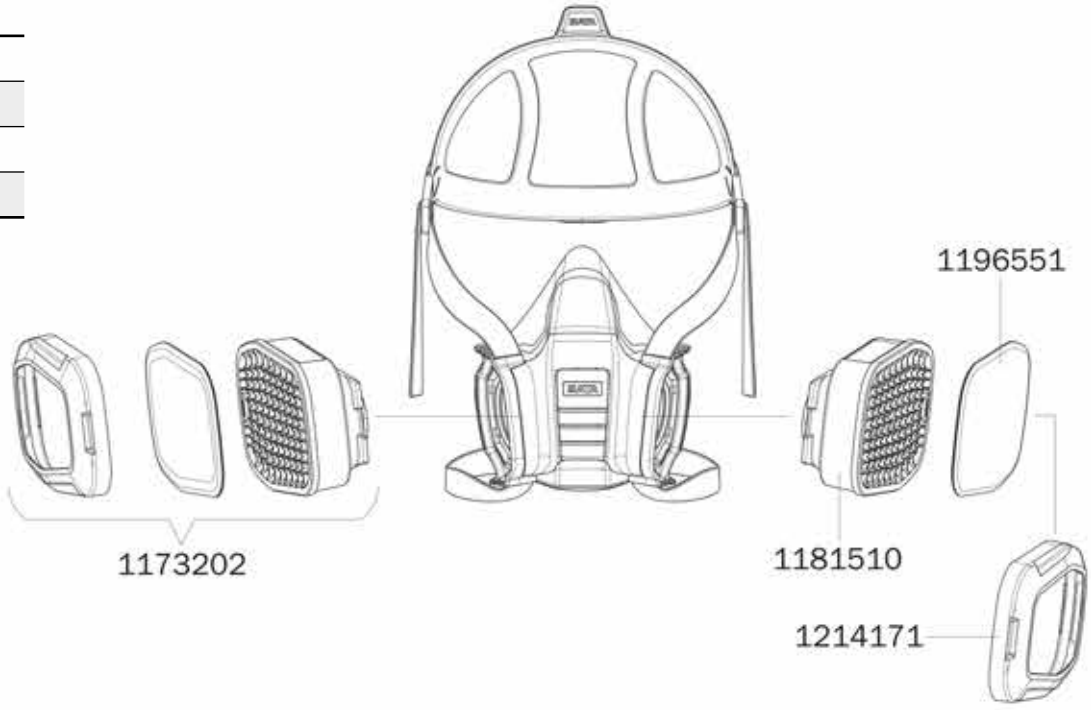




Alle Preise sind unverbindliche Preisempfehlungen. Irrtümer, technische Änderungen und Druckfehler vorbehalten.

## Ersatzteile

## SATA air star F

| |
|---|
| 134239<br>Vorfilter (Verpackungseinheit 50 Stück) |
| 134247<br>Vorfilterhalter, rot (VPE 2 Stück) und Vorfilter (VPE 10 Stück) - Mindesthaltbarkeitsdatum beachten! |
| 134254<br>Kopfband mit Kopfspinne und Yoke |
| 134262<br>Vorfilter (Verpackungseinheit 10 Stück) |
| 134270<br>Aus- und Einatemmembranen (Verpackungseinheit 5 Stück bzw. 10 Stück) Bitte Mindesthaltbarkeitsdatum beachten! |
| 134296<br>Spezialfilter A2:P3 R D (1 Paar) Bitte Mindesthaltbarkeitsdatum beachten! |
| 134304<br>Spezialfilter A2:P3 R D (6 Paar) Bitte Mindesthaltbarkeitsdatum beachten! |
| 134312<br>Spezialfilter A2:P3 R D (3 Paar) |

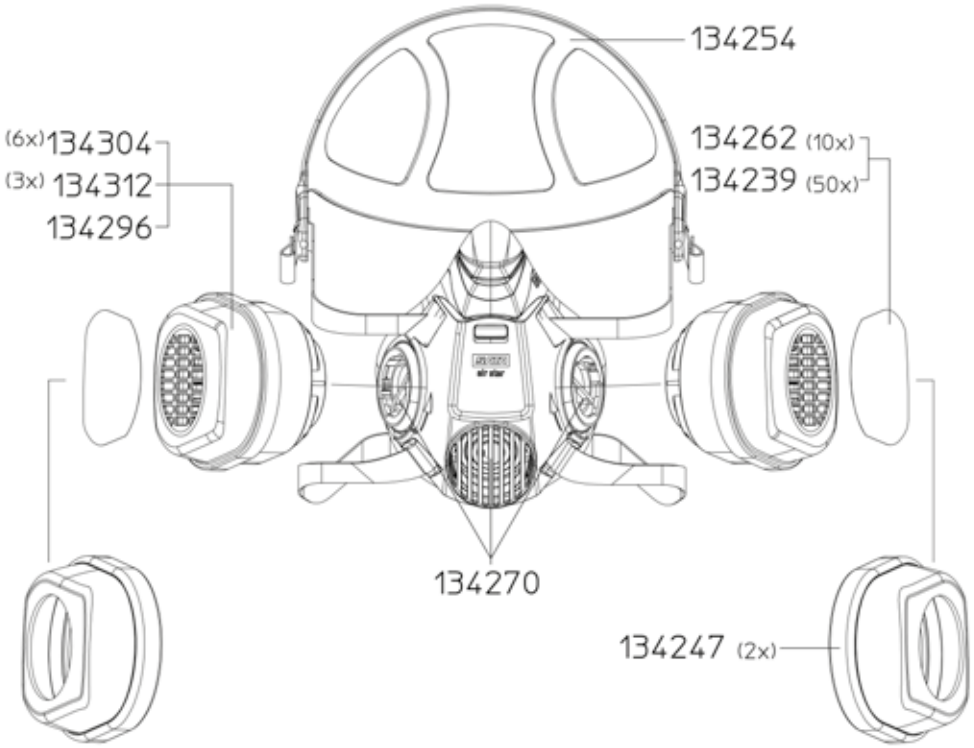


Alle Preise sind unverbindliche Preisempfehlungen. Irrtümer, technische Änderungen und Druckfehler vorbehalten.

air star F 2.0

# Filtertechnik

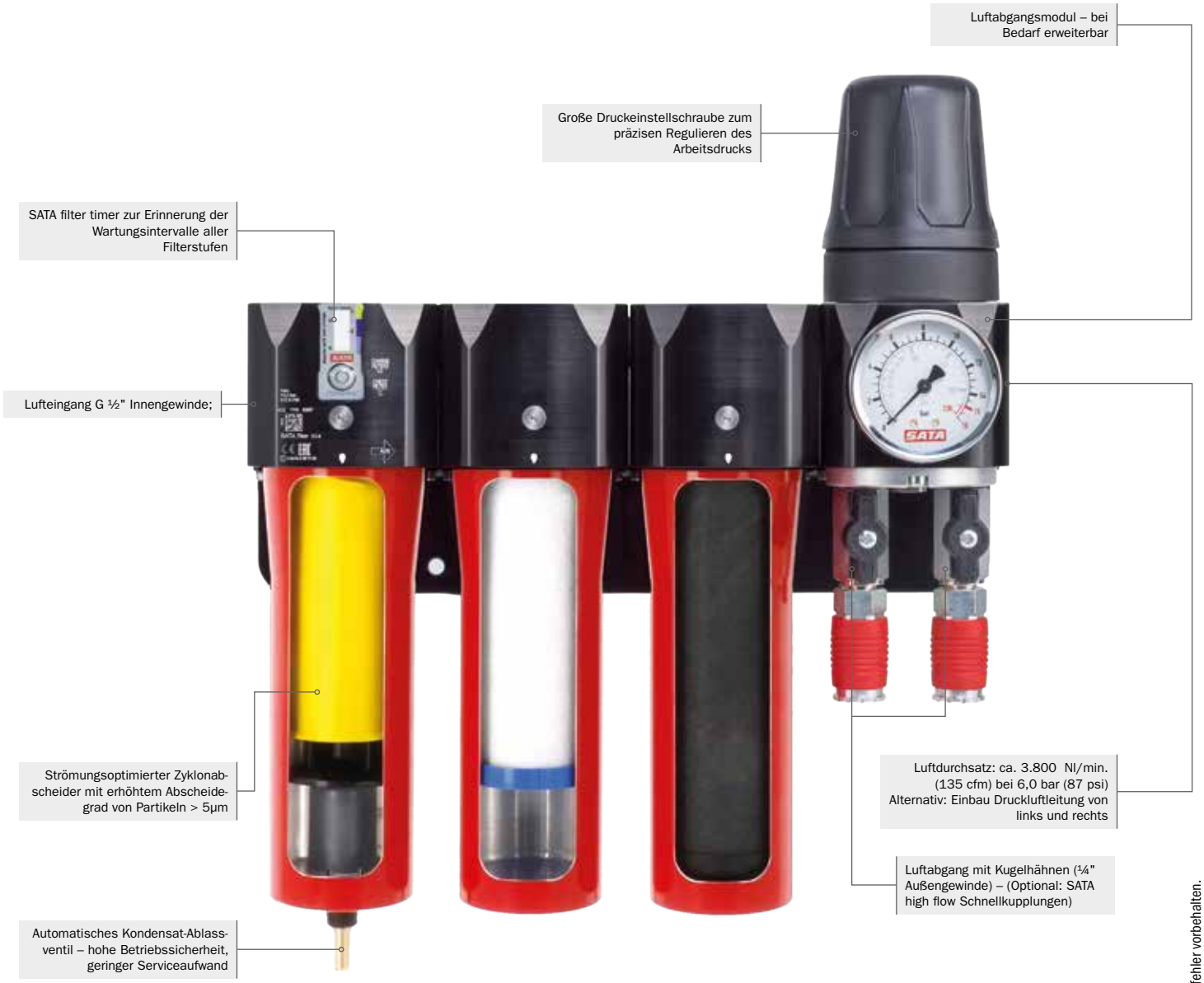


**Filterstufe 1:**

- Sinterfilter zur Abscheidung von Partikeln größer 5µm
- Reinigungs- / Wechselintervall: 6 Monate

**Filterstufe 2:**

- Feinfilterpatrone zur Abscheidung von Partikeln größer 0,01 µm
- Abscheidegrad: 99,998 %
- Wechselintervall: 6 Monate

**Filterstufe 3:**

- Gesinterte Aktivkohlepatrone mit höherem Abscheidegrad von Öldämpfen
- Geeignet für den Einsatz druckluftgespeister Atemschutzgeräte und bei Verarbeitung von Wasserbasislacken
- Wechselintervall: 6 Monate

Alle Preise sind unverbindliche Preisempfehlungen. Irrtümer, technische Änderungen und Druckfehler vorbehalten.

| Filtertechnik | | Produktbeschreibung | Produktvorteile |
|---|---|---|---|
| | **SATA filter 584/564/544/524**<br>130 | Die SATA Filterserie der 500er Baureihe ist wahlweise als einstufiger Sinterfilter mit Wasser- und Ölabscheider, als zweistufigen Kombifilter bestehend aus Sinter- und Feinfilter oder mit zusätzlichem gesinterten Aktivkohlefilter als dreistufige Filtereinheit erhältlich. | · Höhere Schadstoffaufnahme (im Vgl. zu SATA filter 484) durch neuen gesinterten Aktivkohlefilter<br>· Standzeitsynchronisation: Filterwartung aller Stufen einheitlich nur alle 6 Monate erforderlich<br>· Wartungsfreier Bajonettverschluss mit haptischem und akustischem Feedback<br>· Perfekter Sitz der Feinfilter- und Aktivkohlefilterpatronen durch Einlegen – keine Verschraubung oder zusätzliche Dichtungen erforderlich<br>· Einfache Erweiterung von SATA filter 544 auf 584 durch einfaches Stecksystem möglich<br>· Wartungsfreie Dichtungselemente<br>· Leitungsanschluss wahlweise von links, oder rechts möglich<br>· Luftdurchsatz bei 6 bar: 3.800 Nl/min |
| | **SATA filter 103 prep/101 prep/100 prep**<br>134 | Die SATA filter 100 prep und 103 prep wurden speziell für die Anforderungen am Vorarbeitsplatz entwickelt. Durch ihren Einsatz können Lackstörungen von Anfang an vermieden werden. Nicht geeignet für den Einsatz in Lackierkabinen. | · Feinste Schmutzpartikel werden bis zu einer Größe von 0,1 µm abgeschieden<br>· Die erste Filterstufe mit großem Zyklonabscheider und Sinterfilter entfernt zuverlässig Öltropfen, Kondensat und Schwebestoffen aus der Druckluft<br>· Die zweite Filterstufe, der Mikrofaser-Feinfilter, scheidet feine Partikel bis zu einer Größe von 0,1 µm ab<br>· Die dritte Filterstufe mit Aktivkohle gibt höchste Sicherheit beim Verarbeiten von wasserbasierende Vormaterialien<br>· Der automatische Kondensat-Ablass der 1. Filterstufe hält den Service-Aufwand gering und erhöht die Betriebssicherheit<br>· Druckregelventil mit Manometer zur präzisen Regulierung des Abgangdruckes<br>· Ideal für den Vorbarbeitsbereich mit Temperaturen < 50 ° C<br>· Luftdurchsatz 800 Nl/min bei 6 bar Eingangsfließdruck |



Alle Preise sind unverbindliche Preisempfehlungen. Irrtümer, technische Änderungen und Druckfehler vorbehalten.

# SATA filter 584/564/544/524

| Technische Daten | SATA filter 584/564/544/524 |
|---|---|
| Max. Luftdurchsatz | 3800 Nl/min |
| Max. zulässige Umgebungstemperatur (mit Aktivkohle / ohne) | 60 °C; 120 °C |
| Max. Luft - Eingangsdruck | 15,0 bar |
| Anschluss Gewinde Eingangsseite | G 1/2" (Innengewinde) |
| Wartungsintervall Filterstufe 1 | 6 Monate |
| Wartungsintervall Filterstufe 2 | 6 Monate |
| Wartungsintervall Filterstufe 3 | 6 Monate |

## Kombinationsfilter

1099953
SATA filter 584 3-stufiger Sinterfilter/Feinfilter/Aktivkohle, Druckregler, Abgangsmodul (2 x 1/4" Außengewinde)

1101675
SATA filter 584 mobil 3-stufiger Sinter-/Fein-/Aktivkohle, Druckregler, Abgangsmodul (mit 2x Schnellkupplung) sowie 13 mm Druckluftschlauch im Trolley

1101625
SATA filter 584 mit Tragerahmen 3-stufiger Sinterfilter/Feinfilter/Aktivkohle, Druckregler, Abgangsmodul (2x 1/4" Außengewinde)

1101005
SATA filter 564 Aktivkohlemodul zur Nachrüstung SATA filter 544 auf SATA filter 584

1100990
SATA filter 544 2-stufiger Sinterfilter/Feinfilter, Druckregler, Abgangsmodul (2x 1/4" Außengewinde)

1124932
SATA filter 544 L Rohrleitungseinbau 2-stufiger Sinterfilter/Feinfilter (Inline-Filter) ohne Druckminderer

1101659
SATA filter 524 1-stufiger Sinterfilter, Druckregler, Abgangsmodul (2x 1/4" Außengewinde)

Alle Preise sind unverbindliche Preisempfehlungen. Irrtümer, technische Änderungen und Druckfehler vorbehalten.

## Kombinationsfilter

1101641
SATA filter 524 L 1-stufiger Sinterfilter, Druckregler, für Leitungseinbau (G 1/2" Innengewinde)

1101667
SATA Druckminderer 520 mit Manometer 0-10 bar (0-145 psi), Abgang G 1/2" Innengewinde

Alle Preise sind unverbindliche Preisempfehlungen. Irrtümer, technische Änderungen und Druckfehler vorbehalten.

## Ersatzteile

# SATA filter 584/544

| | |
|---|---|
| 1097486 | Druckeinstellkappe inkl. Druckeinstellschraube und Senkschraube |
| 1097999 | Feinfilterpatrone |
| 1098004 | Aktivkohlepatrone |
| 1098054 | Service-Set für SATA Filterbaureihe 500: mit Feinfilterpatrone und Aktivkohlepatrone |
| 1101089 | Membrane inkl. Feder und Spindel |
| 1101097 | Drucklenkungseinheit |
| 1101104 | Manometer, 0-15 bar (0 - 145 psi) |
| 1101112 | Deckeleinheit mit Kugelhähne 2 Stk. |
| 1101154 | Filterhülse |
| 1101162 | Filterhülse mit automatischem Ablassventil |
| 1114298 | Zyklonabscheider |
| 15511 | Automatisches Kondensat-Ablassventil |
| 22160 | Sinterfilter |
| 24521 | Ableitkörper |

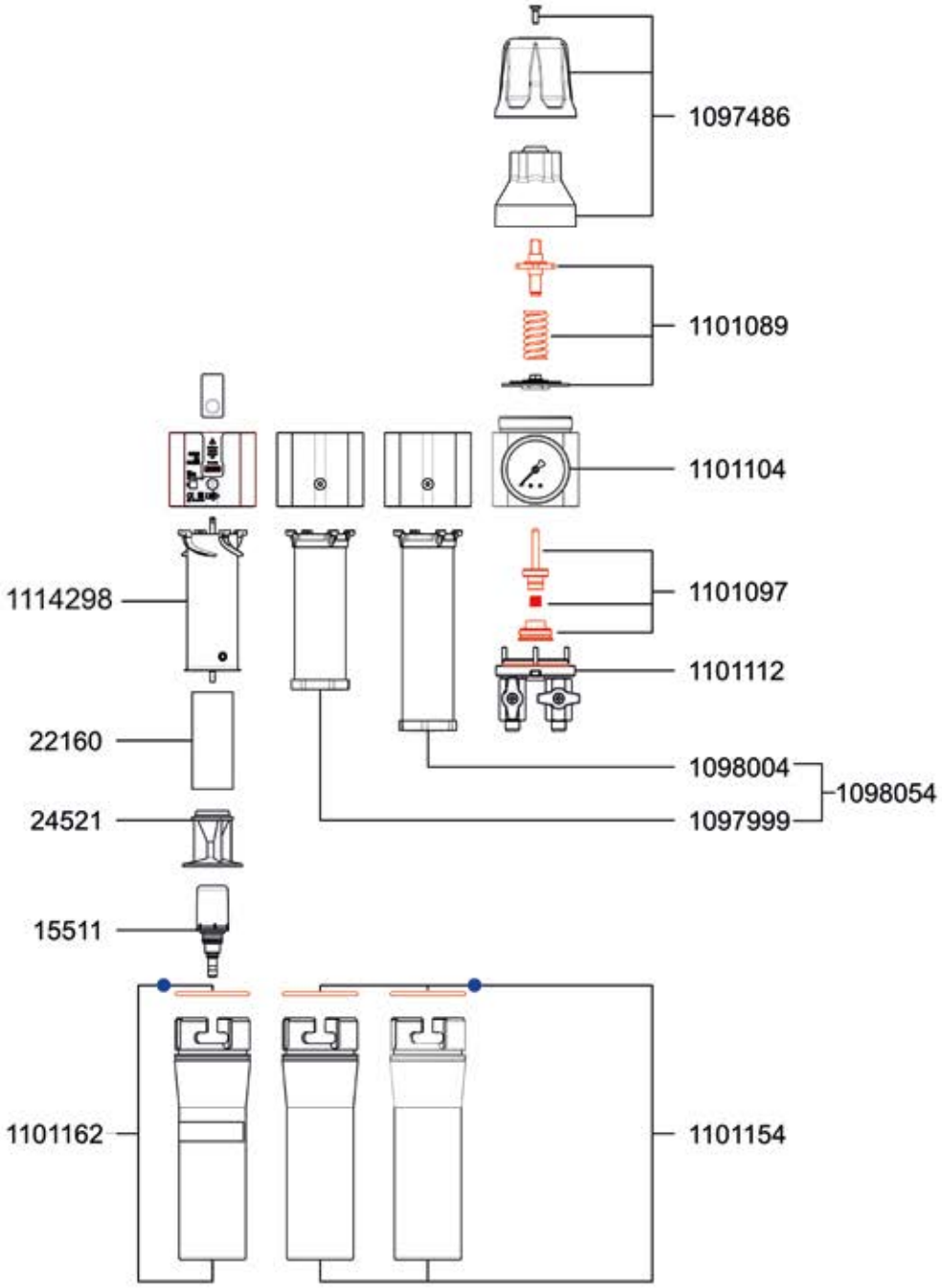


## Reparatursets

| | |
|---|---|
| 1102087 | Serviceeinheit |
| 1101518 | Dichtungsset |

Alle Preise sind unverbindliche Preisempfehlungen. Irrtümer, technische Änderungen und Druckfehler vorbehalten.

## Ersatzteile

# SATA filter 564/524

| | |
|---|---|
| 1097486 | Druckeinstellkappe inkl. Druckeinstellschraube und Senkschraube |
| 1098004 | Aktivkohlepatrone |
| 1098054 | Service-Set für SATA Filterbaureihe 500: mit Feinfilterpatrone und Aktivkohlepatrone |
| 1101089 | Membrane inkl. Feder und Spindel |
| 1101097 | Drucklenkungseinheit |
| 1101104 | Manometer, 0-15 bar (0 - 145 psi) |
| 1101112 | Deckeleinheit mit Kugelhähne 2 Stk. |
| 1101154 | Filterhülse |
| 1101162 | Filterhülse mit automatischem Ablassventil |
| 1114298 | Zyklonabscheider |
| 15511 | Automatisches Kondensat-Ablassventil |
| 22160 | Sinterfilter |
| 24521 | Ableitkörper |

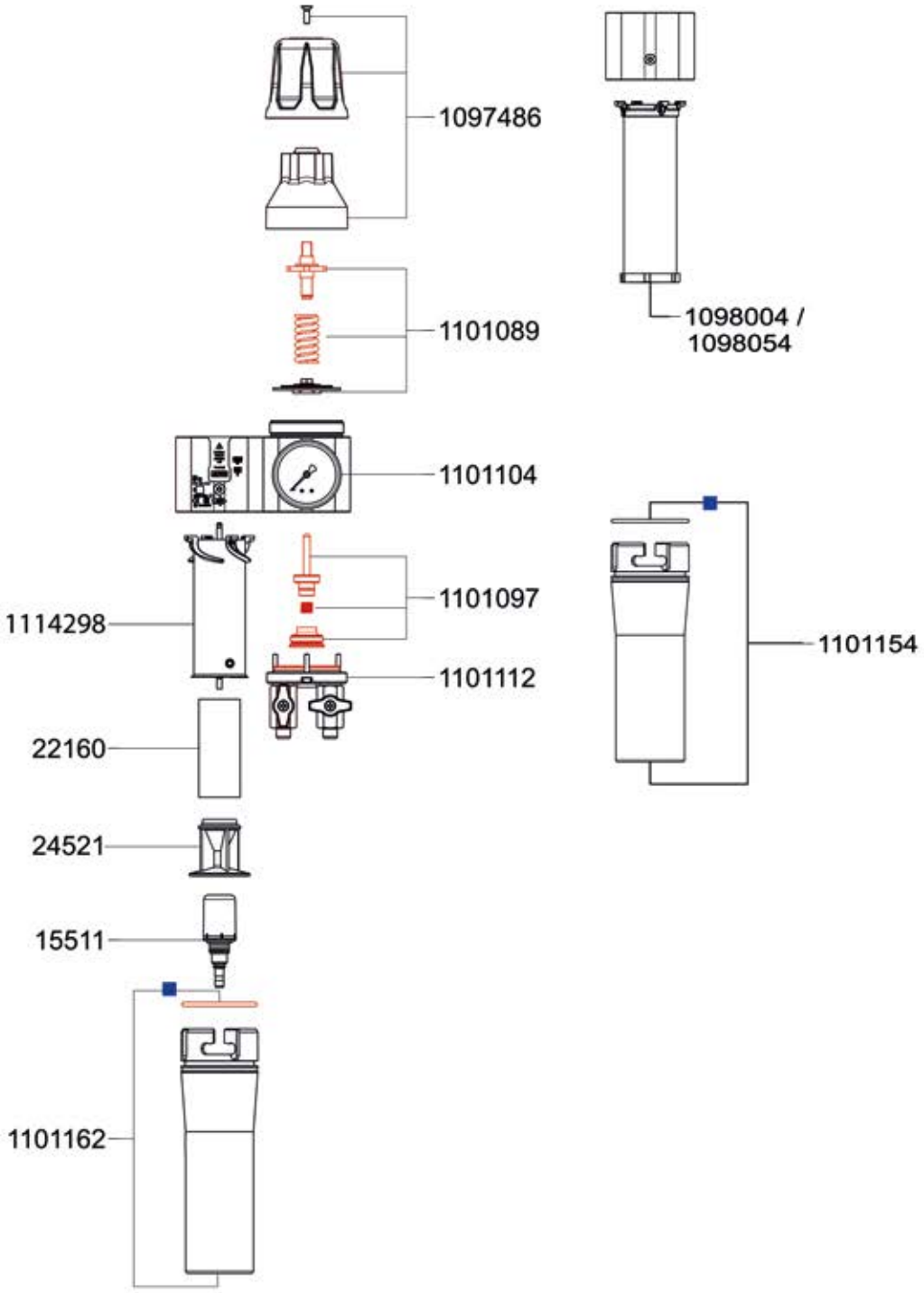


## Reparatursets

| | |
|---|---|
| 1102087 | Serviceeinheit |
| 1101518 | Dichtungsset |



Alle Preise sind unverbindliche Preisempfehlungen. Irrtümer, technische Änderungen und Druckfehler vorbehalten.

# SATA filter 103 prep/101 prep/100 prep

| Technische Daten | SATA filter 103 prep/101 prep/100 prep |
|---|---|
| Max. Luftdurchsatz | 800 Nl/min |
| Max. zulässige Umgebungstemperatur (mit Aktivkohle / ohne) | 50 °C |
| Max. Luft - Eingangsdruck | 10,0 bar |
| Anschluss Gewinde Eingangsseite | G 1/2" (Innengewinde) |
| Wartungsintervall Filterstufe 1 | 6 Monate |
| Wartungsintervall Filterstufe 2 | 6 Monate |
| Wartungsintervall Filterstufe 3 | 3 Monate |

## Ausführungen

157420
SATA filter 103 prep 3-stufiger Sinterfilter/Feinfilter/Aktivkohlefilter, Druckregler, Abgangshahn (1/4" Außengewinde)

157412
SATA filter 101 prep 1-stufiger Aktivkohlefilter zur Nachrüstung von SATA filter 100 prep auf filter 103 prep

148247
SATA filter 100 prep 2-stufiger Sinterfilter/Feinfilter, Druckregler, Abgangshahn (1/4" Außengewinde)

Alle Preise sind unverbindliche Preisempfehlungen. Irrtümer, technische Änderungen und Druckfehler vorbehalten.

## Ersatzteile

# SATA filter 103 prep

| | |
|---|---|
| 148189 | Filterhülse, gebohrt und beschichtet |
| 148197 | Filterhülse, bearbeitet und beschichtet |
| 148239 | Druckregelventil |
| 148270 | Feinfilterpatrone |
| 15511 | Automatisches Kondensat-Ablassventil |
| 157362 | Aktivkohlepatrone |
| 19158 | Manometer 0-10 bar, 50 mm |
| 22137 | Zyklonabscheider |
| 22160 | Sinterfilter |
| 24521 | Ableitkörper |

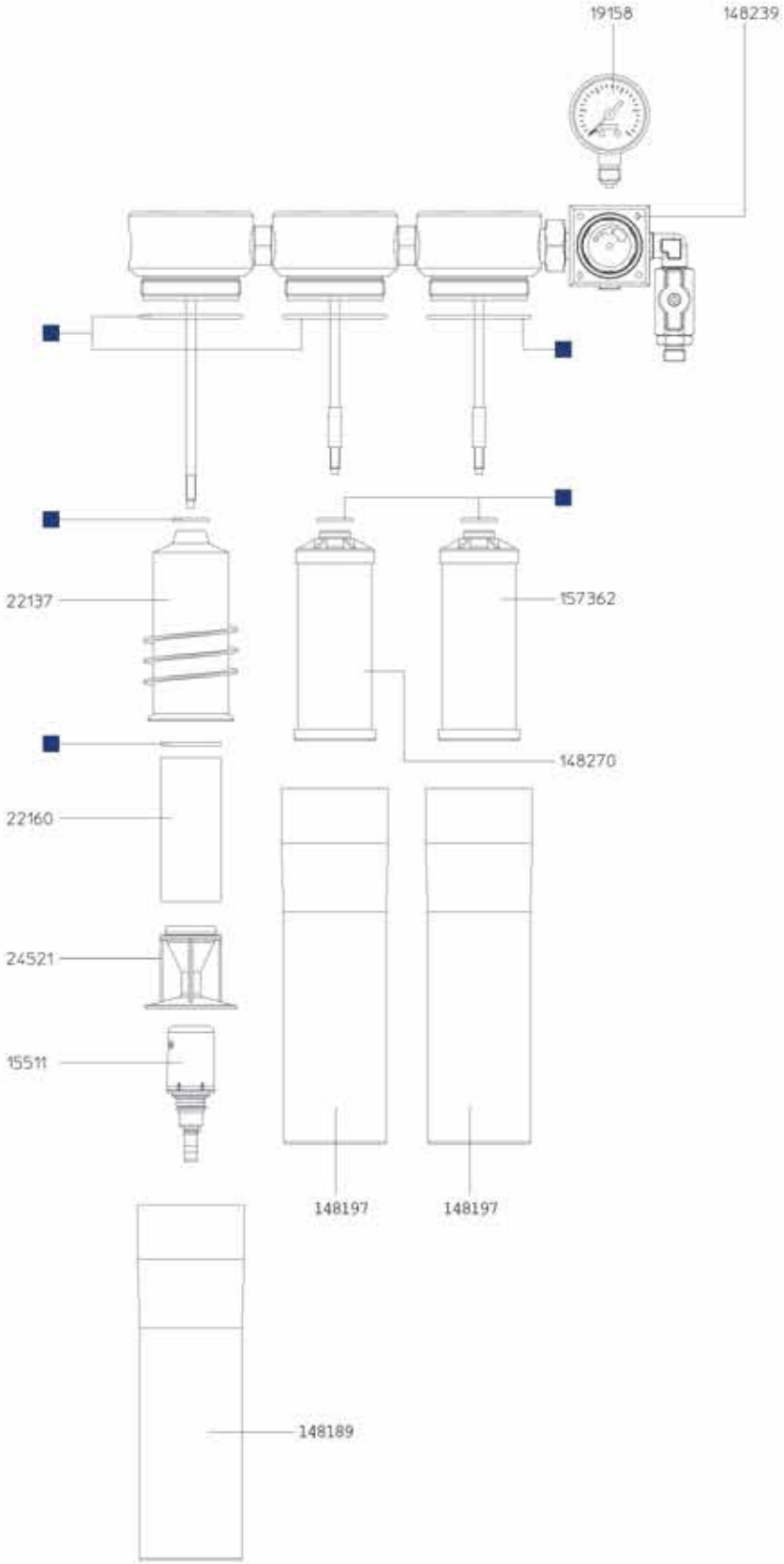


## Reparatursets

| | |
|---|---|
| 148528 | Dichtungs-Set |



Alle Preise sind unverbindliche Preisempfehlungen. Irrtümer, technische Änderungen und Druckfehler vorbehalten.

# Zubehör für SATA Filterbaureihe

## Filterpatronen

1098054
Service-Set für SATA Filterbaureihe 500: mit Feinfilterpatrone und Aktivkohlepatrone

214270
SATA sixpack mit #81810 (VPE 2 Stk.) und #85373 (VPE 4 Stk.) für SATA filter 484

138933
Service-Set für SATA Filterbaureihe 400: mit Feinfilterpatrone und Aktivkohlepatrone

1098004
Aktivkohlepatrone für SATA Filterbaureihe 500

85373
Aktivkohlepatrone für SATA Filterbaureihen 200, 300 und 400

157362
Aktivkohlepatrone für SATA Filterbaureihe 100 prep

1097999
Feinfilterpatrone für SATA Filterbaureihe 500

81810
Feinfilterpatrone für SATA Filterbaureihen 200, 300 und 400

148270
Feinfilterpatrone für SATA Filterbaureihe 100 prep

22160
Sinterfilter für alle SATA Filterbaureihen

206151
SATA filter timer 6 Monate (1 Stück)

## Filterzubehör

1114305
Wandmontage-Halterung für SATA filter 584 - Sonderausführung für Einbau in bestehende Druckluftleitungs-systeme

Alle Preise sind unverbindliche Preisempfehlungen. Irrtümer, technische Änderungen und Druckfehler vorbehalten.

## Filterzubehör

1101146
Abgangsleiste für SATA Filterbaureihen 500

1107269
SATA high-flow Kupplung, rot, Verpackungseinheit 2 Stk. für SATA Filterbaureihe 500

158824
Abgangsleiste für Erweiterung mit 2 Kugelhähne für SATA Filterbaureihe 400

13599
SATA Schnellkupplung G 1/4" (Innengewinde)

10934
Kugelhahn (Teflon) 1/2" (Außengewinde) für Lufteingang SATA Filterbaureihen 100, 300, 400, 500 und Reinigungsgeräte

9878
SATA mini filter 1/4" (Außengewinde)

1101500
SATA filter cover (Verpackungseinheit 4 Stück) für SATA Filterbaureihe 500

215053
SATA filter cover (Verpackungseinheit 4 Stück) für alle SATA Filterbaureihen, außer 500

## Druckluftqualitätskontrolle

7096
SATA air check set Druckluft-Testgerät für optimale Druckluft

7666
Membranen (Verpackungseinheit 10 Stück) für SATA air check set

156299
SATA air tester Spritzluft-Schnelltester

1107350
Service-Tacho für die Lackierkabine, A3, deutsch / englisch für SATA Filterbaureihe 500

133587
SATA Service-Tacho für die Lackierkabine, A3, deutsch / englisch

Alle Preise sind unverbindliche Preisempfehlungen. Irrtümer, technische Änderungen und Druckfehler vorbehalten.

## Ersatzteile

# SATA filter 484/474/444

| | |
|---|---|
| 15511 | Automatisches Kondensat-Ablassventil |
| 158808 | Abgangsleiste 2x 1/4" (Außengewinde) |
| 22046 | Manometer 0-10 bar, 50 mm |
| 22137 | Zyklonabscheider |
| 22160 | Sinterfilter |
| 23804 | Druckventil |
| 24471 | Kunststoffmutter mit 2 O-Ringen |
| 24489 | Gewindestange mit Druckventilkopf |
| 24521 | Ableitkörper |
| 24554 | Filterhülse mit automatischem Ablassventil |
| 24562 | Adapter, kpl. mit O-Ring |
| 2923 | Druckfeder |
| 2949 | Membrane |
| 73890 | Gewindestange |
| 78360 | Dichtung |
| 80457 | Spindel |
| 81810 | Feinfilterpatrone |
| 83113 | Befestigungsmutter |
| 84871 | Filterhülse |
| 85373 | Aktivkohlepatrone |
| 95851 | Senkschraube M 5 x 16 |
| 96883 | Druckeinstellschraube |

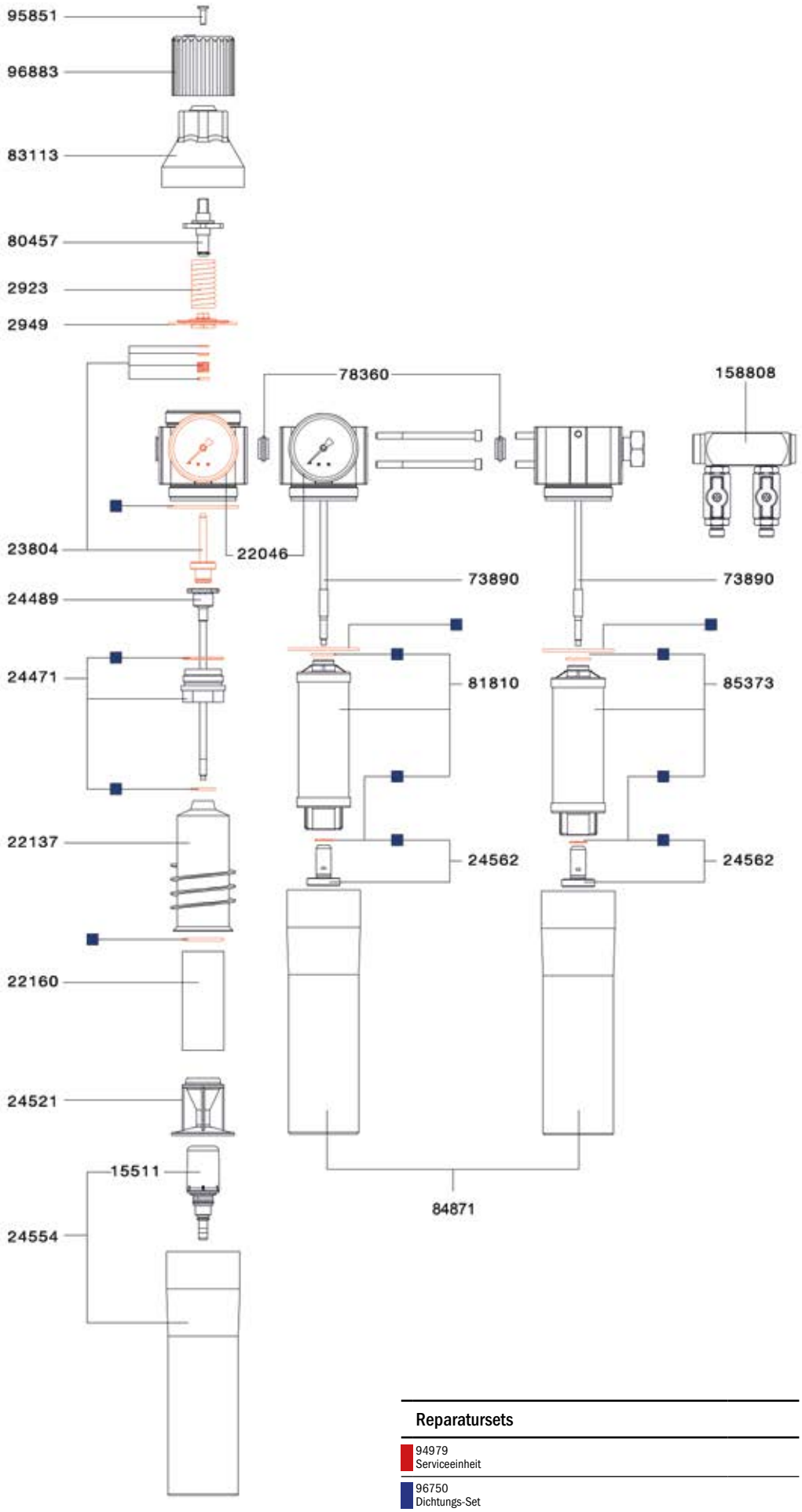


## Reparatursets

| | |
|---|---|
| 94979 | Serviceeinheit |
| 96750 | Dichtungs-Set |

Alle Preise sind unverbindliche Preisempfehlungen. Irrtümer, technische Änderungen und Druckfehler vorbehalten.

## Ersatzteile

# SATA filter 464/434/ 424/414

| |
|---|
| 15511<br>Automatisches Kondensat-Ablassventil |
| 158808<br>Abgangsleiste 2x 1/4" (Außengewinde) |
| 22046<br>Manometer 0-10 bar, 50 mm |
| 22137<br>Zyklonabscheider |
| 22160<br>Sinterfilter |
| 23804<br>Druckventil |
| 24471<br>Kunststoffmutter mit 2 O-Ringen |
| 24489<br>Gewindestange mit Druckventilkopf |
| 24521<br>Ableitkörper |
| 24554<br>Filterhülse mit automatischem Ablassventil |
| 24562<br>Adapter, kpl. mit O-Ring |
| 2923<br>Druckfeder |
| 2949<br>Membrane |
| 73890<br>Gewindestange |
| 80457<br>Spindel |
| 83113<br>Befestigungsmutter |
| 85373<br>Aktivkohlepatrone |
| 95851<br>Senkschraube M 5 x 16 |
| 96883<br>Druckeinstellschraube |

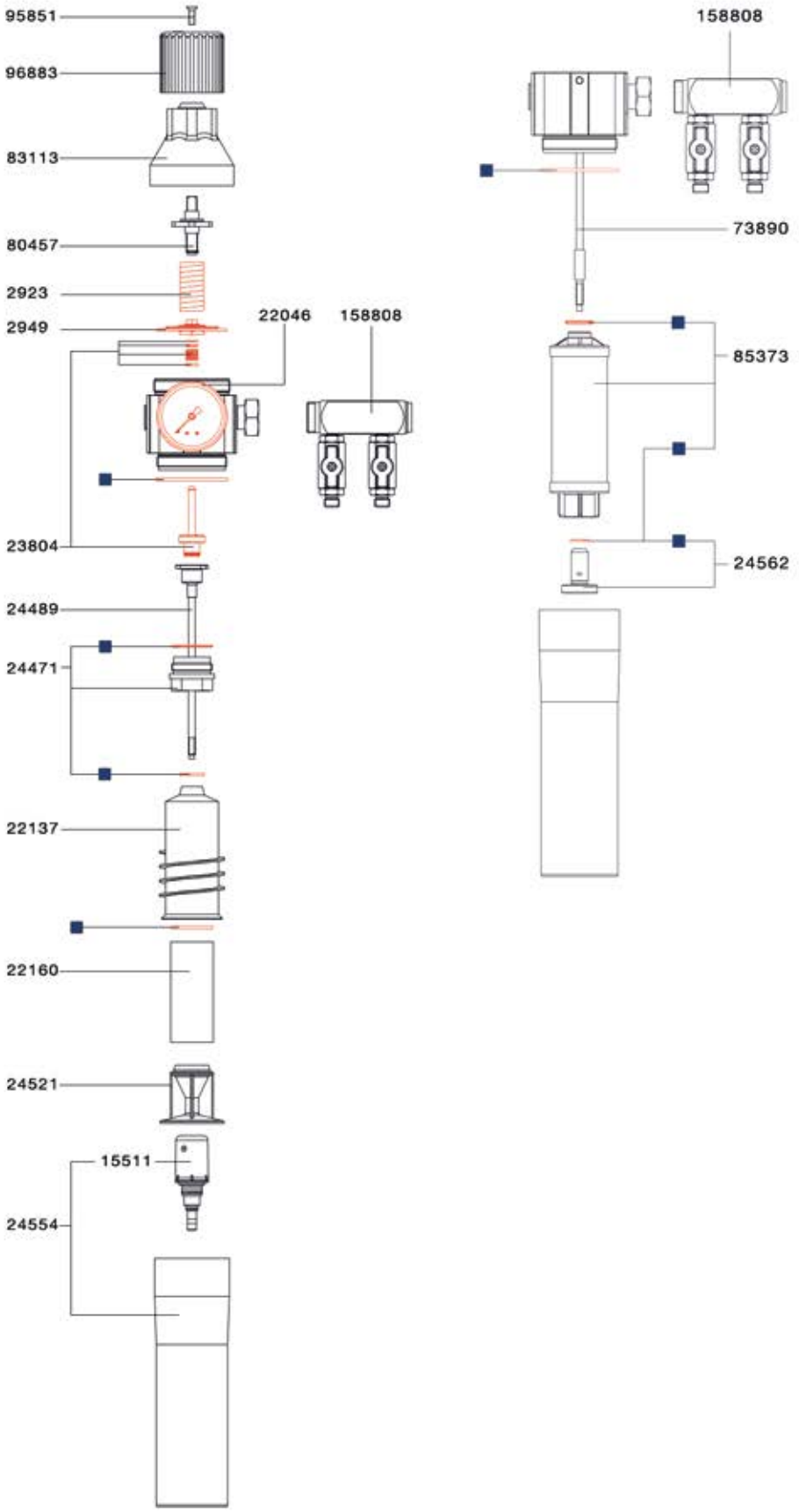


## Reparatursets

| |
|---|
| 94979<br>Serviceeinheit |
| 96750<br>Dichtungs-Set |

Alle Preise sind unverbindliche Preisempfehlungen. Irrtümer, technische Änderungen und Druckfehler vorbehalten.

air star F 2.0
SATA

| Zusatzprodukte | | Produktbeschreibung | Produktvorteile |
|---|---|---|---|
| | **SATA mini Set 2**<br>144 | Das SATA mini set 2 ist ein Materialdruckbehälter zur Verarbeitung von Materialien bis zu einer Menge von 2 Liter. Durch den Doppeldruckminderer wird eine optimale Abstimmung von Material- und Zerstäubungsdruckluft erzielt. Die pulsationsfreie und gleichmäßige Materialförderung ermöglicht zudem perfekte Lackierergebnisse und eine hohe Zeitersparnis ohne Arbeitsunterbrechung. | · Hohe Zeitersparnis durch kontinuierliches Arbeiten ohne Unterbrechung<br>· Uneingeschränkte Mobilität durch den Schultergurt - vor allem bei Nutzfahrzeugen sowie beim Einsatz von Leitern oder Gerüsten<br>· Zur Versorgung von materialdruckgespeisten Lackierpistolen, wie beispielsweise SATAjet 3000 K |
| | **SATA Materialdruckbehälter 10**<br>146 | Der SATA Materialdruckbehälter 10 ist ein hochwertiges, robustes System für die luftzerstäubende Lackierung. Es ist mit den verschiedensten Materialien einsetzbar – ohne Entweichen von Dämpfen oder Gasen in die Umgebung. Der SATA Materialdruckbehälter 10 bietet zahlreiche Ausstattungsvarianten – so lässt sich für jede Aufgabe das optimale System konfigurieren. | · Universell: Der SATA Materialdruckbehälter 10 ist mit allen materialgespeisten SATA Lackierpistolen kombinierbar<br>· Robuster Materialdruckbehälter aus Edelstahl<br>· Vielseitig einsetzbar mit Lacken, Bautenfarben, Dispersionen, Klebern und Trennmitteln<br>· Zahlreiche Varianten durch umfangreiches Programm an Ausstattungen und Zubehör<br>· Geeignet für Materialien der Fluidgruppen 1 und 2<br>· Bis zu 6 bar Materialdruck im Behälter, Nutzinhalt ca. 9 Liter |
| | **SATA Materialdruckbehälter 22**<br>148 | Das robuste Materialdruckgefäß aus Edelstahl eignet sich zum pulsationsfreien Verarbeiten unterschiedlicher Materialien ohne Entweichen von Dämpfen oder Gasen in die Umgebung. Es ist in zahlreichen Ausführungen und mit umfangreichem Zubehör erhältlich – für die verschiedensten Beschichtungsaufgaben. | · Universell: der SATA Materialdruckbehälter 22 ist mit allen materialgespeisten SATA Lackierpistolen kombinierbar<br>· Vielseitig einsetzbar mit Materialien der Fluidgruppen 1 und 2 – von Lacken, Bautenfarben und Dispersionen bis zu Klebern und Trennmitteln<br>· Individuelle Speziallösungen durch großes Zubehörprogramm: Doppeldruckminderer, Hand-, Druckluft- oder Elektrorührwerk, Rollen, Anschluss für eine zweite Lackierpistole u.v.m.<br>· Geeignet für Materialien der Fluidgruppen 1 und 2<br>· Auch mit Materialausgang unten für pastöses Material<br>· Bis zu 6 bar Materialdruck im Behälter, Nutzinhalt ca. 19,5 Liter |
| | **SATA Materialdruckbehälter 45**<br>150 | Die Lösung für große Aufgaben: Der SATA Materialdruckbehälter 45 empfiehlt sich für die pulsationsfreie Verarbeitung verschiedener Materialien in einer Menge von bis zu 45 Litern. Mit dem umfassenden Angebot an Ausführungen und Zubehör findet sich für jeden Einsatzzweck die passende Konfiguration. | · Universell: der SATA Materialdruckbehälter 45 ist mit allen materialgespeisten SATA Lackierpistolen kombinierbar<br>· Vielseitig einsetzbar mit Materialien der Fluidgruppen 1 und 2 – von Lacken, Bautenfarben und Dispersionen bis zu Klebern und Trennmitteln<br>· Individuelle Speziallösungen durch großes Zubehörprogramm: Doppeldruckminderer, Hand-, Druckluft- oder Elektrorührwerk, Rollen, Anschluss für eine zweite Lackierpistole u.v.m.<br>· Geeignet für Materialien der Fluidgruppen 1 und 2<br>· Bis zu 6 bar Materialdruck im Behälter, Nutzinhalt ca. 42,5 Liter |



Alle Preise sind unverbindliche Preisempfehlungen. Irrtümer, technische Änderungen und Druckfehler vorbehalten.

| Zusatzprodukte | | Produktbeschreibung | Produktvorteile |
|---|---|---|---|
| | **SATA vario top spray**<br>152 | Die leistungsstarke Doppelmembranpumpe SATA vario top spray ist das ideale System zur kontinuierlichen Verarbeitung von größeren Materialmengen. Häufiges Nachfüllen von Becherpistolen bei der luftzerstäubenden Materialapplikation wird dadurch überflüssig. Das SATA vario top spray ist ein echter Problemlöser in der Fahrzeug- und Industrielackierung, im Apparate- und Maschinenbau, wie auch in der Holz- und Möbellackierung. Lösemittelhaltige sowie wasserbasierte Lacksysteme unterschiedlichster Viskositäten können problemlos verarbeitet werden. | • Wirtschaftlich - kontinuierliche Arbeitsweise und hohe Flächenleistung<br>• Vielseitig - feinste Zerstäubung von Vor- und Decklacken mit bewährten und hochwertigen SATA-Lackierpistolen<br>• Variabel - modularer Geräteaufbau zur optimalen Anpassung an jede Aufgabenstellung<br>• Leistungsstark und verschleißarm - durch bewährte Doppelmembran Technik<br>• Robuste Edelstahlausführung für wasserbasierte Lacksysteme |
| | **SATA modulus**<br>156 | Das SATA modulus Kolbenpumpensystem ist ein individuell konfigurierbares Gesamtpaket mit Pumpenmodul, Luftmodul, Materialmodul, Filtermodul, Trägermodul, Erweiterungsmodul, Schlauchpaar und Lackierpistole. Dieses Baukastensystem erlaubt über 10.000 mögliche Varianten und wurde speziell für Applikationen im Hochdruckverfahren entwickelt. Je nach Anforderung, Material und Viskosität lässt sich eine individuelle Pumpe für optimale Arbeitsbedingungen zusammenstellen. | • Variabel - die Pumpe lässt sich mit geringem Aufwand an veränderte Aufgabenstellungen anpassen<br>• Präzise - die pulsationsfreie Materialförderung gewährleistet konstanten Materialfluss und gleichmäßige Beschichtung<br>• Erweiterbar - einzelne Bausteine sind untereinander kompatibel und können mit geringem Aufwand nachgerüstet werden |
| | **Korrosionsschutz**<br>158 | Leistungsstarke Geräte für die Applikation von verschiedenen Materialien zur Hohlraumkonservierung und zum Unterbodenschutz. SATA HRS Druckbecherpistolen zur Hohlraumkonservierung arbeiten mittels Druckluft-Zerstäubung. Speziell bei der Hohlraumkonservierung zeigt die langjährige Erfahrung, dass vor allem luftzerstäubende Überdrucksysteme bestens geeignet sind, Konservierungswachse gleichmäßig und fein zerstäubt gezielt in jeden Winkel des Hohlraumes zu transportieren. Für die Applikation standardisierter sowie VOC-konformer, festkörperreicher Wachsmaterialien in der Nachkonservierung stehen eine Vielzahl an Hohlraumsonden und- Düsen zur Verfügung. | • Effiziente Verarbeitung von Korrosionsschutz-Wachsen in Fahrzeughohlräumen<br>• Einsatzmöglichkeit verschiedener Sondensysteme für die Hohlraumkonservierung und Unterbodenschutzverarbeitung<br>• Verschleiss- und Wartungsarm, robuste Werkstattausführung<br>• Universell einsetzbar – auch für Flächenapplikation mit speziellen Sonden- und Düsensystemen<br>• Einfaches Kupplungssystem für schnellen Wechsel der Sonden |
| | **SATA clean RCS**<br>162 | Das SATA clean RCS ist ein druckluftbetriebenes Reinigungssystem zur Zwischenreinigung von Lackierpistolen. SATA clean RCS – the turbo cleaner in der Lackierkabine erlaubt einen oder mehrere Farbwechsel hintereinander mit extrem kurzen Reinigungsunterbrechungen. Dies spart Lackierern zusätzliche Arbeitswege und erhöht Produktivität und Wirtschaftlichkeit. | • Schnelle und sichere Farbwechsel beim Einsatz von Mehrzweckbechern (wie SATA RPS) - auch bei kritischen Farbwechseln, z. B. schwarz/weiß<br>• Kein Abkuppeln der Lackierpistole bzw. kein Verstellen des Eingangsdrucks erforderlich - automatische Druckanpassung beim Umschalten zwischen „Spritzen" und „Reinigen"<br>• Erhöhte Wirtschaftlichkeit- durch optimierte Arbeitsabläufe und Kabinenauslastung<br>• Gründlich - Reinigung des Farbkanals und der Luftdüse<br>• Universal - für wasser- und lösemittelbasierende Lacksysteme geeignet |

Alle Preise sind unverbindliche Preisempfehlungen. Irrtümer, technische Änderungen und Druckfehler vorbehalten.

| Zusatzprodukte | | Produktbeschreibung | Produktvorteile |
|---|---|---|---|
| | **SATA multi clean 2**<br>165 | Mindestens einmal pro Tag sollten Lackierpistolen gründlich gereinigt und nach jedem Lackierdurchgang gespült werden. Das geht schonend, bequem und wirtschaftlich mit dem SATA multi clean 2 – dem leistungsstarken Waschautomaten mit Handwaschplatz und Absaugeinrichtung. | · Reinigungsmittelgespeister Pinsel zur manuellen Reinigung<br>· Freiblase-Einrichtung schützt die Luftkanäle der Pistole vor dem Eindringen von Reinigungsflüssigkeit während der Wasch- und Spülvorgänge<br>· Leistungsstarke, pneumatische Doppelmembranpumpe – robust und verschleißarm<br>· Zwei getrennte Reinigungsmittelbehälter für Wasch- und Spülvorgänge<br>· Nur 0,2 l Reinigungsmittelverbrauch pro Waschgang – frisches Reinigungsmittel wird lediglich zum Spülen benötigt<br>· Auswechselbare Filtermatte (Art. Nr. 38042) hält grobe Waschrückstände zurück<br>· Die automatische Absaugung von gesundheitsschädlichen Dämpfen bei geöffnetem Gerät schützt den Anwender |
| | **SATA trueSun**<br>166 | Die SATA trueSun Tageslichtlösung verfügt über ein weites Farbspektrum und gibt Farbtöne naturgetreu wieder. Die gleichmäßige Lichtverteilung über die beleuchtete Fläche hilft Lackierern zuverlässig, den richtigen Farbton einfach zu finden und Fehlentscheidungen mit Mehraufwand zu vermeiden. Die stufenlos einstellbare Lichtstärke bleibt über die gesamte Akku-Reichweite konstant. Bereits durch eine vermeidbare Nacharbeit rechnet sich der Kauf dieses Qualitätsprodukts bereits. | · Fast wie Tageslicht - bestmögliche Farbtonwiedergabe und Sichtbarkeit von Effektpigmenten<br>· Gleichmäßige Lichtverteilung - auf der gesamten beleuchteten Fläche<br>· Starker und schnell-ladender Akku - ca. 70 Minuten Betriebsdauer bei voller Lichtstärke und vollständiger Ladezyklus in ca. 50 Minuten<br>· Konstante Lichtstärke – unabhängig vom Ladezustand des Akkus<br>· Stufenlos dimmbar<br>· Lackierdefekte wie beispielsweise Wolkigkeit lassen sich einfach entdecken |
| | **SATA dry jet 2**<br>168 | Mit der SATA dry jet 2 Trockenblaspistole können Sie die Ablüft- und damit die Kabinenbelegungszeiten deutlich verkürzen. Sie nutzt das sogenannte Venturi-Prinzip – zu der eingespeisten Druckluft wird ein Vielfaches an Umgebungsluft angesaugt. Der gleichmäßige, breite Luftstrom, der in der Injektorzone der Breitstrahldüse erzeugt wird, trägt ebenfalls zu einer Reduzierung der Ablüftzeit bei. Die SATA dry jet 2 erreicht so im Vergleich zu marktüblichen Modellen eine ca. 15 % höhere Trocknungsleistung. | · Kürzere Trocknungszeiten bei wasserbasierten Lacksystemen<br>· Geringe Investitionskosten<br>· Praxisorientierte Produktausführungen<br>· Integrierte Luftregulierung<br>· Einwegsieb aus dem RPS-Mehrzweckbechersystem<br>· Ergonomischer Griff<br>· Einfach in der Handhabung<br>· Langlebig und wartungsarm |



Alle Preise sind unverbindliche Preisempfehlungen. Irrtümer, technische Änderungen und Druckfehler vorbehalten.

# SATA mini Set 2

| **Technische Daten** | **2 l** |
|---|---|
| Luftanschlussgewinde | 1/4" (Außengewinde) |
| Materialanschlussgewinde | 1/4" (Außengewinde) |
| Max. Betriebsüberdruck | 2,5 bar |
| Material Behälter | Aluminium |
| Material Deckel | Aluminium |
| Material Ansaugrohr | Messing |
| Fluidgruppe | 2 |

## Ausführungen

120840
SATA mini set 2, Materialdruckbehälter 2 Ltr., Einfachdruckminderer

57232
SATA mini set 2, Materialdruckbehälter 2 Ltr., Doppeldruckminderer

56408
SATA mini set 2 mit SATAjet 3000 K RP Düse 1,1 Materialrohr, Materialfilter 60 msh, Schlauchpaar 1,5 m, Einfachdruckminderer

83444
SATA mini set 2 mit SATAjet 3000 K HVLP Düse 1,2, Materialrohr, Materialfilter 60 msh, Schlauchpaar 1,5 m, Einfachdruckminderer

## Zubehör für SATA mini set 2

5868
Schultergurt für SATA mini set 2

19869
SATA Schlauchpaar 9 x 9mm, 1,5 m lang, G 3/8" und G 1/4" (Mat.), G 1/4" (Luft) (Innengewinde) für SATA mini set 2

## SATA Trennmittel-Sprühsystem

187740
SATA Trennmittel-Sprühsystem mit SATAminijet 1000 K RP Düse 0,3, 2 l Behälter, Doppeldruckminderer, max. Betriebsdruck 2,5 bar, Schlauchpaar 3 m

187450
SATAminijet 1000 K RP Düse 0,3 Materialanschluss 1/4" (Außengewinde)

187690
SATA Materialfilter 60 msh, 1/4" (Außengewinde) für SATAminijet 1000 K

187708
SATA Schlauchpaar 6 x 6 mm, 3 m lang, G 1/4" (Innengewinde) (Mat. und Luft) für SATA mini set 2

187419
SATA Materialrohr G 1/4" (Innengewinde) - 1/4" (Außengewinde) für SATAminijet 1000 K

***Eine Verarbeitung von Beschichtungsstoffen der Fluidgruppe 1 ist nicht zulässig.**

Alle Preise sind unverbindliche Preisempfehlungen. Irrtümer, technische Änderungen und Druckfehler vorbehalten.

## Ersatzteile

# SATA mini Set 2

| | |
|---|---|
| 120717 | 2,0 l Druckbehälter, ohne Deckel |
| 120725 | Saugrohr |
| 120733 | Verschlussschraube (Verpackungseinheit 2 Stück) |
| 120758 | Tragegriff, kpl. |
| 120808 | Dichtungsring (Verpackungseinheit 4 Stück) |
| 120816 | Druckablassschraube (Verpackungseinheit 2 Stück) |
| 122481 | 2,0 l Druckbehälter, kpl. mit Tragegriff, ohne Armaturen |
| 149617 | Überwurfmutter |
| 153775 | Schraubdeckel |
| 158204 | Anschlussnippel |
| 17384 | Druckminderer mit Manometer 0-4 bar, Sicherheitsventil 2,5 bar |
| 20677 | Verschleissteil-Set für Druckregelventil |
| 23085 | Sicherheitsventil PN 2,5, G 1/4" Außengewinde |
| 37598 | Kugelhahn (Teflon), 1/4" (Außengewinde) |
| 50195 | Sieb (Verpackungseinheit 2 Stück) |
| 62075 | Manometer 0-4 bar, 50 mm, rote Markierung bei 2,5 bar |
| 88484 | Rückschlagventil |

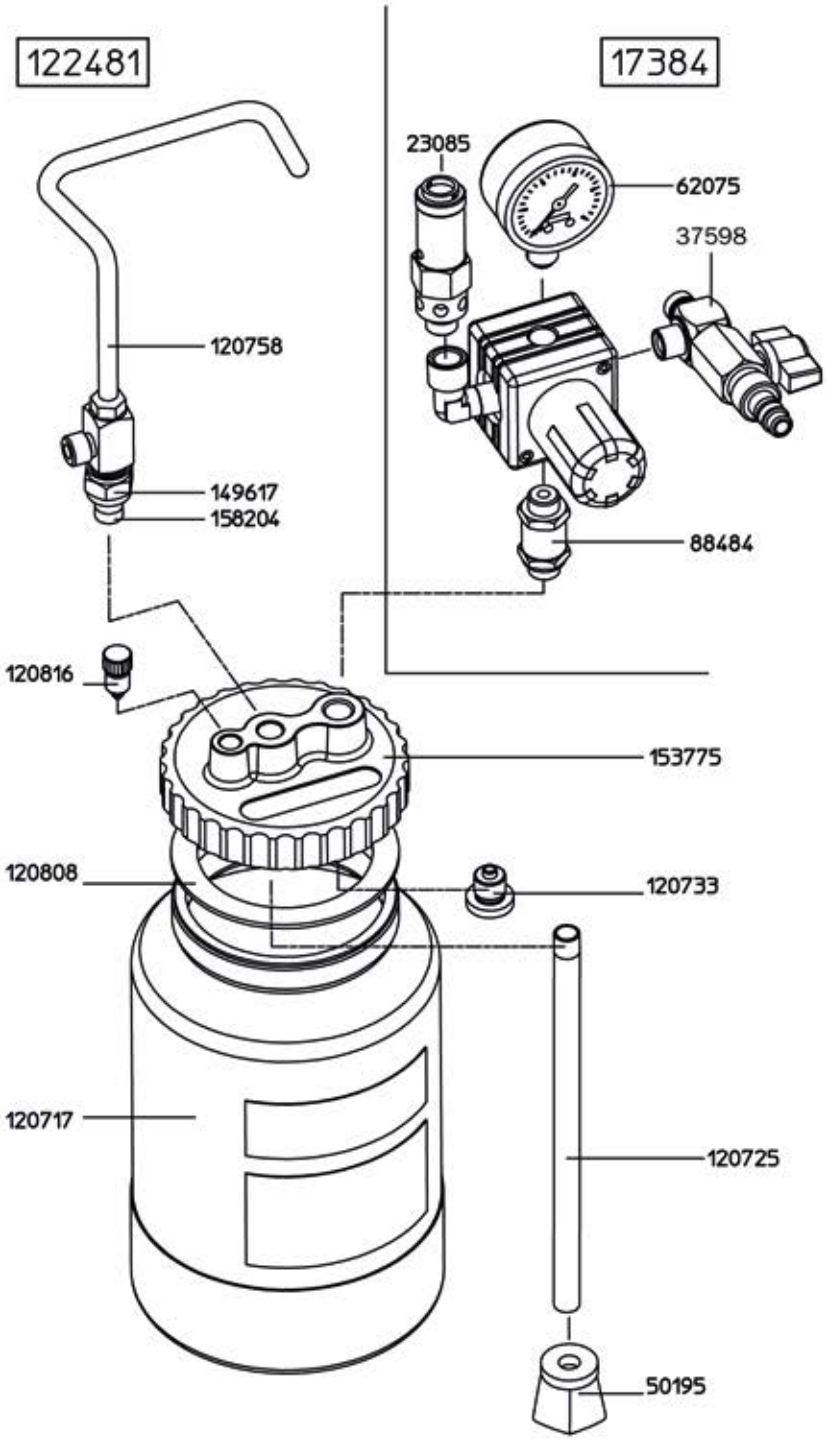




Alle Preise sind unverbindliche Preisempfehlungen. Irrtümer, technische Änderungen und Druckfehler vorbehalten.

# SATA Materialdruckbehälter 10

| **Technische Daten** | **10 l** |
|---|---|
| Luftanschlussgewinde | 1/4" (Außengewinde) |
| Materialanschlussgewinde | 1/2" (Außengewinde) |
| Max. Betriebsüberdruck | 6,0 bar |
| Material Behälter | Edelstahl |
| Material Deckel | Edelstahl |
| Material Ansaugrohr | Edelstahl |
| Fluidgruppe | 1 |

| **MDB 10** | **Bestehend aus:** | | | |
|---|---|---|---|---|
| | | | | |
| | Einfachdruckminderer | Doppeldruckminderer | Handrührwerk | Druckluftrührwerk mit Getriebe |
| 1182740 | X | | | |
| 1182815 | | X | | |
| 1182823 | X | | X | |
| 1182831 | | X | X | |
| 1182849 | X | | | X |
| 1182906 | | X | | X |

## Zubehör

1183904
Inliner, Kunststoff, elektrisch leitfähig, 5 Stück für SATA MDB 10

1183889
Einsatztopf, Edelstahl für SATA MDB 10

1183855
Elektrorührwerk mit Getriebe, ex-geschützt für SATA MDB 10

Alle Preise sind unverbindliche Preisempfehlungen. Irrtümer, technische Änderungen und Druckfehler vorbehalten.

Ersatzteile

## SATA Material-druckbehälter 10

| | |
|---|---|
| 1183110 | Einfüllverschluss NW 55, Ausführung Edelstahl |
| 1183318 | Kontermutter, Edelstahl |
| 1183491 | Deckeldichtung |
| 1183508 | O-Ring für Rührwerksbohrung |
| 1183516 | Drucklufteinlassarmatur Einfachregler kpl, für Behälter-Betriebsdruck: 6.0 bar, T-Stück mit Kugelhahn 1/4" |
| 1183524 | Materialentnahmekugelhahn kpl. G 1/2" (Aussengewinde) DN5 Edelstahl |
| 1183532 | Kontermutter Steigrohr M18x1,5 |
| 1183722 | O-Ring für Kontermutter |
| 1183730 | Steigrohr |
| 1183748 | Deckeldichtung |
| 1183756 | Drucklufteinlassarmatur kpl. mit 2. Regler |
| 1183764 | Drucklufteinlassarmatur kpl. mitPräzisionsdruckregler |
| 1183821 | Materialverteilerblock, Edelstahl zum Anschluss von 2 Mat.-Entnahmehähnen |
| 1183839 | Handrührwerk |
| 1183847 | Druckluftrührwerk mit Getriebe, ölfrei ex-geschützt |
| 1183871 | Blatt-Rührflügel, Edelstahl, für Wellendurchmesser 16 mm, Ø 88 mm |

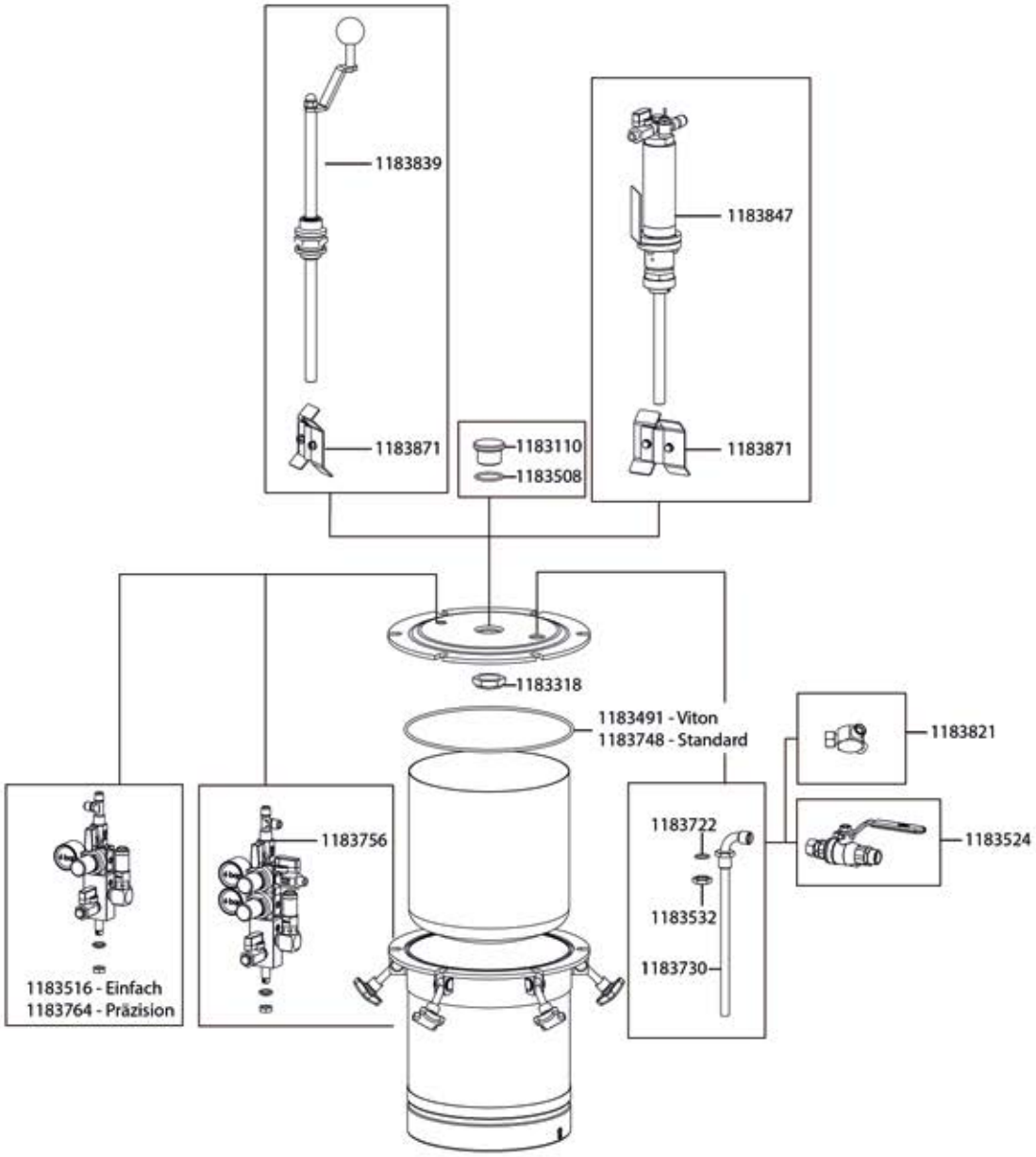




Alle Preise sind unverbindliche Preisempfehlungen. Irrtümer, technische Änderungen und Druckfehler vorbehalten.

# SATA Materialdruckbehälter 22

| **Technische Daten** | **22 l** |
|---|---|
| Luftanschlussgewinde | 1/4" (Außengewinde) |
| Materialanschlussgewinde | 1/2" (Außengewinde) |
| Max. Betriebsüberdruck | 6,0 bar |
| Material Behälter | Edelstahl |
| Material Deckel | Edelstahl |
| Material Ansaugrohr | Edelstahl |
| Fluidgruppe | 1 |

| **MDB 22** | **Bestehend aus:** | | | | |
|---|---|---|---|---|---|
| | Einfachdruckminderer | Doppeldruckminderer | Handrührwerk | Druckluftrührwerk mit Getriebe | Elektrorührwerk mit Getriebe |
| 1182914 | X | | | | |
| 1182922 | | X | | | |
| 1182930 | X | | X | | |
| 1182948 | | X | X | | |
| 1182956 | X | | | X | |
| 1182964 | | X | | X | |
| 1182972 | X | | | | X |
| 1182980 | | X | | | X |

## Zubehör

1183425
Teilesatz Fahrgestell für SATA MDB 22 und 45

1183441
Einsatztopf, Edelstahl für SATA MDB 22

Alle Preise sind unverbindliche Preisempfehlungen. Irrtümer, technische Änderungen und Druckfehler vorbehalten.

Ersatzteile

## SATA Material-druckbehälter 22

| | |
|---|---|
| 1183079 | Drucklufteinlassarmatur Einfachregler kpl. mit T-Stück und Kugelhahn 1/4" |
| 1183087 | Drucklufteinlassarmatur mit 2. Regler, Behälteranschluss Edelstahl |
| 1183095 | Drucklufteinlassarmatur mit Druckregler, Lufteingang incl. T-Stück mit Kugelhahn 1/4" |
| 1183102 | Materialverteilerblock, Edelstahl zum Anschluss von 2 Material-Entnahmehähnen |
| 1183110 | Einfüllverschluss NW 55, Ausführung Edelstahl |
| 1183128 | O-Ring für Einfüllverschluss |
| 1183136 | Deckeldichtung, |
| 1183144 | Deckeldichtung, Viton, |
| 1183152 | O-Ring für Blindstopfen |
| 1183235 | Steigrohr |
| 1183269 | Kontermutter, Edelstahl |
| 1183277 | Materialentnahmekugelhahn kpl. G 1/2" Aussengewinde |
| 1183285 | O-Ring |
| 1183293 | Blindstopfen, Edelstahl |
| 1183300 | O-Ring für Blindstopfen |
| 1183318 | Kontermutter, Edelstahl |
| 1183326 | Teilesatz unterer Mat.-Auslass MDB 22 G 1" (Innengewinde) |
| 1183342 | Kugelhahn (für unteren Materialauslass) G 1" (Innengewinde) |
| 1183350 | Handrührwerk |
| 1183368 | Druckluftrührwerk mit Getriebe, ölfrei ex-geschützt |
| 1183376 | Elektrorührwerk mit Getriebe, ex-geschützt |
| 1183467 | Blatt-Rührflügel, Edelstahl, Ø 125 mm |
| 1191254 | Handgriff einzeln |

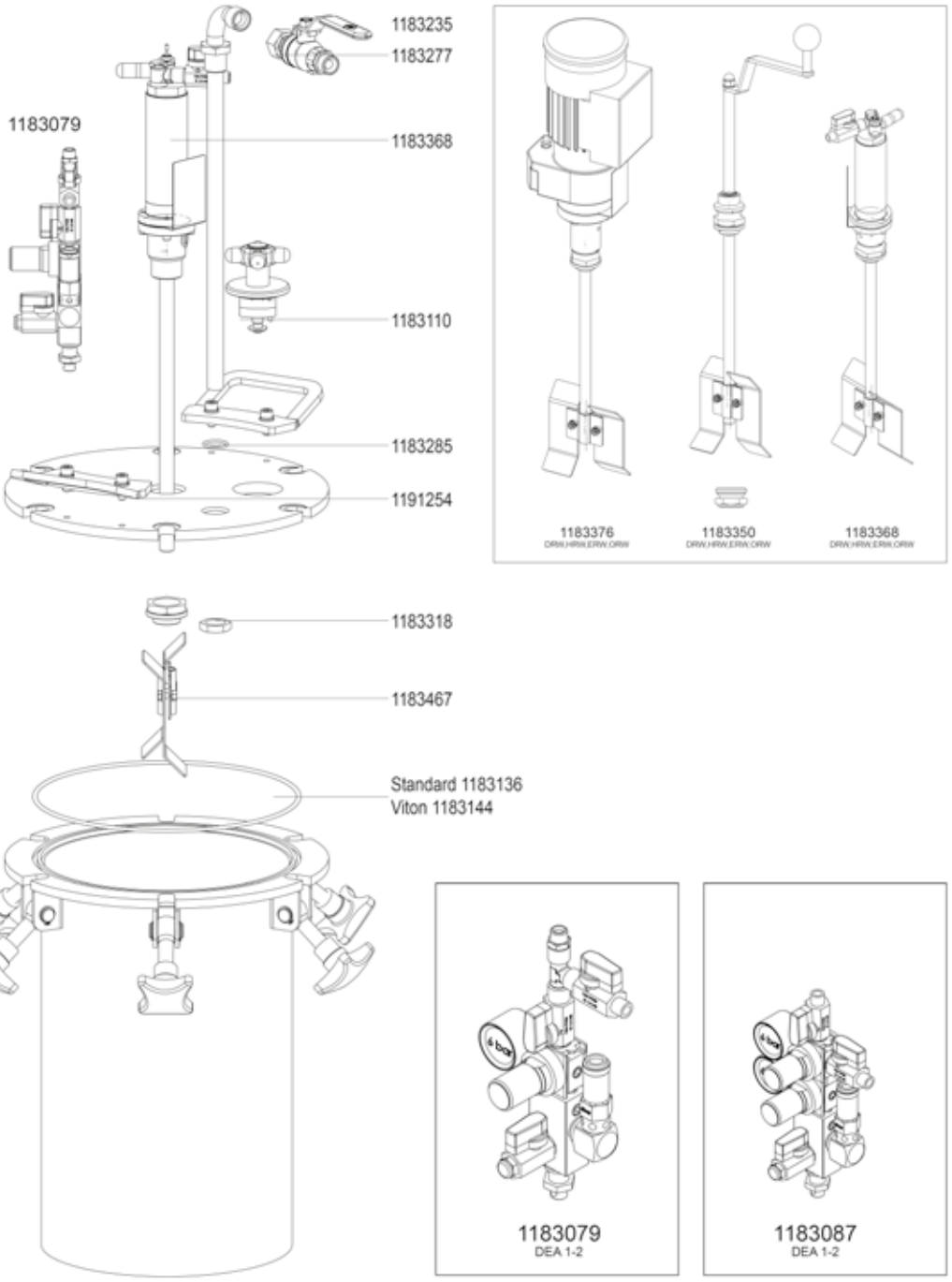




Alle Preise sind unverbindliche Preisempfehlungen. Irrtümer, technische Änderungen und Druckfehler vorbehalten.

# SATA Materialdruckbehälter 45

| **Technische Daten** | **45 l** |
|---|---|
| Luftanschlussgewinde | 1/4" (Außengewinde) |
| Materialanschlussgewinde | 1/2" (Außengewinde) |
| Max. Betriebsüberdruck | 6,0 bar |
| Material Behälter | Edelstahl |
| Material Deckel | Edelstahl |
| Material Ansaugrohr | Edelstahl |
| Fluidgruppe | 1 |

| **MDB 45** | **Bestehend aus:** | | | | |
|---|---|---|---|---|---|
| | Einfachdruckminderer | Doppeldruckminderer | Handrührwerk | Druckluftrührwerk mit Getriebe | Elektrorührwerk mit Getriebe |
| 1182998 | X | | | | |
| 1183003 | | X | | | |
| 1183011 | X | | X | | |
| 1183029 | | X | X | | |
| 1183037 | X | | | X | |
| 1183045 | | X | | X | |
| 1183053 | X | | | | X |
| 1183061 | | X | | | X |

## Zubehör

1183425
Teilesatz Fahrgestell für SATA MDB 22 und 45

1183459
Einsatztopf, Edelstahl für SATA MDB 45

Alle Preise sind unverbindliche Preisempfehlungen. Irrtümer, technische Änderungen und Druckfehler vorbehalten.

Ersatzteile

## SATA Material-druckbehälter 45

| | |
|---|---|
| 1183079 | Druckluftеinlassarmatur Einfachregler kpl. mit T-Stück und Kugelhahn 1/4" |
| 1183087 | Druckluftеinlassarmatur mit 2. Regler, Behälteranschluss Edelstahl |
| 1183095 | Druckluftеinlassarmatur mit Druckregler, Lufteingang incl. T-Stück mit Kugelhahn 1/4" |
| 1183102 | Materialverteilerblock, Edelstahl zum Anschluss von 2 Material-Entnahmehähnen |
| 1183110 | Einfüllverschluss NW 55, Ausführung Edelstahl |
| 1183128 | O-Ring für Einfüllverschluss |
| 1183152 | O-Ring für Blindstopfen |
| 1183243 | Steigrohr |
| 1183269 | Kontermutter, Edelstahl |
| 1183285 | O-Ring |
| 1183293 | Blindstopfen, Edelstahl |
| 1183300 | O-Ring für Blindstopfen |
| 1183318 | Kontermutter, Edelstahl |
| 1183334 | Winkelverschraubung, Ablassrohr, für unteren Mat.-Auslass MDB 45 G 1" (Innengewinde) |
| 1183342 | Kugelhahn (für unteren Materialauslass) G 1" (Innengewinde) |
| 1183384 | Handrührwerk |
| 1183392 | Druckluftrührwerk mit Getriebe, ölfrei ex-geschützt |
| 1183409 | Elektrorührwerk mit Getriebe, ex-geschützt |
| 1183483 | Blatt-Rührflügel, Edelstahl, Ø 186 mm |
| 1191246 | Deckeldichtung, |
| 1191254 | Handgriff einzeln |
| 1191262 | Deckeldichtung, Viton |

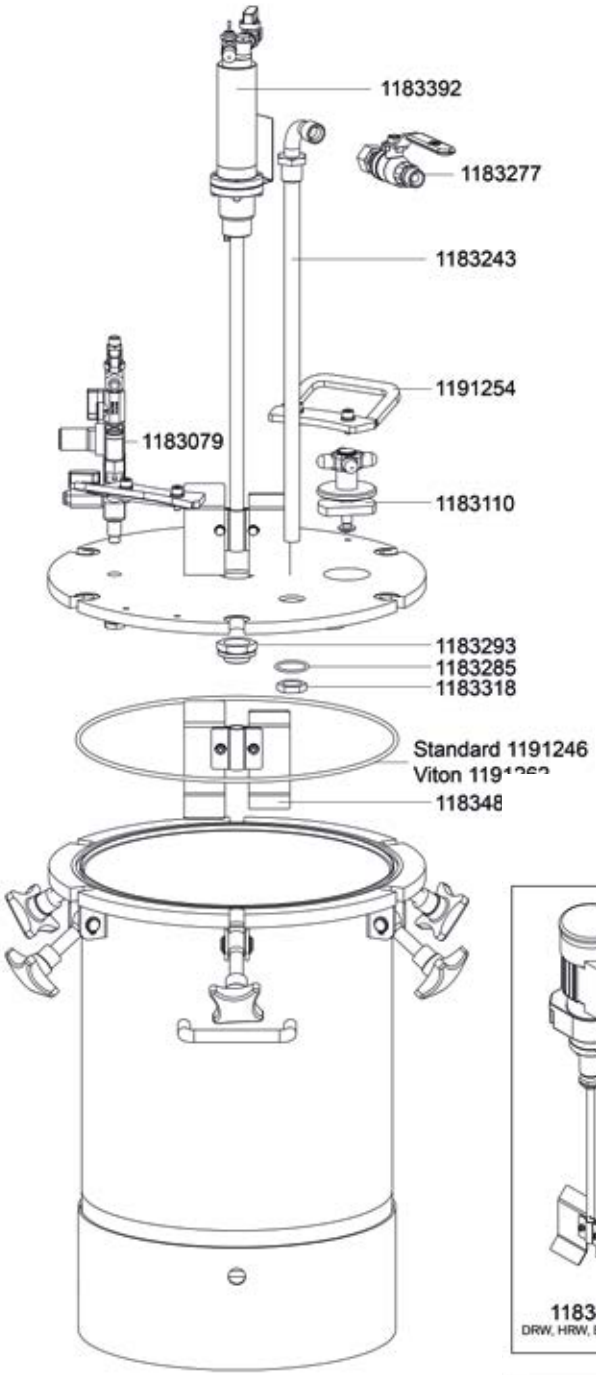


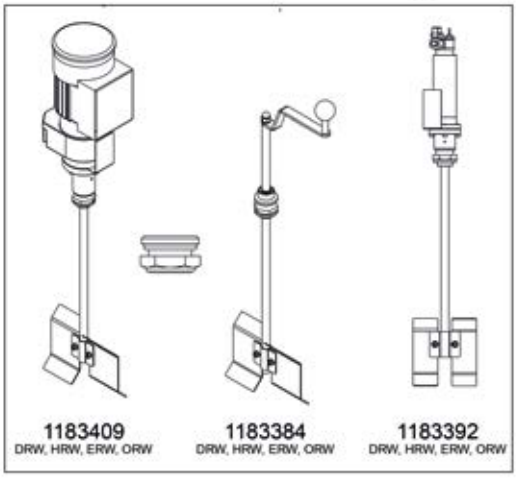


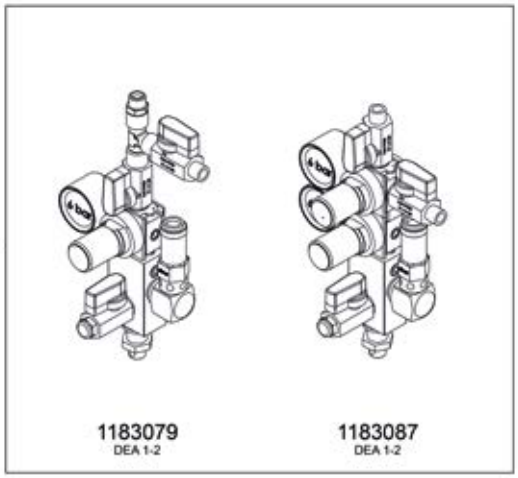




Alle Preise sind unverbindliche Preisempfehlungen. Irrtümer, technische Änderungen und Druckfehler vorbehalten.

# SATA vario top spray

| Technische Daten | SATA vario top spray |
|---|---|
| Max. Material - Ausgangsdruck | 8,0 bar |
| Übersetzungsverhältnis | 1:1 |
| Max. Fördervolumen | 32 l/min |
| Fördervolumen pro DH | 170 cm³ |
| Min. Lufteingangsdruck | 1,0 bar |
| Max. Lufteingangsdruck | 8,0 bar |
| Gewicht | 6 kg; 12 kg |

| Ausführungen | Bestehend aus: | | | | | |
|---|---|---|---|---|---|---|
| | | | | | | |
| | Saugrohr | Standfuß | Wandhalter | Fahrwerk | Fallbehälter | Zweiter Pistolenanschluss |
| 81661 | X | X | | | | |
| 61507 | X | | X | | | |
| 61515 | X | | | X | | |
| 138941 | | | | X | X | |
| 62745 | X | | | X | X | |
| 63974 | X | | | X | | X |

| Ausführungen – Pumpe und materialführende Teile in Edelstahl | Bestehend aus: | | | | |
|---|---|---|---|---|---|
| | | | | | |
| | Saugrohr | Standfuß | Wandhalter | Fahrwerk | Fallbehälter |
| 81406 | X | X | | | |
| 72678 | X | | X | | |
| 72694 | X | | | X | |
| 138958 | | | | X | X |
| 95109 | X | | | X | X |

Alle Preise sind unverbindliche Preisempfehlungen. Irrtümer, technische Änderungen und Druckfehler vorbehalten.

## Ersatzteile

## SATA vario top spray

149716
Fallbehälter 6 l mit Deckel

149732
Behälterstutzen

149740
Dichtung für Fallbehälter

149948
Flachsieb 20 mesh (Verpackungseinheit 2 Stück)

156026
Manometer 0-6 bar, 50 mm, G 1/4

17483
Fahrwerk, kpl.

19158
Manometer 0-10 bar, 50 mm

19851
Siebstrumpf (Verpackungseinheit 10 Stück)

23986
Luftanschluss für zweite Pistole, kpl.

24240
Einfachdruckminderer, kpl. mit Manometer 0-10 bar

29918
Sprengring für Saugglocke

74187
Saugglocke, kpl., Wasserlackausführung

81604
Flügelgriff

82107
Doppeldruckminderer kpl. mit Manometer 0 -10 bar

## Ausführung Standard

## SATA vario top spray

24422
Materialfeindruckregler, kpl., Handknebel, 1 Pistolenanschluss

37986
Anbausatz Fallbehälter Kunststoff 6 l, kpl. mit Dreiwegekugelhahn und Halterung

41368
Winkel G 1/2" (Innengewinde), verzinkt für Materialförderungssysteme

41384
Gewindenippel 1/2" (Außengewinde), vernickelt

61192
Doppelmembran-Pumpe 1:1, beschichtete Ausführung, Materialanschluss M 25 x 1,5 Außengewinde, Lufteingang 1/4" (Außengewinde), Erdungskabel

62232
Saugschlauch, kpl.

72918
Materialanschluss für zweite Pistole, kpl. an Materialfeindruckregler

73866
Saugrohr mit Saugglocke und Siebeinsatz

74237
Siebeinheit MW 0,5, Wasserlackausführung

74245
Siebeinheit MW 1,0, Wasserlackausführung

79921
Saugrohr, kpl. mit Saugglocke und Siebeinsatz

82909
Umbausatz für Fallbehälter

## Ausführung Edelstahl

## SATA vario top spray

25338
Materialfeindruckregler, kpl., Handknebel, 1 Pistolenanschluss, Edelstahl

37226
Anbausatz Fallbehälter Kunststoff 6 l Wasserlackausführung, kpl. mit Dreiwegekugelhahn und Halterung

45047
Saugschlauch, kpl., Anschlüsse Edelstahl

56564
Winkel 90°, Edelstahl

57570
Materialanschluss für zweite Pistole, Edelstahl, kpl. an Materialfeindruckregler

74203
Saugrohr, kpl., Edelstahl

74211
Umbausatz für Fallbehälter, Edelstahlausführung

80879
Saugrohr, kpl., Edelstahl

82941
Doppelnippel 1/2" Außengewinde, Edelstahl

88641
Doppelmembran-Pumpe 1:1, Edelstahlausführung, Materialanschluss M 25 x 1,5 Außengewinde, Lufteingang 1/4 (Außengewinde), mit Erdungskabel

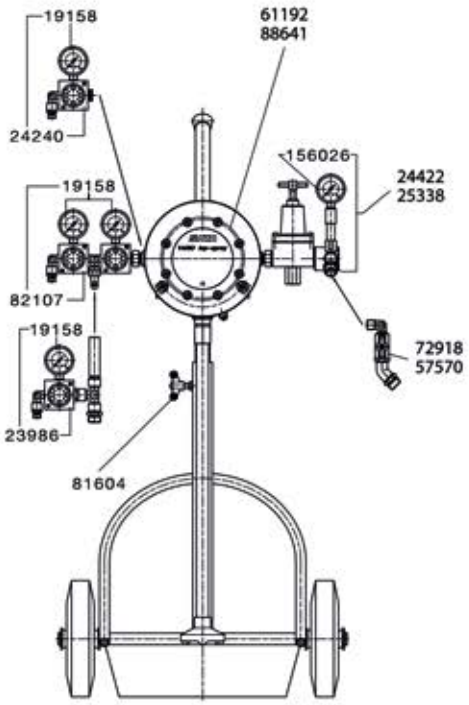


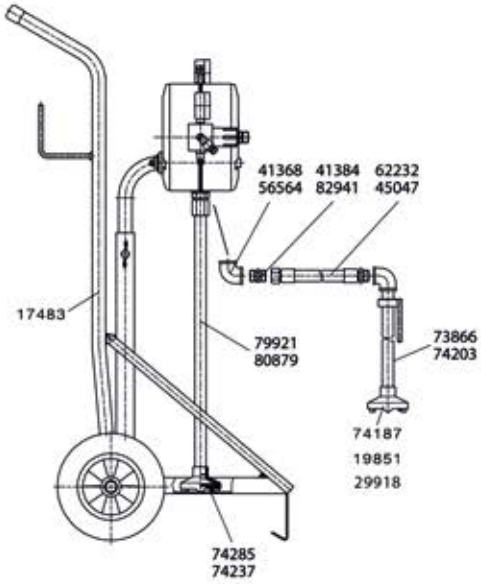


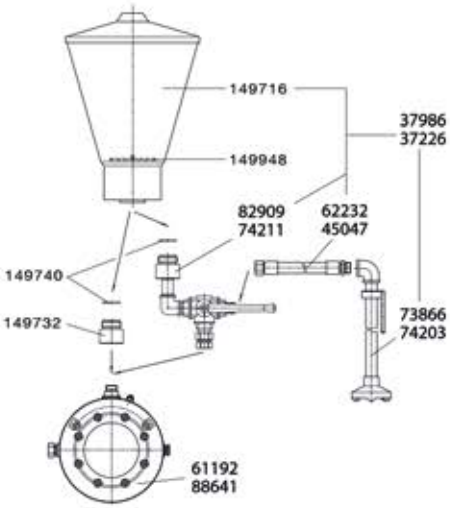




Alle Preise sind unverbindliche Preisempfehlungen. Irrtümer, technische Änderungen und Druckfehler vorbehalten.

## Ersatzteile

## SATA vario top spray

| |
|---|
| 45195 |
| Dichtungs-Set |
| 60012 |
| Reparatur-Set Membrane (Verpackungseinheit 2 Stück ) |
| 60038 |
| Reparatur-Set Steuerung |
| 60228 |
| Reparatur-Set Ventile |
| 60301 |
| Reparatur-Set Mitnehmerstange |
| 60657 |
| Reparatur-Set Mitnehmer |

## Einzelteile der Dichtungs- und Reparatursets

## SATA vario top spray

| |
|---|
| 16709 |
| Dichtung |
| 46763 |
| O-Ring |
| 46821 |
| O-Ring |
| 47092 |
| O-Ring |
| 47209 |
| Formdichtung |
| 47514 |
| Dichtring |
| 48454 |
| Flachdichtung |
| 49585 |
| O-Ring |
| 51466 |
| Mitnehmer, kpl. |
| 62257 |
| Kugel |
| 62273 |
| Kugelführung |
| 62281 |
| Ventilsitz |
| 62299 |
| Profildichtung |
| 62307 |
| O-Ring |
| 62943 |
| O-Ring |
| 63479 |
| Flachschieber |
| 63487 |
| Mitnehmerstange, kpl. |
| 63495 |
| Schiebersitz |
| 90720 |
| Schalldämpfer |

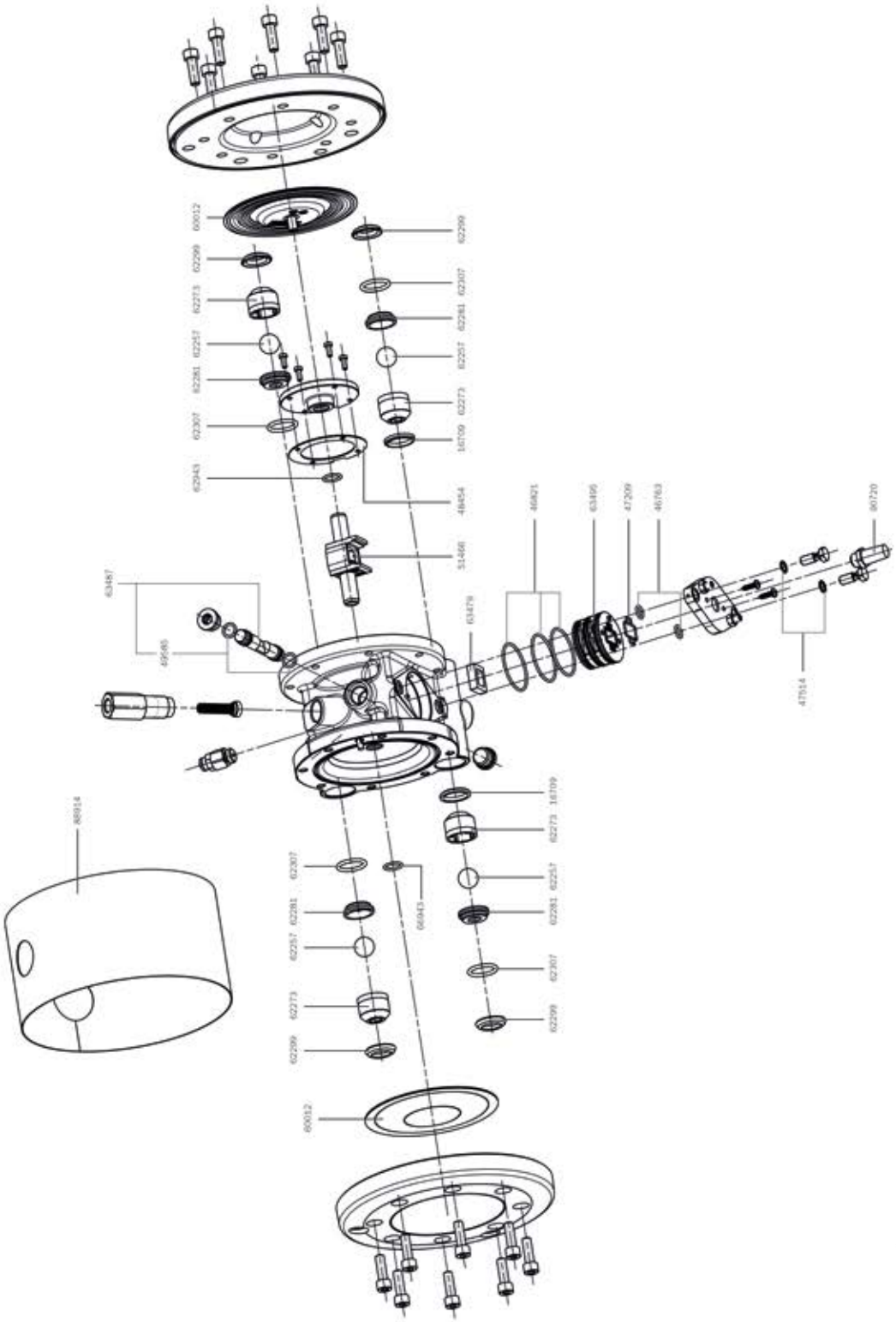

Alle Preise sind unverbindliche Preisempfehlungen. Irrtümer, technische Änderungen und Druckfehler vorbehalten.

Ersatzteile

## Materialfeindruck-regler

| | |
|---|---|
| 149740 | Dichtung für Fallbehälter |
| 149948 | Flachsieb 20 mesh (Verpackungseinheit 2 Stück) |
| 156026 | Manometer 0-6 bar, 50 mm, G 1/4 |
| 21998 | Druckplatte |
| 22376 | Druckschraube |
| 29918 | Sprengring für Saugglocke |
| 78766 | Überwurfmutter für Kugelhahn |
| 78774 | Einlegeteil für Materialfeindruckregler SATA vario top spray |
| 78824 | Druckfeder für Materialfeindruckregler SATA vario top spray |
| 78832 | Stössel für Materialfeindruckregler SATA vario top spray |
| 7989 | Kugelhahn (Teflon) G 3/8" (Innengewinde) |
| 80283 | Membrane |
| 80291 | Stössel-Set, kpl. |

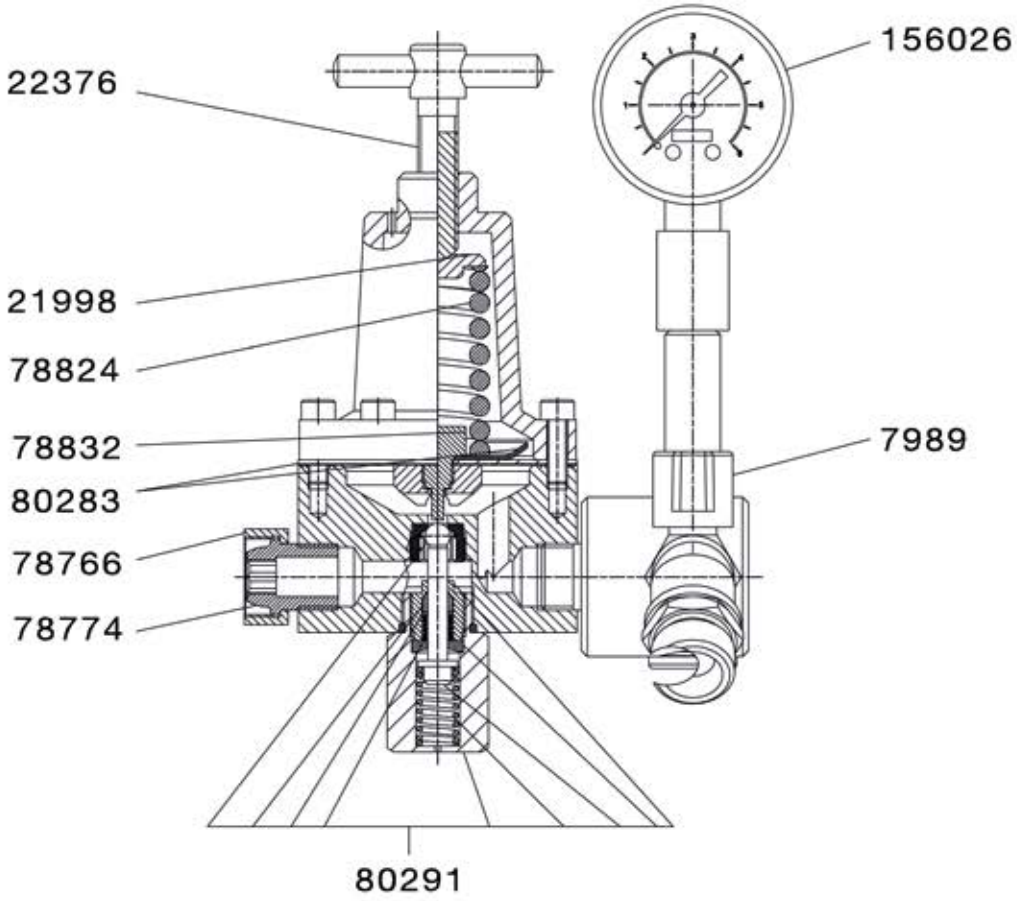


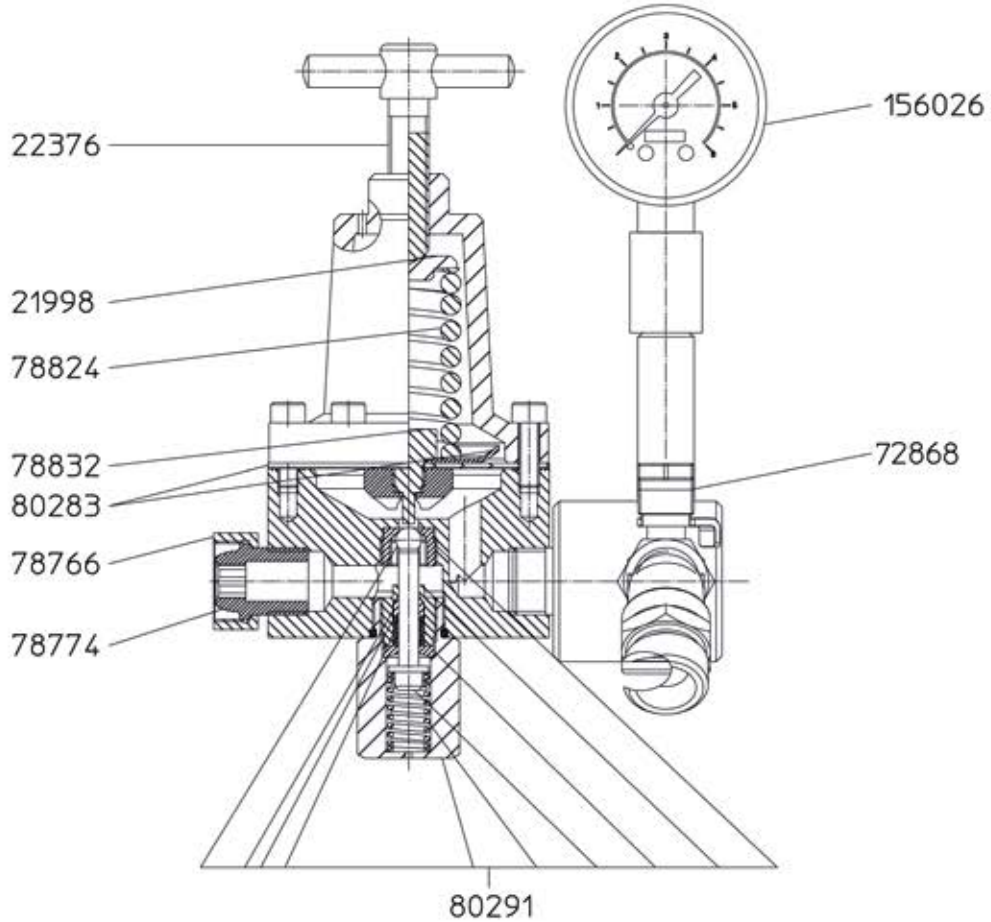




Alle Preise sind unverbindliche Preisempfehlungen. Irrtümer, technische Änderungen und Druckfehler vorbehalten.

# SATA® modulus™

modular – flexibel – individuell

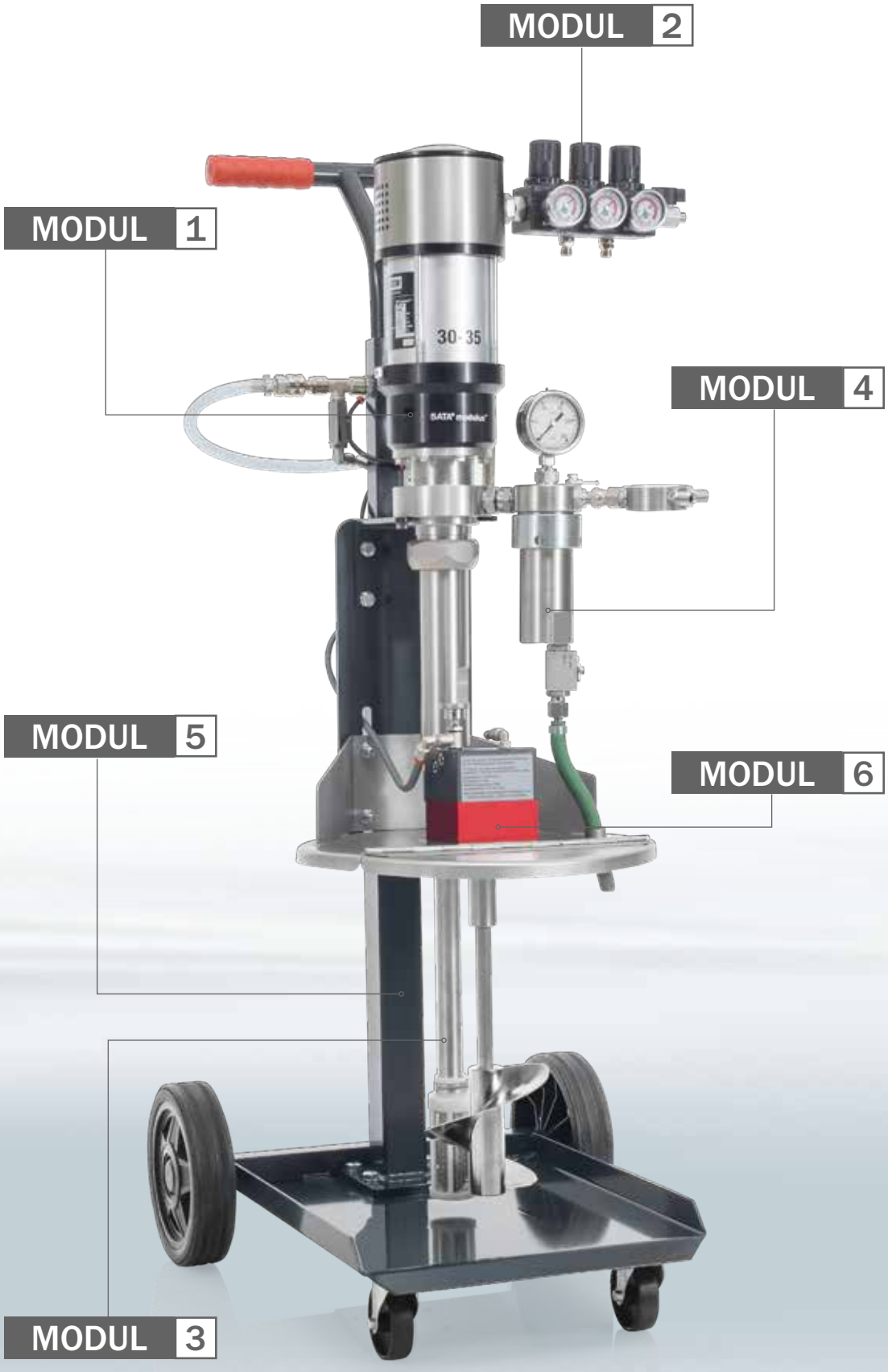


Alle Preise sind unverbindliche Preisempfehlungen. Irrtümer, technische Änderungen und Druckfehler vorbehalten.

# SATA modulus Kolbenpumpensystem

## Modulares Kolbenpumpensystem für Applikationen im Hochdruckverfahren

Das SATA modulus Kolbenpumpensystem besteht aus einem Pumpen-, Luft-, Material-, Filter-, Träger- und Erweiterungsmodul. Dieses wird durch ein Schlauchpaar sowie einer Lackierpistole ergänzt. Der Anwender verfügt somit über ein individuell konfigurierbares Gesamtpaket aus einer Hand. Außerdem lässt sich die Pumpe an veränderte Aufgabenstellungen mit geringem Aufwand anpassen.

Bei Applikationen im Hochdruckverfahren erfordern unterschiedliche Materialien und Viskositäten ein hohes Maß an Variabilität – sowohl von der Lackierpistole, als auch vom Fördersystem.

Erreicht wird das bei der SATA modulus durch die modulare Bauweise mit über 10.000 möglichen Varianten. Durch das Baukastensystem lässt sich eine Pumpe individuell zusammenstellen, die je nach Anforderung optimale Arbeitsbedingungen schafft.

Optional können einzelne Bausteine mit geringem Aufwand nachgerüstet werden und sind untereinander kompatibel. Die pulsationsfreie Materialförderung gewährleistet einen konstanten Materialfluss und somit eine gleichmäßige Beschichtung.

Gerne erstellt Ihr SATA-Fachhändler gemeinsam mit Ihnen eine auf Ihre Anforderungen abgestimmte Konfiguration und unterbreitet Ihnen ein verbindliches Angebot.

MODUL 1

**Pumpenmodul**

Die wartungsarme Pumpe mit einem Übersetzungsverhältnis von 30:1 und maximalen Materialdruck von ca. 240 bar. Vier verschiedene Fördervolumina

- 20 ccm
- 35 ccm
- 50 ccm
- 80 ccm

pro Doppelhub

MODUL 2

**Luftmodul**

Es stehen Luftarmaturen wahlweise für den Anschluss von ein oder zwei Lackierpistolen zur Verfügung.

MODUL 3

**Materialmodul**

Für die Materialzuführung kann zwischen Saugrohr, Saugschlauch und Fallbehälter gewählt werden.

MODUL 4

**Filtermodul**

Der Hochdruckfilter wird mit entsprechenden Filterfeinheiten auf die jeweiligen Materialien abgestimmt.

MODUL 5

**Trägermodul**

Als Trägermodule stehen Wandhalterung, Standfuß und unterschiedliche Fahrwerke zur Auswahl.

MODUL 6

**Erweiterungsmodul**

Über das Erweiterungsmodul kann die SATA modulus beliebig angepasst werden. So wird die Pumpe beispielsweise mittels Behälterdeckel, Rührwerk und Materialumlauf exakt auf die Anforderungen des Anwenders abgestimmt.

**Schlauchpaare**

Mit den flexiblen Schlauchpaaren in unterschiedlichen Längen ist eine angenehme Handhabung gewährleistet.

**Lackierpistole**

Das umfangreiche Düsenspektrum und die bewährte Düsentechnologie der SATAjet K 1800 spray mix erlaubt einen hohen Auftragswirkungsgrad bei gleichzeitig perfekter Oberflächenqualität. Somit ist sie in Kombination mit der SATA modulus für nahezu alle Einsatzbereiche der Hochdruckapplikation hervorragend geeignet.



Alle Preise sind unverbindliche Preisempfehlungen. Irrtümer, technische Änderungen und Druckfehler vorbehalten.

# Korrosionsschutz

## SATA HRS

24018
SATA HRS Druckbecherpistole mit 1,0 l Becher (max. 10 bar), flexibler Nylon- und Hakensonde

9795
SATA HRS Druckbecherpistole mit 1,0 l Becher (max. 10 bar), ohne Mengenregulierung, flexibler Nylon- und Hakensonde (16113 und 16139) sowie starrer Türsonde (16071)

12658
SATA HRS Druckbecherpistole mit 1,0 l Becher (max. 10 bar), Mengenregulierung, ohne Sonden

11072
SATA HRS Druckbecherpistole mit 1,0 l Becher (max. 10 bar), ohne Mengenregulierung, ohne Sonden

## SATA HRS E

172882
SATA HRS E Druckbecherpistole mit 1,5 l Becher (max. 10 bar), für Hohlraumkonservierung und Unterbodenschutz aus Einwegdosen, mit Mengenregulierung, Hakensonde 16139 und Nylonsonde 11874 sowie Rundstrahldüse 25486

207290
SATA HRS E Druckbecherpistole mit 1,5 l Becher (max. 10 bar), für Hohlraumkonservierung und Unterbodenschutz aus Einwegdosen, mit Mengenregulierung, Hakensonde 16139 und Nylonsonde 16113 sowie Rundstrahldüse 25486

77347
SATA HRS E Druckbecherpistole mit 1,5 l Becher (max. 10 bar), Mengenregulierung, ohne Sonden

## Türsonde

196832
Türsonde, Stahl 150 mm Arbeitslänge, Ø 8 mm, mit Radialdüse 360° und nach vorne sprühend, mit flexiblem Führungsschlauch 1000 mm

16071
Starre Türsonde, Stahl 1100 mm lang, Ø 8 mm, mit Radialdüse 360° Radialstrahl und nach vorne sprühend

1137258
Starre Türsonde, Stahl 1200 mm lang, Ø 8 mm, mit Radialdüse 360° Radialstrahl und nach vorne sprühend

1137266
Starre Türsonde, Stahl 1500 mm lang, Ø 8 mm, mit Radialdüse 360° Radialstrahl und nach vorne sprühend

1158452
Starre Türsonde, Stahl 2000 mm lang, Ø 8 mm, mit Radialdüse 360° Radialstrahl und nach vorne sprühend

## Nylonsonde

16105
Nylonsonde, flexibel 1500 mm lang, Ø 6 mm, mit Radialdüse 360° Radialstrahl

11874
Nylonsonde, flexibel 1500 mm lang, Ø 6 mm, mit Radialdüse 360° Radialstrahl, schräg nach vorne und hinten sprühend

51185
Nylonsonde, halbstarr 1500 mm lang, Ø 6 mm, mit Radialdüse 360° Radialstrahl und schräg nach vorne und hinten sprühend

Alle Preise sind unverbindliche Preisempfehlungen. Irrtümer, technische Änderungen und Druckfehler vorbehalten.

## Nylonsonde

16113
Nylonsonde, flexibel 1300 mm lang, Ø 8 mm mit Radialdüse 360° Radialstrahl und nach vorne sprühend

1058826
Nylonsonde, flexibel 3000 mm lang, Ø 8 mm, mit Radialdüse 360° Radialstrahl und nach vorne sprühend

## Hakensonde

11866
Venturi-Hakensonde Ø 5 mm, mit flexiblem Führungsschlauch, Venturi-Sprührohr, für Hohlraum- und Flächenapplikation

24372
Hakensonde Ø 5 mm, mit flexiblem Führungsschlauch, Hakenflachdüse, für Hohlraum- und Flächenapplikation

206904
Venturi-Hakensonde Ø 5 mm, Hakendüse kpl. in 300 mm Länge, mit flexiblem Führungsschlauch, Venturi-Sprührohr, für Hohlraum- und Flächenapplikation

16139
Venturi-Hakensonde Ø 7 mm, mit flexiblem Führungsschlauch, Venturi Sprührohr, für Hohlraum- und Flächenapplikation

## Rundstrahldüse

198762
Rundstrahldüse für Flächenapplikation mit flexiblem Führungsschlauch für Unterbodenschutz

25486
Rundstrahldüse für Flächenapplikation und Unterbodenschutz

## Kupplung und Anschluss

16048
SATA Schnellkupplungsnippel 1/4" (Außengewinde) für Sonden

8359
SATA Materialkupplung mit freiem Durchlass für Sonden

## Fasspumpenanlage für Hohlraumkonservierung

14555
SATA HKU 60 l Fasspumpenanlage kpl., bestehend aus Kolbenpumpe 1:3 mit Schlauchpaar 10 m, SATAjet 1000 KK Pistole, Nylon-, Tür- und Hakensonde

34389
SATA HKU 200 l Fasspumpenanlage kpl., bestehend aus Kolbenpumpe 1:3 mit Schlauchpaar 10 m, SATAjet 1000 KK Pistole, Nylon-, Tür- und Hakensonde

153700
SATAjet 1000 KK RP Düse 1,5 mit Farbrohr, 1/4" (Außengewinde) mit Kupplung (Art. Nr. 8359)

Alle Preise sind unverbindliche Preisempfehlungen. Irrtümer, technische Änderungen und Druckfehler vorbehalten.

## Fasspumpenanlage für Unterbodenschutz

1214874
SATA spray mix Unterbodenschutz-Anlage 1:22, Schlauchpaar 10 m, SATAjet K 1800 spray mix Pistole Düse 3350, für 60/200 ltr. Fass

128561
SATA spray mix Unterbodenschutz-Anlage 1:22, Schlauchpaar 10 m, SATAjet 3000 K spray mix Pistole Düse 3350, für 60/200 ltr. Fass

## Ausblasepistolen / Düsen

133306
SATA turbo blow, Ausblasedüse mit Schnellkupplungsnippel

77586
Geräuscharme Düse für SATA blow gun Ausblasepistole

26047
Multidüse für SATA blow gun Ausblasepistole

26070
Luftdüse für SATA blow gun Ausblasepistole



Alle Preise sind unverbindliche Preisempfehlungen. Irrtümer, technische Änderungen und Druckfehler vorbehalten.

## Ersatzteile
## SATA HRS

| | |
|---|---|
| 10322 | Führungshülse, kpl. |
| 11437 | Abschlussschraube |
| 11445 | Druckfeder für Luftkolben |
| 11460 | Luftkolben |
| 11494 | Nockenstange, kpl. mit O-Ring |
| 11502 | Farbnadel 1,5 kpl. |
| 11510 | Mischkappe |
| 11544 | Druckfeder für Farbnadel |
| 12591 | Bügelbolzen |
| 133983 | Luftanschlussstück 1/4" (Außengewinde) |
| 15438 | Farbnadelpackung |
| 157305 | Abzugsbügel, neues Modell von 2009 |
| 182 | Gegenmutter |
| 208 | Farbreguliermutter |
| 3426 | Sicherungsscheibe 4, Edelstahl |
| 38034 | Farbnadel komplett |
| 41806 | 1,0 l Alu-Druckbecher, max. Betriebsdruck 10 bar, kpl. mit Gewindering |
| 53082 | O-Ring |
| 68890 | Einströmventilventil |
| 8300 | Saugrohr |
| 8318 | Dichtungsring |
| 8359 | SATA Materialkupplung mit freiem Durchlass für Sonden |

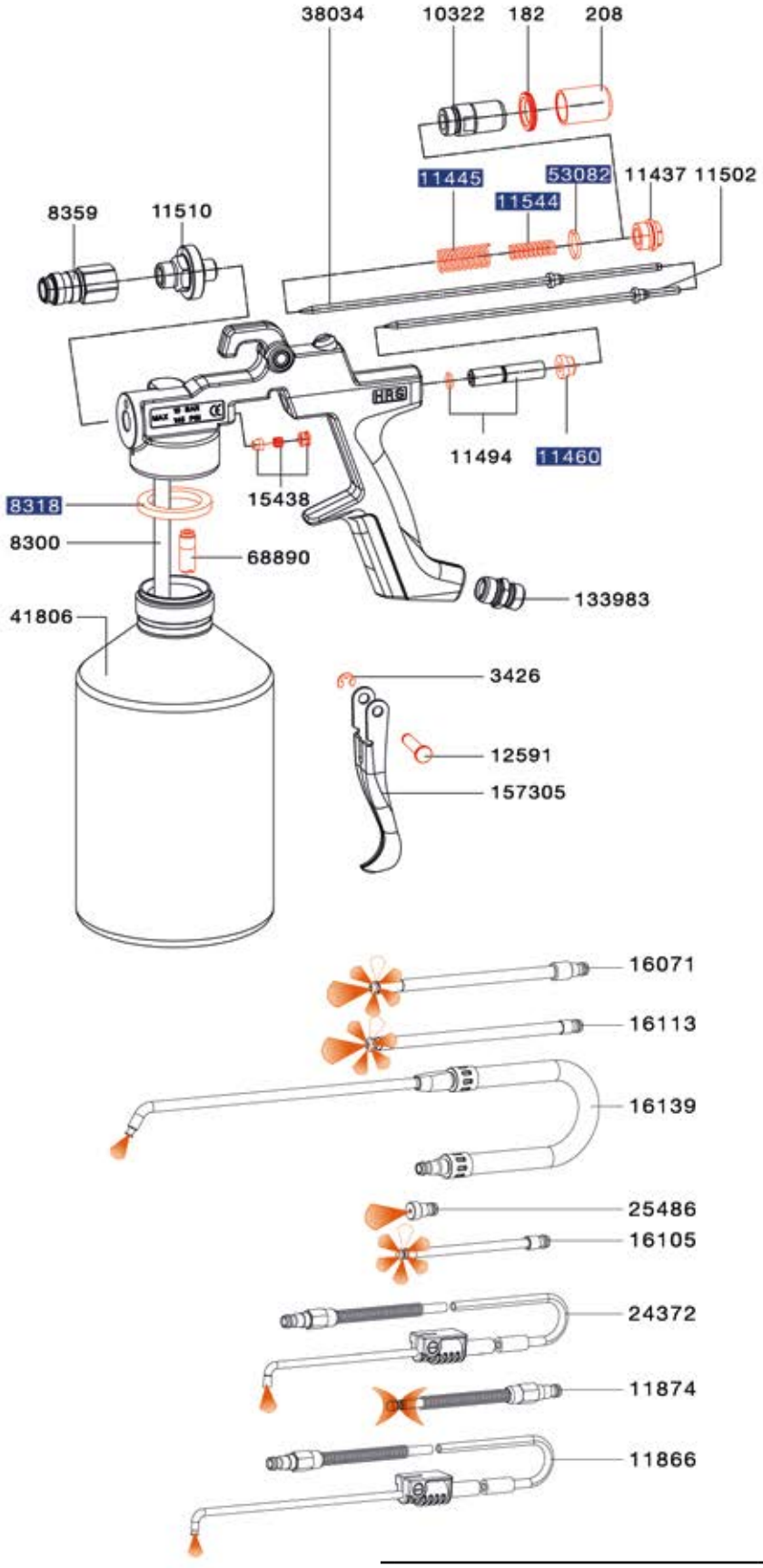


## Reparatursets

| | |
|---|---|
| 9779 | Reparatur-Set SATA HRS bis 2009 |
| 161158 | Reparatur-Set SATA HRS ab 2010 |
| 35204 | Verschleissteil-Set |



Alle Preise sind unverbindliche Preisempfehlungen. Irrtümer, technische Änderungen und Druckfehler vorbehalten.

# SATA clean RCS

| Technische Daten | SATA clean RCS |
|---|---|
| Breite | 31 cm |
| Höhe | 70,5 cm |
| Tiefe | 22,5 cm |
| Gewicht | 10 kg |
| Max. Lufteingangsdruck | 8,0 bar |
| Luftbedarf | 135 Nl/min |
| Luftanschlussgewinde | 1/2"(Außengewinde)+G1/4"(Innengewinde) |
| Installationsort | innerhalb der Lackierkabine |

## SATA clean RCS

145581
SATA clean RCS - the turbo cleaner

## Empfohlenes Anschluss-Zubehör (abhängig vom Ort der Montage)

10934
Kugelhahn (Teflon) 1/2" (Außengewinde) für Lufteingang SATA Filterbaureihen 100, 300, 400, 500 und Reinigungsgeräte

13581
SATA Schnellkupplung G 3/8"(Innengewinde)

13623
SATA Schnellkupplung 1/4" (Außengewinde)

13870
SATA Lackierluftschlauch, blau, 9 mm, 1,2 m lang mit Schnellkupplung, rot und Nippel

146514
SATA Druckluftschlauch, blau, 13 mm, 0,5 m lang, G 1/2" (Innengewinde), ein Anschluss lose beigelegt für SATA clean RCS

192633
Flexibles Rohr, Alu, 5 m lang, zur Absaugung von Lösemitteldämpfen für SATA clean RCS compact / micro

53090
SATA Lackierluftschlauch, blau, 9 mm, 10 m lang mit Schnellkupplung, rot und Nippel

## Sonstiges Zubehör/Ersatzteile

146985
Reparatur-Set SATA clean RCS / compact / micro

146993
Spritzschutz mit Befestigungsniete (je 5 Stück) für SATA clean RCS / compact / micro

Alle Preise sind unverbindliche Preisempfehlungen. Irrtümer, technische Änderungen und Druckfehler vorbehalten.

## Sonstiges Zubehör/Ersatzteile

147082
Erdungskabel, 3 m, 4 mm²

153965
Schlauch, transparent, 8 mm, 95 mm lang, für Pistolen mit Adapter (Verpackungseinheit 2 Stück) für SATA RCS Reinigungsgeräte

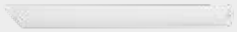

189472
Externe Reinigungsmittel-Ansaugung und Rückführung für SATA clean RCS / compact / micro

192195
SATA Universal-Pistolen- und Schlauchhalter für alle SATA Lackierpistolen

53942
Nippel 1/4" (Außengewinde) für SATA ASS, UBE und Ausblasepistole

9886
SATA Universal-Pistolenhalter für Fließbecherpistolen

6981
SATA Schnellkupplungsnippel G 1/4" (Innengewinde) (Verpackungseinheit 5 Stück)

1188912
SATA Schnellkupplungsnippel G 1/4" (Innengewinde) (Verpackungseinheit 2 Stück)



Alle Preise sind unverbindliche Preisempfehlungen. Irrtümer, technische Änderungen und Druckfehler vorbehalten.

# SATA clean RCS micro

| Technische Daten | SATA clean RCS micro |
|---|---|
| Breite | 18,5 cm |
| Höhe | 46,5 cm |
| Tiefe | 20,5 cm |
| Gewicht | 4 kg |
| Max. Lufteingangsdruck | 4,0 bar |
| Luftbedarf | 135 Nl/min |
| Luftanschlussgewinde | 1/4" (Außengewinde) |
| Installationsort | ausserhalb der Lackierkabine |

## Ausführungen

202564
SATA clean RCS micro

## Empfohlenes Anschluss-Zubehör (abhängig vom Ort der Montage)

13870
SATA Lackierluftschlauch, blau, 9 mm, 1,2 m lang mit Schnellkupplung, rot und Nippel

192633
Flexibles Rohr, Alu, 5 m lang, zur Absaugung von Lösemitteldämpfen für SATA clean RCS compact / micro

53090
SATA Lackierluftschlauch, blau, 9 mm, 10 m lang mit Schnellkupplung, rot und Nippel

## Sonstiges Zubehör/Ersatzteile

146993
Spritzschutz mit Befestigungsniete (je 5 Stück) für SATA clean RCS / compact / micro

153965
Schlauch, transparent, 8 mm, 95 mm lang, für Pistolen mit Adapter (Verpackungseinheit 2 Stück) für SATA RCS Reinigungsgeräte

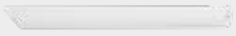

189472
Externe Reinigungsmittel-Ansaugung und Rückführung für SATA clean RCS / compact / micro

147082
Erdungskabel, 3 m, 4 mm²

146985
Reparatur-Set SATA clean RCS / compact / micro

6981
SATA Schnellkupplungsnippel G 1/4" (Innengewinde) (Verpackungseinheit 5 Stück)

1188912
SATA Schnellkupplungsnippel G 1/4" (Innengewinde) (Verpackungseinheit 2 Stück)



Alle Preise sind unverbindliche Preisempfehlungen. Irrtümer, technische Änderungen und Druckfehler vorbehalten.

# SATA multi clean 2

| Technische Daten | SATA multi clean 2 |
|---|---|
| Breite | 66 cm |
| Höhe | 100 cm |
| Tiefe | 38 cm |
| Gewicht | 30 kg |
| Max. Lufteingangsdruck | 6,0 bar |
| Luftbedarf | 270 Nl/min |
| Luftanschlussgewinde | G 1/4" (Innengewinde) |
| Installationsort | ausserhalb der Lackierkabine |

## SATA multi clean 2

38257
SATA multi clean 2 Pistolenwaschanlage mit integrierter Absaugung, incl. 2 Reinigungsbehälter mit Rollwagen, Ersatzfiltermatte, Schnellkupplungsnippel für Luftanschluss

## Ersatzteile und Zubehör

21188
Druckminderer mit Manometer 0 bis 10 bar für SATA multi clean 2

26815
Flexibles Rohr, Alu, 5 m lang, zur Absaugung von Lösemitteldämpfen für SATA multi clean 2

38042
Filtermatte für SATA multi clean 2

40840
Halterung für Becherdeckel für SATA multi clean 2

40907
Federspangen (Verpackungseinheit 3 Stück) für SATA multi clean 2

48330
Blasknopf mit Ventil, kpl. für SATA multi clean 2

49072
Reinigungsmittelbehälter mit Deckel für SATA multi clean 2



Alle Preise sind unverbindliche Preisempfehlungen. Irrtümer, technische Änderungen und Druckfehler vorbehalten.

# SATA trueSun

| Technische Daten | SATA trueSun |
|---|---|
| Nettogewicht | 0,47 kg |
| CRI Wert | 97 |
| Lichtstärke | 22000 lx |
| Betriebsdauer | 70 min |
| Ladezyklus | 50 min |

## Ausführungen

1006411
SATA trueSun inkl. Ladegerät und Akku, EU

1013094
Aufbewahrungskoffer SATA trueSun, inkl. Schaumstoffeinlage

1013151
Schaumstoffeinlage mit Noppeneinlage für Aufbewahrungskoffer SATA trueSun

1007154
Ladegerät EU für SATA trueSun

Alle Preise sind unverbindliche Preisempfehlungen. Irrtümer, technische Änderungen und Druckfehler vorbehalten.

## Ersatzteile

## SATA trueSun

| | |
|---|---|
| 1010082 | Akku |
| 1012096 | Stoßschutz |
| 1012137 | Schutzscheibe / Falls Schutzfolie vorhanden, bitte vor Nutzung entfernen! |

Alle Preise sind unverbindliche Preisempfehlungen. Irrtümer, technische Änderungen und Druckfehler vorbehalten.

# SATA dry jet 2

| Technische Daten | SATA dry jet 2 |
|---|---|
| Gewicht | 0,432 kg |
| Luftbedarf | 270 Nl/min |
| Empfohlener Luft - Eingangsfließ-druck | 2,5 bar |
| Max. Betriebsüberdruck | 10,0 bar |

## Ausführungen

217489
SATA dry jet 2 Trockenblaspistole

## SATA dry jet Stativ (Trockenhöhe: 30 - 190 cm)

223008
SATA dry jet 2 Stativ mit höhenverstellbarer Halterung, 2 Trockenblaspistolen

84145
Höhenverlängerung, ca. 120 cm, Edelstahl für SATA dry jet Stativ



Alle Preise sind unverbindliche Preisempfehlungen. Irrtümer, technische Änderungen und Druckfehler vorbehalten.

**Ersatzteile**

## SATA dry jet 2

| | |
|---|---|
| 1024257 | Ersatz-Flachsieb 200 µm, pastellgrün (VPE 10) |
| 123786 | Kreuzstück, kpl. |
| 222232 | Filterhalter |
| 223834 | Breitstrahldüse |
| 82198 | SATA dry jet Stativ, ohne Pistolen |
| 83840 | Standfuß, kpl. |
| 84145 | Höhenverlängerung, ca. 120 cm, Edelstahl |
| 86165 | Umrüstsatz, verstellbare Ausführung |

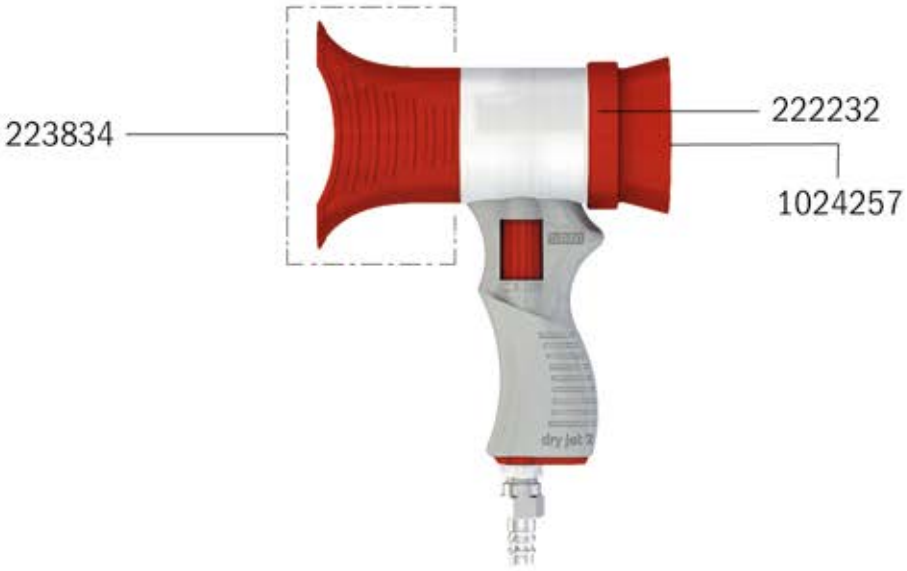


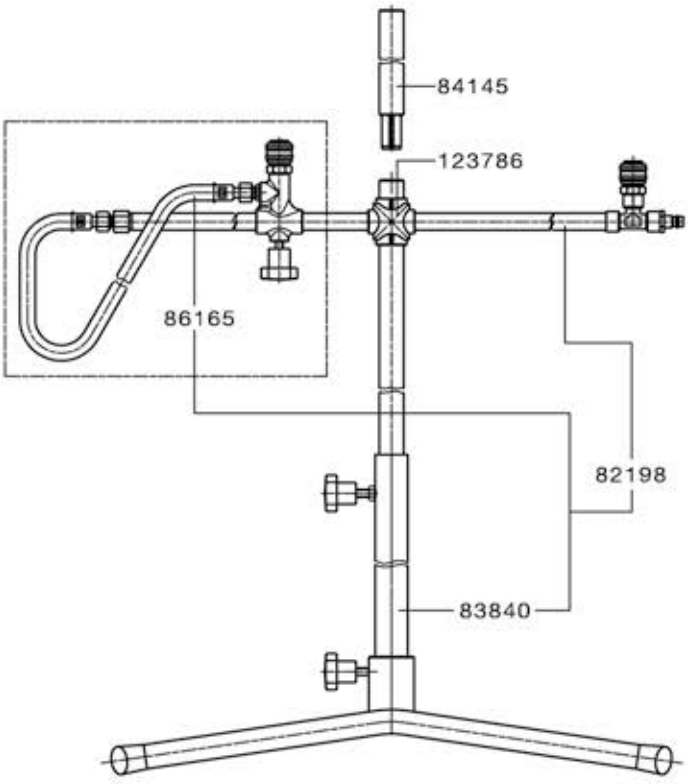




Alle Preise sind unverbindliche Preisempfehlungen. Irrtümer, technische Änderungen und Druckfehler vorbehalten.

# SATA Schläuche

| | |
|---|---|
| **Atemluftschläuche, komplett** | |
| 49080 | SATA Sicherheits-Druckluftschlauch Ø 10 mm, 6 m lang für SATA Atemschutzsysteme |
| 176792 | SATA Sicherheits-Druckluftschlauch Ø 10 mm, 10 m lang für SATA Atemschutzsysteme |
| 180851 | SATA Sicherheits-Druckluftschlauch Ø 10 mm, 40 m lang für SATA Atemschutzsysteme |
| **Lackierluftschläuche, komplett** | |
| 37655 | SATA Lackierluftschlauch, blau, 9 mm, 6 m lang mit Schnellkupplung, rot und Nippel |
| 195420 | SATA Lackierluftschlauch, blau, 9 mm, 7,5 m lang mit Schnellkupplung, rot und Nippel |
| 53090 | SATA Lackierluftschlauch, blau, 9 mm, 10 m lang mit Schnellkupplung, rot und Nippel |
| 189068 | SATA Lackierluftschlauch, blau, 9 mm, 15 m mit Schnellkupplung, rot und Nippel |
| 9902 | SATA Lackierluftschlauch, blau, 9 mm, 10 m lang, G 1/4" (Innengewinde) |
| 51300 | SATA Lackierluftschlauch, blau, 13 mm, 10 m lang G 1/2" (Innengewinde) für SATA vario top spray und FDG mit 2. Pistolenabgang |
| 4754 | SATA Lackierluftschlauch, 6 mm, 10 m lang mit Schnellkupplung und Nippel |
| 13870 | SATA Lackierluftschlauch, blau, 9 mm, 1,2 m lang mit Schnellkupplung, rot und Nippel |
| 54353 | SATA PVC-Luftschlauch,2 m lang,Mini-Schnellkupplung,Nippel mit G 1/4" (Innengewinde),Schnellkupplungsnippel SATAminijet 4400 B und 3000 B, jet 20 B |
| 32987 | SATA PVC-Luftschlauch, durchsichtig, 3 m lang mit G 1/4" (Innengewinde), Mini-Schnellkupplung und Nippel für SATAjet 20 B) |
| 134791 | "SATA Gewebe-Luftschlauch, 2,5 m lang mit G 1/4"" (Innengewinde), Mini-Schnellkupplung für SATAgraph 1/ 2/ 3 (jet 20 B)" |
| **Schlauchpaare für SATA Materialdruckbehälter und SATA vario top spray** | |
| 147520 | SATA Schlauchpaar 9 x 9 mm, 6 m lang, mit Überzugsgeflecht, G 3/8" und G 1/2" (Mat.), G 1/4" (Luft) (Innengewinde) für SATA FDG und vario top spray |
| 147512 | SATA Schlauchpaar 9 x 9 mm, 10 m lang, mit Überzugsgeflecht, G 3/8" und G 1/2" (Mat.), G 1/4" (Luft) (Innengewinde) für SATA FDG und vario top spray |
| 147504 | SATA Schlauchpaar 9 x 9 mm, 15 m lang, mit Überzugsgeflecht, G 3/8" und G 1/2" (Mat.), G 1/4" (Luft) (Innengewinde) für SATA FDG und vario top spray |
| 19869 | SATA Schlauchpaar 9 x 9mm, 1,5 m lang, G 3/8" und G 1/4" (Mat.), G 1/4" (Luft) (Innengewinde) für SATA mini set 2 |
| 77834 | SATA Schlauchpaar 9x9mm, 6m lang, mit Überzugsgeflecht, G3/8" und G1/2" (Mat., Edelstahl), G1/4" (Luft) (Innen) SATA FDG und vario top spray |
| 77842 | SATA Schlauchpaar 9x9mm, 10m lang, mit Überzugsgeflecht, G 3/8" und G 1/2" (Mat.,Edelstahl), G 1/4" (Luft) für SATA FDG + vario top spray |
| 77859 | SATA Schlauchpaar 9x9mm, 15m lang, mit Überzugsgeflecht, G 3/8" und G 1/2" (Mat., Edelstahl), G 1/4" (Luft) für SATA FDG und vario top spray |
| 160994 | Überzugsgewebegeflecht, 5,5 m lang für SATA Schlauchpaare |
| 161000 | Überzugsgewebegeflecht, 9,5 m lang für SATA Schlauchpaare |
| 161018 | Überzugsgewebegeflecht, 14,5 m lang für SATA Schlauchpaare |
| 7047 | Schlauchklemme (10 Stück) für Luft- und Materialschläuche, 9 mm |
| **Schlauchpaare für SATA Materialdruckbehälter und SATAminijet 1000 K** | |
| 187708 | SATA Schlauchpaar 6 x 6 mm, 3 m lang, G 1/4" (Innengewinde) (Mat. und Luft) für SATA mini set 2 |
| 187716 | SATA Schlauchpaar 6 x 6 mm, 6 m lang, G 1/4" und G 1/2" (Mat.), G 1/4" (Luft) (Innengewinde) für SATA FDG / SATA vario top spray |
| 187724 | SATA Schlauchpaar 6 x 6 mm, 10 m lang, G 1/4" und G 1/2" (Mat.), G 1/4" (Luft) (Innengewinde) für SATA FDG / SATA vario top spray |
| 187732 | SATA Schlauchpaar 6 x 6 mm, 15 m lang, G 1/4" und G 1/2" (Mat.), G 1/4" (Luft) (Innengewinde) für SATA FDG / SATA vario top spray |



Alle Preise sind unverbindliche Preisempfehlungen. Irrtümer, technische Änderungen und Druckfehler vorbehalten.

## Schlauchpaare und Duoschläuche für SATA spray mix Anlagen

| | |
|---|---|
| 19984 | SATA Schlauchpaar, 6 x 4 mm, 5 m lang, G 1/4" (Innengewinde) (Material und Luft) für SATA spray mix |
| 19992 | SATA Schlauchpaar, 6 x 4 mm, 10 m lang, G 1/4" (Innengewinde) (Material und Luft) für SATA spray mix |
| 20008 | SATA Schlauchpaar, 6 x 4 mm, 15 m lang, G 1/4" (Innengewinde) (Material und Luft) für SATA spray mix |
| 1006099 | SATA Schlauchpaar, 6 x 4 mm, 15 m lang, Materialanschluss M16x1,5 (Innengewinde), Luftanschluss G1/4" (Innengewinde) für SATA spray mix |
| 1006081 | SATA Schlauchpaar, 6 x 4 mm, 10 m lang, Materialanschluss M16x1,5 (Innengewinde), Luftanschluss G1/4" (Innengewinde) für SATA spray mix |
| 1006106 | SATA Schlauchpaar, 6 x 4 mm, 5 m lang, Materialanschluss M16x1,5 (Innengewinde), Luftanschluss G1/4" (Innengewinde) für SATA spray mix |

## Lackierluftschläuche, unmontiert

| | |
|---|---|
| 50252 | SATA Lackierluftschlauch, blau, 9 mm, 6 m lang |
| 50591 | SATA Lackierluftschlauch, blau, 9 mm, 10 m lang |
| 50641 | SATA Lackierluftschlauch, blau, 9 mm, 15 m lang |

## Materialschläuche, unmontiert

| | |
|---|---|
| 49155 | SATA Materialschlauch, 9 mm, 6 m lang |
| 49999 | SATA Materialschlauch, 9 mm, 10 m lang |
| 50161 | SATA Materialschlauch, 9 mm, 15 m lang |

## Einzelteile für Schnellkupplungssystem

| | |
|---|---|
| 13508 | Nippel 3/8" (Außengewinde) für SATA Schnellkupplung |
| 13516 | Nippel G 3/8" (Innengewinde) für SATA Schnellkupplung |
| 13524 | Nippel 1/8" (Außengewinde) für SATA Schnellkupplung |
| 13557 | Schlaucholive, 9mm mit Schnellkupplungsnippel |
| 13565 | Schlaucholive, 6mm mit Schnellkupplungsnippel |
| 13581 | SATA Schnellkupplung G 3/8"(Innengewinde) |
| 13599 | SATA Schnellkupplung G 1/4" (Innengewinde) |
| 13607 | SATA Schnellkupplung 3/8" (Außengewinde) |
| 13615 | "SATA Schnellkupplung 1/2"" (Außengewinde)" |
| 13623 | SATA Schnellkupplung 1/4" (Außengewinde) |
| 13631 | SATA Schnellkupplung, rot, mit Schlaucholive 9 mm |
| 13649 | SATA Schnellkupplung mit Schlaucholive 6 mm |
| 53942 | Nippel 1/4" (Außengewinde) für SATA ASS, UBE und Ausblasepistole |
| 7237 | SATA Schnellkupplung, rot mit Schlaucholive 9mm und Schnellkupplungsnippel G 1/4" (Innengewinde) (je 2 Stück) |
| 6981 | SATA Schnellkupplungsnippel G 1/4" (Innengewinde) (Verpackungseinheit 5 Stück) |
| 1188912 | SATA Schnellkupplungsnippel G 1/4" (Innengewinde) (Verpackungseinheit 2 Stück) |



Alle Preise sind unverbindliche Preisempfehlungen. Irrtümer, technische Änderungen und Druckfehler vorbehalten.

# Lackieranzüge

## SATA suit Standard Damen

1202613
SATA suit Standard Damen, Größe XS, Polyester

1202621
SATA suit Standard Damen, Größe S, Polyester

1202639
SATA suit Standard Damen, Größe M, Polyester

1202647
SATA suit Standard Damen, Größe L, Polyester

## SATA suit Standard Herren

1202522
SATA suit Standard Herren, Größe S, Polyester

1202530
SATA suit Standard Herren, Größe M, Polyester

1204487
SATA suit Standard Herren, Größe L, Polyester

1202548
SATA suit Standard Herren, Größe XL, Polyester

1202556
SATA suit Standard Herren, Größe XXL, Polyester

1202564
SATA suit Standard Herren, Größe 3XL, Polyester

## SATA suit Basic

1196163
SATA suit Basic, Größe S, Polyester

1202481
SATA suit Basic, Größe M, Polyester

1202499
SATA suit Basic, Größe L, Polyester

1202506
SATA suit Basic, Größe XL, Polyester

1202514
SATA suit Basic, Größe XXL, Polyester

Alle Preise sind unverbindliche Preisempfehlungen. Irrtümer, technische Änderungen und Druckfehler vorbehalten.

## SATA suit race Damen

1154020
SATA suit race Damen, Größe XS, 98% Polyester 2% Carbon

1154038
SATA suit race Damen, Größe S, 98% Polyester 2% Carbon

1154046
SATA suit race Damen, Größe M, 98% Polyester 2% Carbon

1154054
SATA suit race Damen, Größe L, 98% Polyester 2% Carbon

1154062
SATA suit race Damen, Größe XL, 98% Polyester 2% Carbon

## SATA suit race

184267
SATA suit race, Größe S (42/44) 98% Polyester 2% Carbon

184275
SATA suit race, Größe M (46/48), 98% Polyester 2% Carbon

184283
SATA suit race, Größe L (50/52) 98% Polyester 2% Carbon

184291
SATA suit race, Größe XL (54/56), 98% Polyester 2% Carbon

184309
SATA suit race, Größe XXL (58/60), 98% Polyester 2% Carbon



Alle Preise sind unverbindliche Preisempfehlungen. Irrtümer, technische Änderungen und Druckfehler vorbehalten.

PREMIUM SPRAY GUNS
SATA
PREMIUM SPRAY GUNS
SATA
German Engineering
EST. 1907

# Werbeartikel

## Werbeartikel

235481
SATA gymbag, anthrazit

235416
SATA Kofferraumtasche, schwarz

235440
SATA Reise-Kosmetiktasche

235507
SATA Rucksack, schwarz

235465
SATA Auto-Halterung mit Magnet für Smartphones

235390
SATA 2-in-1 Keyring Kabel mit Lade- und Datentransferfunktion

235432
SATA Powerbank inkl. Micro-USB-Kabel und Akku

Alle Preise sind unverbindliche Preisempfehlungen. Irrtümer, technische Änderungen und Druckfehler vorbehalten.

## Werbeartikel

235408
SATA Handreinigungsgel, 50 ml

235473
SATA cleaner (Mousepad, Display- und Brillentuch)

234849
SATA Zippo-Feuerzeug mit PHASER- Motiv

235499
SATA RPS Tasse, Porzellan weiß, 340 ml.

1197244
SATA Schlüsselanhänger, jet X DIGITAL pro

1173294
SATA Schlüsselanhänger, SATAjet X 5500 PHASER

202747
SATA-Reisebox mit Utensilien

1160837
SATA Hoodie grau, Größe S, 65% Baumwolle, 35% Polyester, Ausführung Vintage

1160853
SATA Hoodie, grau, Größe M, 65% Baumwolle, 35% Polyester, Ausführung Vintage

Alle Preise sind unverbindliche Preisempfehlungen. Irrtümer, technische Änderungen und Druckfehler vorbehalten.

## Werbeartikel

1160861
SATA Hoodie, grau, Größe L, 65% Baumwolle, 35% Polyester, Ausführung Vintage

1160879
SATA Hoodie grau, Größe XL, 65% Baumwolle, 35% Polyester, Ausführung SATA Vintage

1161257
SATA Hoodie grau, Größe XXL, 65% Baumwolle, 35% Polyester, Ausführung Vintage

184366
SATA T-Shirt, schwarz, Größe S, 100% Baumwolle

184374
SATA T-Shirt, schwarz, Größe M, 100% Baumwolle

184382
SATA T-Shirt, schwarz, Größe L, 100% Baumwolle

184390
SATA T-Shirt, schwarz, Größe XL, 100% Baumwolle

184408
SATA T-Shirt, schwarz, Größe XXL, 100% Baumwolle

184317
SATA Polo, schwarz, Größe S, 100% Baumwolle

184325
SATA Polo, schwarz, Größe M, 100% Baumwolle

184333
SATA Polo, schwarz, Größe L, 100% Baumwolle

184341
SATA Polo, schwarz, Größe XL, 100% Baumwolle

184358
SATA Polo, schwarz, Größe XXL, 100% Baumwolle



Alle Preise sind unverbindliche Preisempfehlungen. Irrtümer, technische Änderungen und Druckfehler vorbehalten.

# Notizen

Alle Preise sind unverbindliche Preisempfehlungen. Irrtümer, technische Änderungen und Druckfehler vorbehalten.

SATA

SATA GmbH & Co. KG
Domertalstraße 20
70806 Kornwestheim
Germany
Tel. +49 7154 811-100
Fax +49 7154 811-194
E-Mail: info@sata.com
www.sata.com

20241121-1222447